SCAME
electrical solutions

KATALÓG 2008-2009

SCAME-SK, s.r.o.
Nábrežie Oravy 628/3, 026 01 Dolný Kubín, Slovenská Republika
tel.: +421 43 5818100, fax: +421 43 5818111
http://www.scame.sk
e-mail: scame@scame.sk

SCAME PARRE S.p.A

SCAME PARRE S.p.A. • Via Costa Erta, 15 - 24020 Parre (BG) - Italy • Tel. +39 035 705000 • Telefax +39 035 703122
http://www.scame.com • e-mail: export@scame.com

FILOZOFIA

Filozofia Scame je založená na jednoduchom princípe; na vytrvalom vyhľadávaní stále funkčnejších, praktickejších a bezpečnejších produktov. Je založená na riešení malých i veľkých problémov viazaných na využívanie elektrickej energie, ako z hľadiska profesionálnych operátorov napr. programátorov alebo elektroinštalatérov, tak z hľadiska spotrebiteľov konečného výrobku. Je to princíp v ktorom sa odráža profesionalita, ktorá umožnila Scame exportovať Know-how a spolupracovať s najdôležitejšími svetovými spoločnosťami.

ŠTRUKTÚRA

Firma Scame bola založená v roku 1963. Skladá sa zo siedmich výrobných jednotiek umiestnených v Taliansku i vo svete. V jej sieti je zamestnaných zhruba 700 zamestnancov, ktorí pracujú v rozličných výrobných fázach a v oddeleniach služieb zákazníkom. Prostredníctvom svojich zastupiteľských agentúr, nachádzajúcich sa po celom Taliansku, je Scame neustále k dispozícii svojím talianským zákazníkom, zatiaľ čo sedem filiálok rozmiestnených po celom svete zaisťuje prítomnosť firmy Scame v 77 štátoch piatich kontinentov.

CERTIFIKÁTY A SYSTÉM KVALITY

Scame vyrába vo svojich závodoch viac ako 9 000 druhov výrobkov skontrolovaných a zaručených hlavnými svetovými značkami kvality ako IMQ, VDE, SEMKO a.i. Okrem toho zo širšieho pohľadu na "systém podnikovej kvality", boli už pred časom prijaté všetky postupy vnútornej organizácie, vďaka ktorým bolo možné dosiahnuť CSQ podľa UNI EN ISO 9001.

BUDÚCNOSŤ

Scame ako podnik orientovaný na trhovú politiku je vždy pripravený reagovať na požiadavky spotrebiteľov. Za pomoci obchodných partnerov tj. veľkoobchodov, zahraničných distribútorov a filiálok hľadá a zaisťuje požiadavky spotrebiteľov, snaží sa im vyhovieť a tým zaistiť rýchlu a pohodlnú prácu so svojími výrobkami. Budúcnosť firmy Scame je daná technickým vývojom a výskumom, ktorý vedie k stále väčšiemu zdokonaľovaniu našich výrobkov k spokojnosti našich zákazníkov.

CSQ UNI EN ISO 9001 · CERTIFIED IQNet QUALITY SYSTEM · CSQ eco ISO 14001

SCAME-SK, s. r.o.

Firma SCAME-SK vznikla v roku 1996 ako jedna z výrobných pobočiek firmy SCAME zabezpečujúcich výrobu asi 800 druhov výrobkov z celkového počtu 9000 druhov a zastáva pozíciu distribútora celej produkcie pre východnú Európu.

Pôsobí ako koordinátor vstupu výrobkov na trhy jednotlivých štátov a zaisťuje dodržiavanie všetkých predpisov a noriem daného štátu, prípadne zaisťuje nové testovanie výrobkov zakončené certifikátom štátu, do ktorého výrobok vstupuje.

Stavia na budúcnosti firmy investíciami do vývoja nových technológií výroby a zdokonaľovania svojich výrobkov k spokojnosti zákazníka.

SCAME-SK, s.r.o.
Nábrežie Oravy 628/3, 026 01 Dolný Kubín, Slovenská Republika
tel.: +421 43 5818100, fax: +421 43 5818111
http://www.scame.sk
e-mail: scame@scame.sk

SCAME vo svete

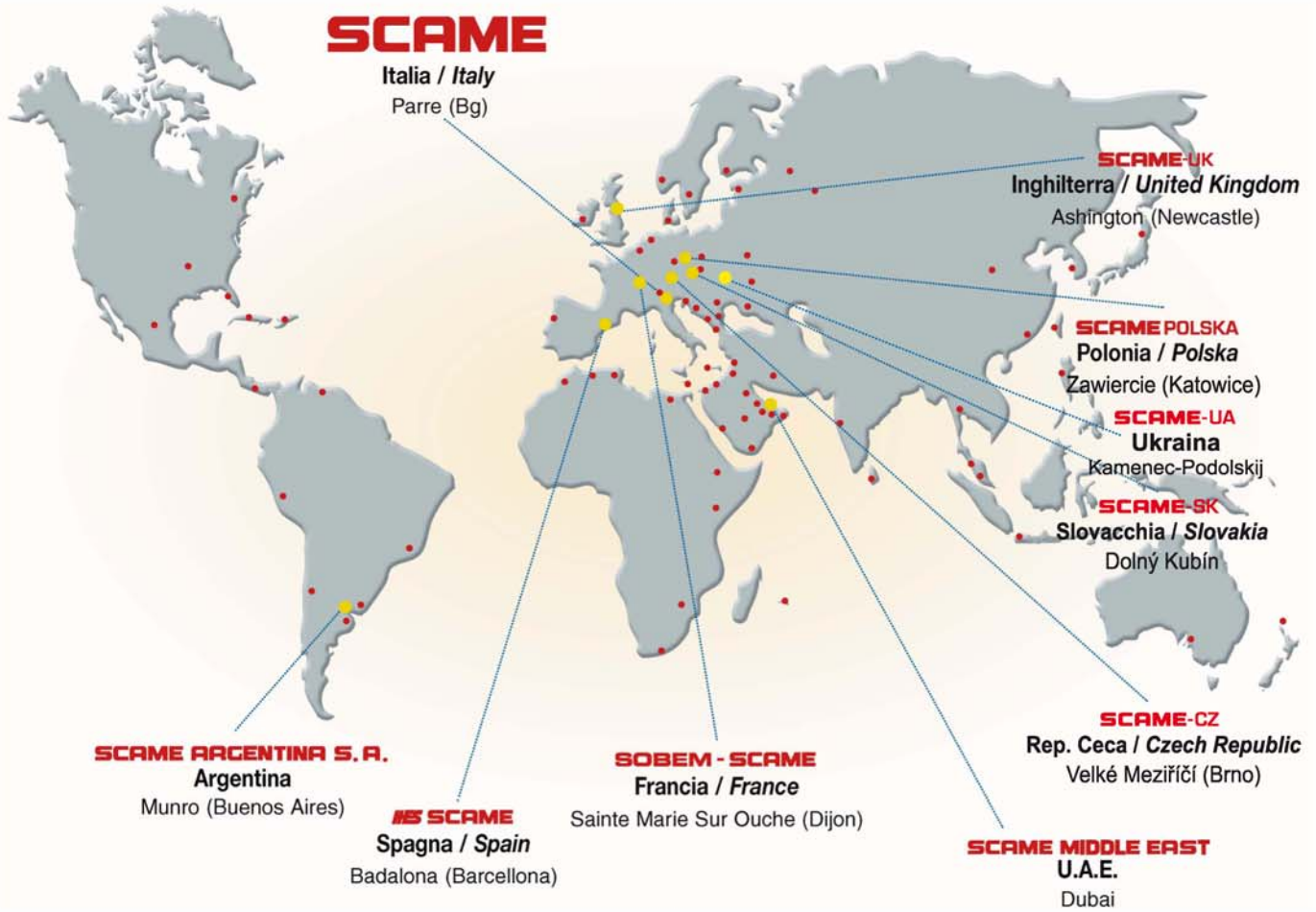

- Dcérska spoločnosť
- Distribútor

OBSAH

1. VIDLICE A ZÁSUVKY PRE PRIEMYSELNÉ APLIKÁCIE

Vidlice a zásuvky sério OPTIMA **str. 9 - 10**

Vidlice a zásuvky sério EUREKA **str. 11 - 15**

Vstavné zásuvky **str. 13 - 14**

Vidlice a zásuvky 63A - 125A **str. 16 - 17**

Vidlice a zásuvky <50V **str. 19 - 20**

BOXY pre vstavné zásuvky **str. 21**

Zásuvky domové **str. 21**

OMNIA **str. 22 - 23**

4. PREDLŽOVACIE PRÍVODY

Viacnásobné zásuvky **str. 33**

Bubny 230V TRIS a ROLLER 330 **str. 34 - 35**

Bubny 230/400V ROLLER 330 a 450 **str. 35 - 37**

AUTOROLLER **str. 37**

5. SPÍNAČE

Tlačidlové ovládače **str. 39**

Vačkové spínače **str. 40 - 41**

Spínacie jednotky **str. 42**

Ovládacie rukoväte **str. 42 - 43**

8. ROZVODNICE

BLOCK 1 **str. 51**

BLOCK 3 **str. 51**

BLOCK 3 bez DIN **str. 51**

BLOCK 4 **str. 51**

BLOCK 4 plný kryt **str. 51**

DOMINO IP66 bez DIN **str. 52**

DOMINO IP66 s otvormi **str. 52**

DOMINO IP66 **str. 53**

10. ROZBOČOVACIE KRABICE

CUBIK IP55 s vývodkami **str. 61**

CUBIK IP55 bez vývodiek **str. 61**

SCABOX IP44 s vývodkami **str. 62**

SCABOX IP56 bez vývodiek **str. 62**

SCABOX IP56 priehľadný **str. 62**

SCABOX IP56 hlboký **str. 62**

Príslušensvo pre SCABOX **str. 63**

BEEBOX IP41 dátové krabice **str. 64**

12. SVORKOVNICE A VÝVODKY

Gumové záslepky **str. 71**

Spojky s maticou **str. 71**

Zátky **str. 71**

Vývodky s PG závitom **str. 72 - 73**

Vývodky s metrickým závitom **str. 72 - 73**

Matice k vývodkám **str. 73**

Gumové tesnenia k vývodkám **str. 73**

Krabicové spojky 10-pólové **str. 74**

13. PRÍSLUŠENSTVO PRE ELEKTROINŠTALÁCIE

SPIREX rúrky ohybné **str. 77**

Rúrky ohybné 320N - 750N **str. 78**

Rúrky pevné 320N - 750N **str. 78**

Príslušenstvo k rúrkam IP40 **str. 79**

Príslušenstvo k rúrkam IP65 **str. 79**

Príchytky **str. 80**

Viazacie špirály **str. 80**

Perforované žľaby **str. 81**

15. ZÁSUVKOVÉ ROZVODNICE

Bez priestoru pre istenie **str. 85 - 86**

BLOCK 3 **str. 88 - 89**

BLOCK 4 **str. 90 - 91**

DOMINO **str. 92 - 93**

„SELV" BLOCK 4 **str. 94**

„SELV" DOMINO **str. 95**

DOMINO 400V/63A **str. 96**

BLOCK prenosné **str. 97**

2. BLOKOVANÉ ZÁSUVKY s vypínačom

ADVANCE 2 zásuvky nástenné str. 25

ADVANCE 2 zásuvky nástenné s DIN str. 26

Príslušenstvo str. 27

3. ADAPTÉRY

Jednocestné str. 29

Viac cestné str. 29 - 30

Prázdne str. 30

Kocka 623... str. 31

6. SVIETIDLÁ

MIZAR IP44 a IP55 str. 45

HYDRA IP44 a IP65 str. 46

Prenosné svietidlá IP20 a IP65 str. 47

7. OBJÍMKY

Plastové str. 49

Porcelánové str. 49

Rôzne str. 49

Jednopólové spínače str. 49

DOMINO nástenná IP40 str. 54

DOMINO vstavná IP40 str. 55

Príslušenstvo str. 56

Svorkovnice a držiaky str. 57

9. TLAČIDLOVÉ HLÁSIČE POŽIARU

Tlačidlové hlásiče str. 59

Skrinka IP65 str. 59

Príslušenstvo str. 59

W-BOX IP41 pod omietku str. 64

ALUBOX IP66 hliníkové krabice str. 65

Príslušenstvo pre ALUBOX str. 65

11. ROZVÁDZAČE

EASYBOX IP65 rozvádzačové skrine str. 68

EASYBOX predné dvere str. 68

Príslušenstvo pre EASYBOX str. 68 - 69

Krabicové spojky jednotlivé str. 74

Deliace svorkovnice 12-pólové str. 75

Rozbočovacie svorkovnice 1-pólové str. 75

Príslušenstvo str. 75

14. DOMOVÉ SPÍNAČE IP55

Káblové príchytky str. 81

Viazacie pásky str. 81

Úchytky pre pásky str. 81

Hmoždinky pre pásky str. 81

UNIBOX prázdny str. 83

UNIBOX kompletné zostavy str. 83

Príslušenstvo str. 83

16. ELEKTROMEROVÉ ROZVÁDZAČE

RE0 do 40A str. 99

RE do 63A str. 100

RE dva merania str. 101

RE so zásuvkami str. 101

17. STAVENISKOVÉ ROZVÁDZAČE

MBOX prázdny str. 103

MBOX str. 104 - 105

EST s meraním str. 106

DST str. 107

1. VIDLICE A ZÁSUVKY PRE PRIEMYSELNÉ APLIKÁCIE

Séria OPTIMA
Séria EUREKA
Séria IEC309
Séria IEC309<50V
Séria OMNIA
Príslušenstvo

Séria OPTIMA je rada nových vidlíc, zásuviek a prívodiek pre priemyselné použitie. SCAME potvrdzujú pokračovanie záväzku hľadať inovatívne riešenia uspokojujúce potreby trhu. Výrazným znakom novej série je extrémne rýchle pripojenie vodičov čo ju odlišuje od ostatných káblových vidlíc a zásuviek na trhu. Ďalšou dôležitou funkciou je patentovo chránená bezpečnostná funkcia „SAFE-IN".

Toto zariadenie zamedzuje vniknutiu cudzích telies do otvorov zásuvky a ich kontaktu so živými časťami. Séria EUREKA a IEC 309 dopĺňa série OPTIMA a obsahuje širokú ponuku rôznych typov a prevedení vidlíc a zásuviek ktorá je rozšírená aj o nezameniteľné prevedenia podľa IEC 60 309.

Zásuvky série OMNIA sú určené predovšetkým pre priemyselné použitie s možnosťou inštalácie ističov a iných prístrojov. Môžu byť použité samostatne ako zásuvky s vypínačom alebo v kompaktnom celku s istiacou skrinkou. Vyrábajú sa v prevedeniach podľa spôsobu montáže, napätia, prúdu a prostredia.

Menovité napätie	Menovitý prúd	Doporučený prierez vodiča mm²				Káblový vstup ∅ mm	
		Vidlice, zásuvky a prívodky		Panelové prevedenie			
		Min	Max	Min	Max	Min	Max
nad 50V	16A	1	2,5	1,5	4	8	15
	32A	2,5	6	2,5	10	11,5	21
	63A	6	16	6	25	7	31
	125A	16	50	25	70	26	48

Farebné značenie podľa napätia V	Farba
od 20 do 25	Fialová
od 40 do 50	Biela
od 100 do 130	Žltá
od 200 do 250	Modrá
od 380 do 480	Červená
od 500 do 690	Čierna

Séria OPTIMA

Referenčné normy: STN EN 60309-1, STN EN 60309-2

VIDLICE - IP44

Priame

	Popis			Farba	Balenie	Katalógové číslo
16A	2P+ E	6h 50/60 Hz	200-250V		10/100	213.1633
	3P+ E	6h 50/60 Hz	380-415V		10/100	213.1636
	3P+N+E	6h 50/60 Hz	346-415V		10/100	213.1637
32A	2P+ E	6h 50/60 Hz	200-250V		10/50	213.3233
	3P+ E	6h 50/60 Hz	380-415V		10/50	213.3236
	3P+N+E	6h 50/60 Hz	346-415V		10/50	213.3237
Priame - bezskrutkové svorky						
16A	2P+E	6h 50/60 Hz	200-250V		10/100	213.1633P
	3P+E	6h 50/60 Hz	380-415V		10/100	213.1636P
	3P+N+E	6h 50/60 Hz	346-415V		10/100	213.1637P

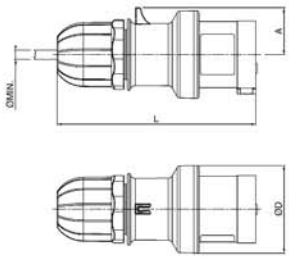

	IP44	A	Ø D	L Min	Ø Min
16A	2P+E	30	56	128	6
	3P+E	34	60	135	6
	3P+N+E	38	65	153	9
32A	2P+E	40	65	162	9
	3P+E	40	65	162	9
	3P+N+E	45	73	176	13

VIDLICE - IP67

Priame

	Popis			Farba	Balenie	Katalógové číslo
16A	2P+ E	6h 50/60 Hz	200-250V		10/100	218.1633
	3P+ E	6h 50/60 Hz	380-415V		10/100	218.1636
	3P+N+E	6h 50/60 Hz	346-415V		10/100	218.1637
32A	2P+ E	6h 50/60 Hz	200-250V		10/50	218.3233
	3P+ E	6h 50/60 Hz	380-415V		10/50	218.3236
	3P+N+E	6h 50/60 Hz	346-415V		10/50	218.3237
Priame - bezskrutkové svorky						
16A	2P+E	6h 50/60 Hz	200-250V		10/100	218.1633P
	3P+E	6h 50/60 Hz	380-415V		10/100	218.1636P
	3P+N+E	6h 50/60 Hz	346-415V		10/100	218.1637P

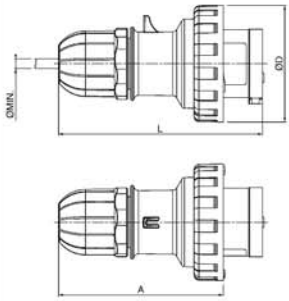

	IP67	A	Ø D	L Min	Ø Min
16A	2P+E	103	73	128	6
	3P+E	110	81	135	6
	3P+N+E	129	88	153	9
32A	2P+E	131	93	162	9
	3P+E	131	93	162	9
	3P+N+E	145	101	176	13

Séria OPTIMA

Referenčné normy: STN EN 60309-1, STN EN 60309-2

ZÁSUVKY SPOJOVACIE - IP44

Priame

	Popis			Farba	Balenie	Katalógové číslo
16A	2P+ E	6h 50/60 Hz	200-250V		10/100	313.1643
	3P+ E	6h 50/60 Hz	380-415V		10/100	313.1646
	3P+N+E	6h 50/60 Hz	346-415V		10/100	313.1647
32A	2P+ E	6h 50/60 Hz	200-250V		10/60	313.3243
	3P+ E	6h 50/60 Hz	380-415V		10/60	313.3246
	3P+N+E	6h 50/60 Hz	346-415V		10/50	313.3247
Priame - bezskrutkové svorky						
16A	2P+E	6h 50/60 Hz	200-250V		10/100	313.1643P
	3P+E	6h 50/60 Hz	380-415V		10/100	313.1646P
	3P+N+E	6h 50/60 Hz	346-415V		10/100	313.1647P

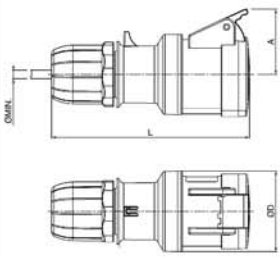

	IP44	A	Ø D	L Min	Ø Min
16A	2P+E	46	56	138	6
	3P+E	49	60	145	6
	3P+N+E	54	65	165	9
32A	2P+E	54	65	175	9
	3P+E	54	65	175	9
	3P+N+E	59	73	190	13

ZÁSUVKY SPOJOVACIE - IP67

Priame

	Popis			Farba	Balenie	Katalógové číslo
16A	2P+ E	6h 50/60 Hz	200-250V		10/100	318.1643
	3P+ E	6h 50/60 Hz	380-415V		10/100	318.1646
	3P+N+E	6h 50/60 Hz	346-415V		10/100	318.1647
32A	2P+ E	6h 50/60 Hz	200-250V		10/60	318.3243
	3P+ E	6h 50/60 Hz	380-415V		10/60	318.3246
	3P+N+E	6h 50/60 Hz	346-415V		10/50	318.3247
Priame - bezskrutkové svorky						
16A	2P+E	6h 50/60 Hz	200-250V		10/100	318.1643P
	3P+E	6h 50/60 Hz	380-415V		10/100	318.1646P
	3P+N+E	6h 50/60 Hz	346-415V		10/100	318.1647P

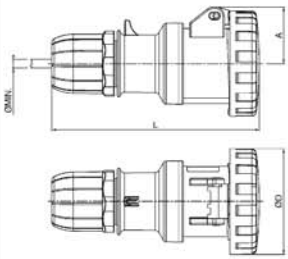

	IP67	A	Ø D	L Min	Ø Min
16A	2P+E	39	73	141	6
	3P+E	43	81	148	6
	3P+N+E	51	88	168	9
32A	2P+E	56	93	178	9
	3P+E	56	93	178	9
	3P+N+E	52	101	195	13

(Rozmery v mm)

Séria OPTIMA

Referenčné normy: STN EN 60309-1, STN EN 60309-2

ZÁSUVKY SPOJOVACIE so zvýšenou bezpečnosťou „SAFE-IN“ - IP44

		Popis		Farba	Balenie	Katalógové číslo
		Priame				
16A	2P+E	6h 50/60 Hz	200-250V		10/100	313.1643H
	3P+E	6h 50/60 Hz	380-415V		10/100	313.1646H
	3P+N+E	6h 50/60 Hz	346-415V		10/100	313.1647H
		Priame - bezskrutkové svorky				
16A	2P+E	6h 50/60 Hz	200-250V		10/100	313.1643PH
	3P+E	6h 50/60 Hz	380-415V		10/100	313.1646PH
	3P+N+E	6h 50/60 Hz	346-415V		10/100	313.1647PH

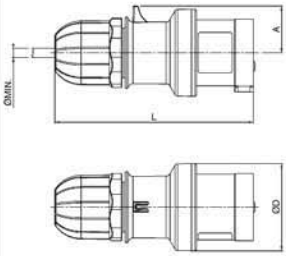

IP44		A	Ø D	L Min	Ø Min
16A	2P+E	30	56	128	6
	3P+E	34	60	135	6
	3P+N+E	38	65	153	9
32A	2P+E	40	65	162	9
	3P+E	40	65	162	9
	3P+N+E	45	73	176	13

ZÁSUVKY SPOJOVACIE so zvýšenou bezpečnosťou „SAFE-IN“ - IP67

		Popis		Farba	Balenie	Katalógové číslo
		Priame				
16A	2P+E	6h 50/60 Hz	200-250V		10/100	318.1643H
	3P+E	6h 50/60 Hz	380-415V		10/100	318.1646H
	3P+N+E	6h 50/60 Hz	346-415V		10/100	318.1647H
		Priame - bezskrutkové svorky				
16A	2P+E	6h 50/60 Hz	200-250V		10/100	318.1643PH
	3P+E	6h 50/60 Hz	380-415V		10/100	318.1646PH
	3P+N+E	6h 50/60 Hz	346-415V		10/100	318.1647PH

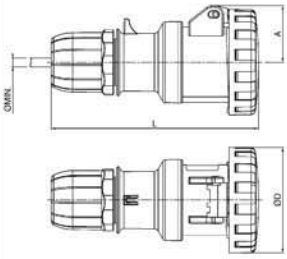

IP67		A	Ø D	L Min	Ø Min
16A	2P+E	39	73	141	6
	3P+E	43	81	148	6
	3P+N+E	51	88	168	9
32A	2P+E	56	93	178	9
	3P+E	56	93	178	9
	3P+N+E	52	101	195	13

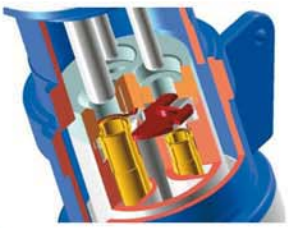

„SAFE-IN”
zásuvky obsahujú bezpečnostné zariadenie na zvýšenie ochrany pred vniknutím nežiadúcich telies do kontaktov.

Séria OPTIMA

Referenčné normy: STN EN 60309-1, STN EN 60309-2

PRÍVODKY - IP44

Rozmer príruby: 75x75 mm

		Popis		Farba	Balenie	Katalógové číslo
		Priame				
16A	2P+ E	6h 50/60 Hz	200-250V		10/100	243.1693
	3P+ E	6h 50/60 Hz	380-415V		10/100	243.1696
	3P+N+E	6h 50/60 Hz	346-415V		10/100	243.1697
32A	2P+ E	6h 50/60 Hz	200-250V		10/60	243.3293
	3P+ E	6h 50/60 Hz	380-415V		10/60	243.3296
	3P+N+E	6h 50/60 Hz	346-415V		10/50	243.3297

PRÍVODKY - IP67

Rozmer príruby: 75x75 mm

		Popis		Farba	Balenie	Katalógové číslo
		Priame				
16A	2P+ E	6h 50/60 Hz	200-250V		10/100	248.1693
	3P+ E	6h 50/60 Hz	380-415V		10/100	248.1696
	3P+N+E	6h 50/60 Hz	346-415V		10/100	248.1697
32A	2P+ E	6h 50/60 Hz	200-250V		10/60	248.3293
	3P+ E	6h 50/60 Hz	380-415V		10/60	248.3296
	3P+N+E	6h 50/60 Hz	346-415V		10/50	248.3297

Séria EUREKA

Referenčné normy: STN EN 60309-1, STN EN 60309-2

VIDLICE - IP44

Priame

		Popis		Farba	Balenie	Katalógové číslo
16A	2P+ E	6h 50/60 Hz	200-250V		10/100	211.1633
	3P+ E	6h 50/60 Hz	380-415V		10/100	211.1636
	3P+N+E	6h 50/60 Hz	346-415V		10/100	211.1637
32A	2P+ E	6h 50/60 Hz	200-250V		10/50	211.3233
	3P+ E	6h 50/60 Hz	380-415V		10/50	211.3236
	3P+N+E	6h 50/60 Hz	346-415V		10/50	211.3237

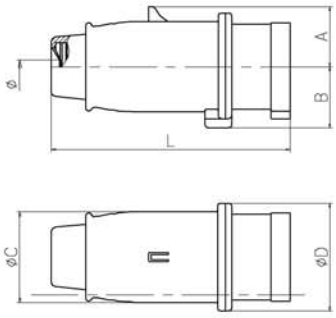

	IP44	A	B	C	D	L	ØMin.
16A	2P+E	30	31	44	53	128	7
	3P+E	34	35	50	59	135	7
	3P+N+E	38	38	57	68	150	9
32A	2P+E	40	38	57	68	159	9
	3P+E	40	38	57	68	159	9
	3P+N+E	45	42	62	75	166	10

VIDLICE - IP67

Priame

		Popis		Farba	Balenie	Katalógové číslo
16A	2P+ E	6h 50/60 Hz	200-250V		10/100	216.1633
	3P+ E	6h 50/60 Hz	380-415V		10/100	216.1636
	3P+N+E	6h 50/60 Hz	346-415V		10/100	216.1637
32A	2P+ E	6h 50/60 Hz	200-250V		10/40	216.3233
	3P+ E	6h 50/60 Hz	380-415V		10/40	216.3236
	3P+N+E	6h 50/60 Hz	346-415V		10/40	216.3237

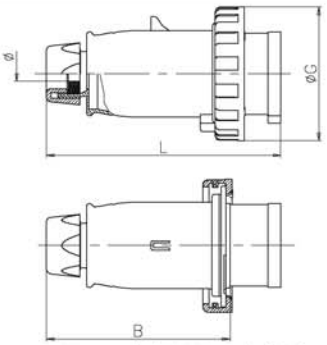

	IP67	ØG	B	L	Ø Min.
16A	2P+E	73	98	132	8
	3P+E	81	105	139	8
	3P+N+E	88	121	155	10
32A	2P+E	93	121	164	10
	3P+E	93	121	164	10
	3P+N+E	101	130	173	14

Séria EUREKA

Referenčné normy: STN EN 60309-1, STN EN 60309-2

VIDLICE - IP44

Rohové

		Popis		Farba	Balenie	Katalógové číslo
16A	2P+ E	6h 50/60 Hz	200-250V		10/100	221.1633
	3P+ E	6h 50/60 Hz	380-415V		10/100	221.1636
	3P+N+E	6h 50/60 Hz	346-415V		10/100	221.1637
32A	2P+ E	6h 50/60 Hz	200-250V		10/60	221.3233
	3P+ E	6h 50/60 Hz	380-415V		10/60	221.3236
	3P+N+E	6h 50/60 Hz	346-415V		10/50	221.3237

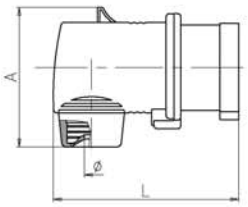

	IP44	A	L	ØMin.
16A	2P+E	70	109	7
	3P+E	77	113	7
	3P+N+E	88	117	9
32A	2P+E	90	135	9
	3P+E	90	135	9
	3P+N+E	100	135	10

VIDLICE - IP67

Rohové

		Popis		Farba	Balenie	Katalógové číslo
16A	2P+ E	6h 50/60 Hz	200-250V		10/100	226.1633
	3P+ E	6h 50/60 Hz	380-415V		10/100	226.1636
	3P+N+E	6h 50/60 Hz	346-415V		10/50	226.1637
32A	2P+ E	6h 50/60 Hz	200-250V		10/40	226.3233
	3P+ E	6h 50/60 Hz	380-415V		10/40	226.3236
	3P+N+E	6h 50/60 Hz	346-415V		10/40	226.3237

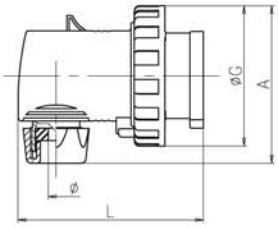

	IP67	A	L	ØG	Ø Min.
16A	2P+E	80	109	73	8
	3P+E	88	113	81	8
	3P+N+E	100	117	88	10
32A	2P+E	100	135	93	10
	3P+E	100	135	93	10
	3P+N+E	108	140	101	14

(Rozmery v mm)

Séria EUREKA

Referenčné normy: STN EN 60309-1, STN EN 60309-2

PRÍVODKY - IP44

Rozmer príruby: 70x87 mm

90°

	Popis				Farba	Balenie	Katalógové číslo
16A	2P+ E	6h	50/60 Hz	200-250V		10/100	242.1693
	3P+ E	6h	50/60 Hz	380-415V		10/100	242.1696
	3P+N+E	6h	50/60 Hz	346-415V		10/100	242.1697
32A	2P+ E	6h	50/60 Hz	200-250V		10/100	242.3293
	3P+ E	6h	50/60 Hz	380-415V		10/100	242.3296
	3P+N+E	6h	50/60 Hz	346-415V		10/100	242.3297

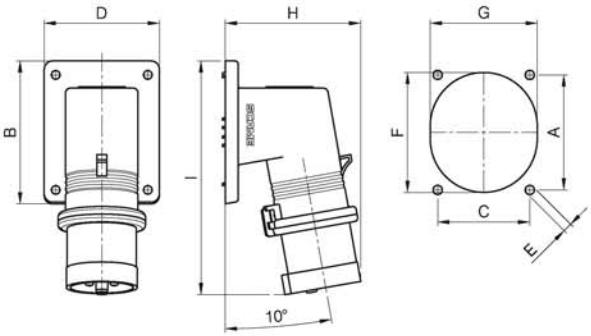

		A	B	C	D	E	F	G	H	I
16A	2P+⏚	70	87	56	70	5,2	73	65	83	142
	3P+⏚	70	87	56	70	5,2	73	65	91	143
	3P+N+⏚	70	87	56	70	5,2	73	65	97	144
32A	2P+⏚	70	87	56	70	5,2	87	76	99	153
	3P+⏚	70	87	56	70	5,2	87	76	99	153
	3P+N+⏚	70	87	56	70	5,2	87	76	107	154

PRÍVODKY - IP67

Rozmer príruby: 70x87 mm

90°

	Popis				Farba	Balenie	Katalógové číslo
16A	2P+ E	6h	50/60 Hz	200-250V		10/100	247.1693
	3P+ E	6h	50/60 Hz	380-415V		10/100	247.1696
	3P+N+E	6h	50/60 Hz	346-415V		10/100	247.1697
32A	2P+ E	6h	50/60 Hz	200-250V		10/100	247.3293
	3P+ E	6h	50/60 Hz	380-415V		10/100	247.3296
	3P+N+E	6h	50/60 Hz	346-415V		10/100	247.3297

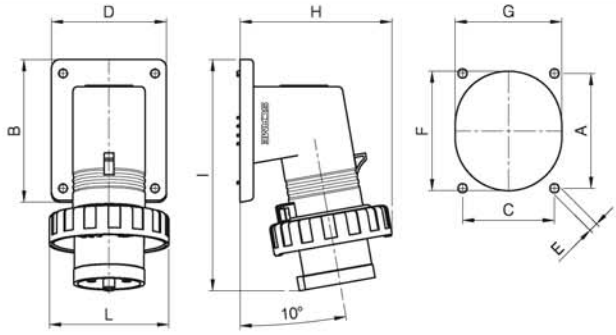

		A	B	C	D	E	F	G	H	I	L
16A	2P+⏚	70	87	56	70	5,2	73	65	93	142	73
	3P+⏚	70	87	56	70	5,2	73	65	102	143	81
	3P+N+⏚	70	87	56	70	5,2	73	65	109	144	88
32A	2P+⏚	70	87	56	70	5,2	87	76	111	153	93
	3P+⏚	70	87	56	70	5,2	87	76	111	153	93
	3P+N+⏚	70	87	56	70	5,2	87	76	120	154	101

Séria EUREKA

Referenčné normy: STN EN 60309-1, STN EN 60309-2

ZÁSUVKY SPOJOVACIE - IP44

Priame

	Popis				Farba	Balenie	Katalógové číslo
16A	2P+ E	6h	50/60 Hz	200-250V		10/100	311.1643
	3P+ E	6h	50/60 Hz	380-415V		10/100	311.1646
	3P+N+E	6h	50/60 Hz	346-415V		10/100	311.1647
32A	2P+ E	6h	50/60 Hz	200-250V		10/50	311.3243
	3P+ E	6h	50/60 Hz	380-415V		10/50	311.3246
	3P+N+E	6h	50/60 Hz	346-415V		10/50	311.3247

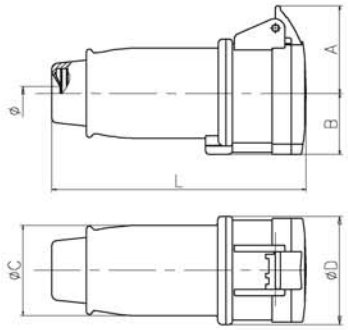

	IP44	A	B	C	D	L	ØMin.
16A	2P+E	46	31	44	53	137	7
	3P+E	49	34	50	60	144	7
	3P+N+E	55	39	57	68	160	9
32A	2P+E	55	39	57	68	170	9
	3P+E	55	39	57	68	170	9
	3P+N+E	61	43	63	75	178	10

ZÁSUVKY SPOJOVACIE - IP44

Priame

	Popis				Farba	Balenie	Katalógové číslo
16A	2P+ E	6h	50/60 Hz	200-250V		10/100	316.1643
	3P+ E	6h	50/60 Hz	380-415V		10/100	316.1646
	3P+N+E	6h	50/60 Hz	346-415V		10/40	316.1647
32A	2P+ E	6h	50/60 Hz	200-250V		10/40	316.3243
	3P+ E	6h	50/60 Hz	380-415V		10/40	316.3246
	3P+N+E	6h	50/60 Hz	346-415V		10/40	316.3247

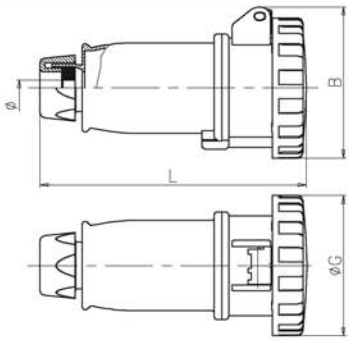

	IP67	ØG	B	L	ØMin.
16A	2P+E	73	75	144	8
	3P+E	81	83	150	8
	3P+N+E	88	95	168	10
32A	2P+E	93	102	178	10
	3P+E	93	102	178	10
	3P+N+E	101	102	187	14

Séria EUREKA

Referenčné normy: STN EN 60309-1, STN EN 60309-2

ZÁSUVKY SPOJOVACIE - IP44

Rohové

		Popis		Farba	Balenie	Katalógové číslo
16A	2P+ E	6h 50/60 Hz	200-250V		10/100	321.1643
	3P+ E	6h 50/60 Hz	380-415V		10/100	321.1646
	3P+N+E	6h 50/60 Hz	346-415V		10/100	321.1647
32A	2P+ E	6h 50/60 Hz	200-250V		10/50	321.3243
	3P+ E	6h 50/60 Hz	380-415V		10/50	321.3246
	3P+N+E	6h 50/60 Hz	346-415V		10/50	321.3247

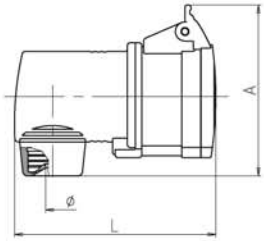

	IP44	A	L	øMin.
16A	2P+E	89	117	7
	3P+E	95	122	7
	3P+N+E	108	127	9
32A	2P+E	110	146	9
	3P+E	110	146	9
	3P+N+E	120	152	10

Séria EUREKA

Referenčné normy: STN EN 60309-1, STN EN 60309-2

ZÁSUVKY - VSTAVNÉ - IP44

Rozmer príruby: 70x87 mm (16A)
84x106 mm (32A)

Šikmé

		Popis		Farba	Balenie	Katalógové číslo
16A	2P+ E	6h 50/60 Hz	200-250V		10/100	412.1663
	3P+ E	6h 50/60 Hz	380-415V		10/100	412.1666
	3P+N+E	6h 50/60 Hz	346-415V		10/100	412.1667
32A	2P+ E	6h 50/60 Hz	200-250V		10/50	412.3263
	3P+ E	6h 50/60 Hz	380-415V		10/50	412.3266
	3P+N+E	6h 50/60 Hz	346-415V		10/50	412.3267

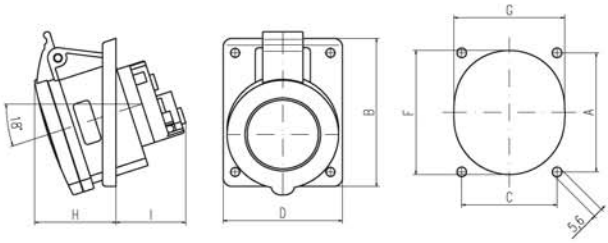

	IP44	A	B	C	D	F	G	H	I
16A	2P+E	70	87	56	70	73	65	45	40
	3P+E	70	87	56	70	73	65	46	40
	3P+N+E	70	87	56	70	73	65	48	41
32A	2P+E	90	106	68	84	87	76	52	60
	3P+E	90	106	68	84	87	76	52	60
	3P+N+E	90	106	68	84	87	76	54	61

ZÁSUVKY SPOJOVACIE - IP67

Rohové

		Popis		Farba	Balenie	Katalógové číslo
16A	2P+ E	6h 50/60 Hz	200-250V		10/100	326.1643
	3P+ E	6h 50/60 Hz	380-415V		10/100	326.1646
	3P+N+E	6h 50/60 Hz	346-415V		10/100	326.1647
32A	2P+ E	6h 50/60 Hz	200-250V		10/40	326.3243
	3P+ E	6h 50/60 Hz	380-415V		10/40	326.3246
	3P+N+E	6h 50/60 Hz	346-415V		10/40	326.3247

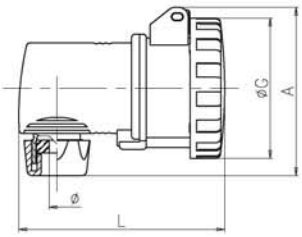

	IP67	A	L	øG	øMin.
16A	2P+E	78	120	73	8
	3P+E	86	125	81	8
	3P+N+E	106	130	88	10
32A	2P+E	106	150	93	10
	3P+E	106	150	93	10
	3P+N+E	107	155	101	14

ZÁSUVKY - VSTAVNÉ - IP67

Rozmer príruby: 70x87 mm (16A)
84x106 mm (32A)

Šikmé

		Popis		Farba	Balenie	Katalógové číslo
16A	2P+ E	6h 50/60 Hz	200-250V		10/100	417.1663
	3P+ E	6h 50/60 Hz	380-415V		10/100	417.1666
	3P+N+E	6h 50/60 Hz	346-415V		10/100	417.1667
32A	2P+ E	6h 50/60 Hz	200-250V		10/50	417.3263
	3P+ E	6h 50/60 Hz	380-415V		10/50	417.3266
	3P+N+E	6h 50/60 Hz	346-415V		10/50	417.3267

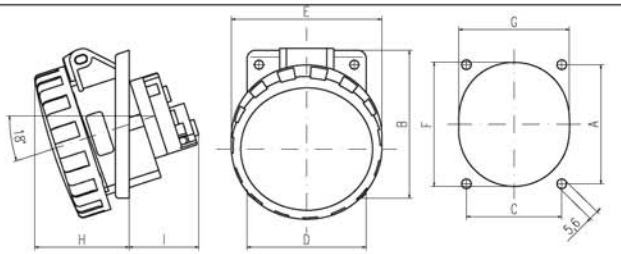

	IP67	A	B	C	D	E	F	G	H	I
16A	2P+E	70	87	56	70	73	73	65	52	40
	3P+E	70	87	56	70	81	73	65	54	40
	3P+N+E	70	87	56	70	88	73	65	55	41
32A	2P+E	90	106	68	84	93	87	76	61	60
	3P+E	90	106	68	84	93	87	76	61	60
	3P+N+E	90	106	68	84	101	87	76	63	61

(Rozmery v mm)

Séria EUREKA

Referenčné normy: STN EN 60309-1, STN EN 60309-2

ZÁSUVKY - VSTAVNÉ - IP44

Rozmer príruby: 75x75 mm

Rovné

	Popis				Farba	Balenie	Katalógové číslo
16A	2P+ E	6h	50/60 Hz	200-250V		10/100	422.1663
	3P+ E	6h	50/60 Hz	380-415V		10/100	422.1666
	3P+N+E	6h	50/60 Hz	346-415V		10/100	422.1667
32A	2P+ E	6h	50/60 Hz	200-250V		10/50	422.3263
	3P+ E	6h	50/60 Hz	380-415V		10/50	422.3266
	3P+N+E	6h	50/60 Hz	346-415V		10/50	422.3267

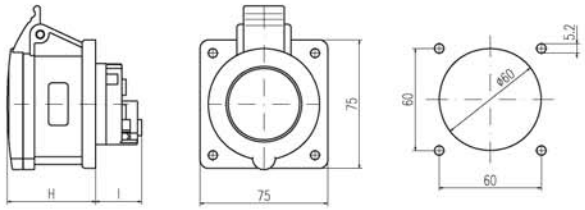

IP44		I	H
16A	2P+E	27	51
	3P+E	27	51
	3P+N+E	27	52
32A	2P+E	42	62
	3P+E	42	62
	3P+N+E	42	63

Séria EUREKA

Referenčné normy: STN EN 60309-1, STN EN 60309-2

ZÁSUVKY - VSTAVNÉ - IP44

Rozmer príruby: 70x87 mm

Rohové 90˚

	Popis				Farba	Balenie	Katalógové číslo
16A	2P+ E	6h	50/60 Hz	200-250V		10/100	452.1663
	3P+ E	6h	50/60 Hz	380-415V		10/100	452.1666
	3P+N+E	6h	50/60 Hz	346-415V		10/100	452.1667
32A	2P+ E	6h	50/60 Hz	200-250V		10/100	452.3263
	3P+ E	6h	50/60 Hz	380-415V		10/100	452.3266
	3P+N+E	6h	50/60 Hz	200/346-250/415V		10/100	452.3267

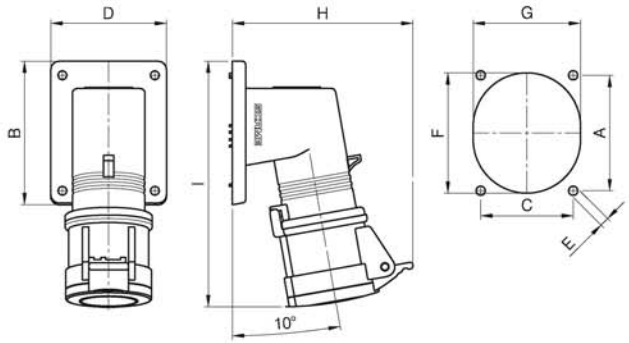

		A	B	C	D	E	F	G	H	I
16A	2P+⏚	70	87	56	70	5,2	73	65	109	149
	3P+⏚	70	87	56	70	5,2	73	65	116	150
	3P+N+⏚	70	87	56	70	5,2	73	65	125	151
32A	2P+⏚	70	87	56	70	5,2	87	76	127	161
	3P+⏚	70	87	56	70	5,2	87	76	127	161
	3P+N+⏚	70	87	56	70	5,2	87	76	137	163

ZÁSUVKY - VSTAVNÉ - IP67

Rozmer príruby: 75x75 mm

Rovné

	Popis				Farba	Balenie	Katalógové číslo
16A	2P+ E	6h	50/60 Hz	200-250V		10/100	427.1663
	3P+ E	6h	50/60 Hz	380-415V		10/100	427.1666
	3P+N+E	6h	50/60 Hz	346-415V		10/100	427.1667
32A	2P+ E	6h	50/60 Hz	200-250V		10/50	427.3263
	3P+ E	6h	50/60 Hz	380-415V		10/50	427.3266
	3P+N+E	6h	50/60 Hz	346-415V		10/50	427.3267

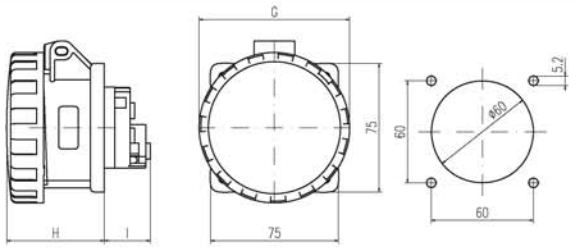

IP67		G	H	I
16A	2P+E	73	56	27
	3P+E	81	57	27
	3P+N+E	88	58	27
32A	2P+E	93	68	42
	3P+E	93	68	42
	3P+N+E	101	69	42

ZÁSUVKY - VSTAVNÉ - IP67

Rozmer príruby: 70x87 mm

Rohové 90˚

	Popis				Farba	Balenie	Katalógové číslo
16A	2P+ E	6h	50/60 Hz	200-250V		10/100	457.1663
	3P+ E	6h	50/60 Hz	380-415V		10/100	457.1666
	3P+N+E	6h	50/60 Hz	346-415V		10/100	457.1667
32A	2P+ E	6h	50/60 Hz	200-250V		10/100	457.3263
	3P+ E	6h	50/60 Hz	380-415V		10/100	457.3266
	3P+N+E	6h	50/60 Hz	200/346-250/415V		10/100	457.3267

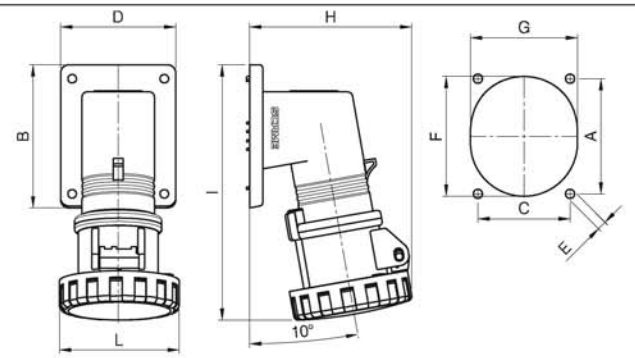

		A	B	C	D	E	F	G	H	I	L
16A	2P+⏚	70	87	56	70	5,2	73	65	98	155	73
	3P+⏚	70	87	56	70	5,2	73	65	107	156	81
	3P+N+⏚	70	87	56	70	5,2	73	65	117	157	88
32A	2P+⏚	70	87	56	70	5,2	87	76	123	168	93
	3P+⏚	70	87	56	70	5,2	87	76	123	168	93
	3P+N+⏚	70	87	56	70	5,2	87	76	127	169	101

Séria EUREKA

Referenčné normy: STN EN 60309-1, STN EN 60309-2

ZÁSUVKY- NÁSTENNÉ - IP44

Šikmý box

		Popis			Farba	Balenie	Katalógové číslo
16A	2P+ E	6h	50/60 Hz	200-250V		10/60	512.1653
	3P+ E	6h	50/60 Hz	380-415V		10/50	512.1656
	3P+N+E	6h	50/60 Hz	346-415V		10/50	512.1657
32A	2P+ E	6h	50/60 Hz	200-250V		10/40	512.3253
	3P+ E	6h	50/60 Hz	380-415V		10/40	512.3256
	3P+N+E	6h	50/60 Hz	346-415V		10/40	512.3257

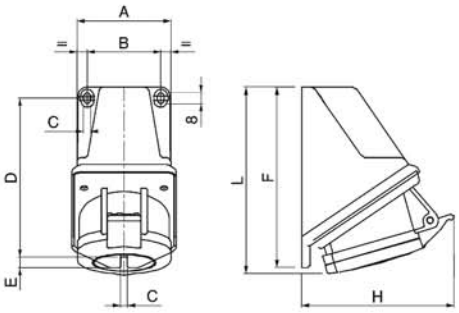

		A	B	C	D	E	F	H	L
16A	2P+T	65	52	5	112	7.5	127	99	128
	3P+T	65	52	5	112	7.5	127	102	131
	3P+N+T	65	52	5	112	7.5	127	107	133
32A	2P+T	80	66	5	121	7.5	137	116	141
	3P+T	80	66	5	121	7.5	137	116	141
	3P+N+T	80	66	5	121	7.5	137	120	143

ZÁSUVKY - NÁSTENNÉ - IP67

Šikmý box

		Popis			Farba	Balenie	Katalógové číslo
16A	2P+ E	6h	50/60 Hz	200-250V		10/50	517.1653
	3P+ E	6h	50/60 Hz	380-415V		10/50	517.1656
	3P+N+E	6h	50/60 Hz	346-415V		10/50	517.1657
32A	2P+ E	6h	50/60 Hz	200-250V		10/40	517.3253
	3P+ E	6h	50/60 Hz	380-415V		10/40	517.3256
	3P+N+E	6h	50/60 Hz	346-415V		10/40	517.3257

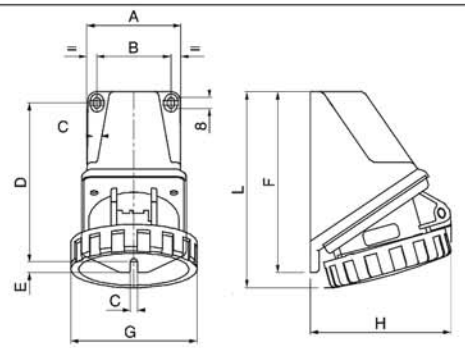

		A	B	C	D	E	F	G	H	L
16A	2P+T	65	52	5	112	7.5	127	73	91	134
	3P+T	65	52	5	112	7.5	127	81	95	135
	3P+N+T	65	52	5	112	7.5	127	88	98	136
32A	2P+T	80	66	5	121	7.5	137	93	112	147
	3P+T	80	66	5	121	7.5	137	93	112	147
	3P+N+T	80	66	5	121	7.5	137	101	113	149

Séria EUREKA

Referenčné normy: STN EN 60309-1, STN EN 60309-2

ZÁSUVKY - NÁSTENNÉ - IP44

Rovný box

		Popis			Farba	Balenie	Katalógové číslo
16A	2P+ E	6h	50/60 Hz	200-250V		10/50	522.1653
	3P+ E	6h	50/60 Hz	380-415V		10/50	522.1656
	3P+N+E	6h	50/60 Hz	346-415V		10/50	522.1657
32A	2P+ E	6h	50/60 Hz	200-250V		10/40	522.3253
	3P+ E	6h	50/60 Hz	380-415V		10/40	522.3256
	3P+N+E	6h	50/60 Hz	346-415V		10/40	522.3257

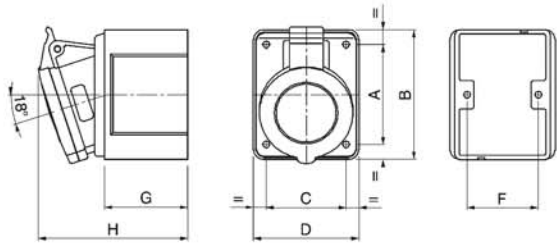

		A	B	C	D	F	G	H
16A	2P+T	70	91	56	74	50	59	102
	3P+T	70	91	56	74	50	59	103
	3P+N+T	70	91	56	74	50	59	105
32A	2P+T	90	111	68	89	62	72	123
	3P+T	90	111	68	89	62	72	123
	3P+N+T	90	111	68	89	62	72	125

ZÁSUVKY - NÁSTENNÉ - IP67

Rovný box

		Popis			Farba	Balenie	Katalógové číslo
16A	2P+ E	6h	50/60 Hz	200-250V		10/50	527.1653
	3P+ E	6h	50/60 Hz	380-415V		10/50	527.1656
	3P+N+E	6h	50/60 Hz	346-415V		10/50	527.1657
32A	2P+ E	6h	50/60 Hz	200-250V		10/40	527.3253
	3P+ E	6h	50/60 Hz	380-415V		10/40	527.3256
	3P+N+E	6h	50/60 Hz	346-415V		10/40	527.3257

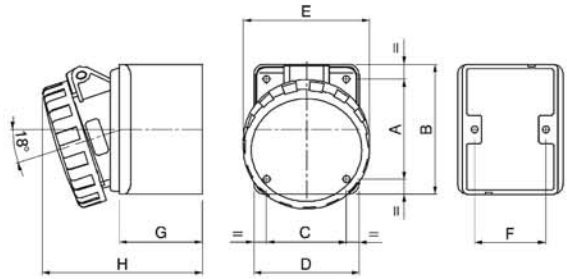

		A	B	C	D	E	F	G	H
16A	2P+T	70	91	56	74	73	50	59	110
	3P+T	70	91	56	74	81	50	59	111
	3P+N+T	70	91	56	74	88	50	59	113
32A	2P+T	90	111	68	89	93	62	72	131
	3P+T	90	111	68	89	93	62	72	131
	3P+N+T	90	111	68	89	101	62	72	134

(Rozmery v mm)

Séria IEC309

Referenčné normy: STN EN 60309-1, STN EN 60309-2

ZÁSUVKY NÁSTENNÉ KOMBINOVANÉ - IP44

Zásuvka kombinovaná FRENCH STANDARD

	Popis		Balenie	Katalógové číslo
16A	2P+E (priemyselná) + 2P+E	6h 50/60 Hz	1	513.1653-FN
	3P+E + 2P+E	6h 50/60 Hz	1	513.1656-FN
	3P+N+E + 2P+E	6h 50/60 Hz	1	513.1657-FN
32A	2P+E (priemyselná) + 2P+E	6h 50/60 Hz	1	513.3253-FF
	3P+E + 2P+E	6h 50/60 Hz	1	513.3256-FF
	3P+N+E + 2P+E	6h 50/60 Hz	1	513.3257-FF

Zásuvka kombinovaná GERMAN STANDARD

	Popis		Balenie	Katalógové číslo
16A	2P+E (priemyselná) + 2P+E	6h 50/60 Hz	1	513.1653-DN
	3P+E + 2P+E	6h 50/60 Hz	1	513.1656-DN
	3P+N+E + 2P+E	6h 50/60 Hz	1	513.1657-DN
32A	2P+E (priemyselná) + 2P+E	6h 50/60 Hz	1	513.3253-DF
	3P+E + 2P+E	6h 50/60 Hz	1	513.3256-DF
	3P+N+E + 2P+E	6h 50/60 Hz	1	513.3257-DF

Séria IEC309

Referenčné normy: STN EN 60309-1, STN EN 60309-2

VIDLICE - IP67

Priame

	Popis			Farba	Balenie	Katalógové číslo
63A	2P+ E	6h 50/60 Hz	200-250V		6/24	215.6333
	3P+ E	6h 50/60 Hz	380-415V		6/24	215.6336
	3P+N+E	6h 50/60 Hz	346-415V		6/24	215.6337
125A	2P+ E	6h 50/60 Hz	200-250V		1/8	215.12533
	3P+ E	6h 50/60 Hz	380-415V		1/8	215.12536
	3P+N+E	6h 50/60 Hz	346-415V		1/8	215.12537

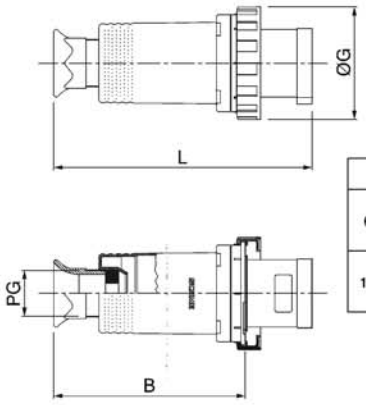

		ØG	B	L	PG
63A	2P+T	112	175	247	36
	3P+T	112	175	247	36
	3P+N+T	112	175	247	36
125A	2P+T	128	235	308	48
	3P+T	128	235	308	48
	3P+N+T	128	235	308	48

ZÁSUVKY - SPOJKY - IP67

Priame

	Popis			Farba	Balenie	Katalógové číslo
63A	2P+ E	6h 50/60 Hz	200-250V		6/24	315.6343
	3P+ E	6h 50/60 Hz	380-415V		6/24	315.6346
	3P+N+E	6h 50/60 Hz	346-415V		6/24	315.6347
125A	2P+ E	6h 50/60 Hz	200-250V		1/8	315.12543
	3P+ E	6h 50/60 Hz	380-415V		1/8	315.12546
	3P+N+E	6h 50/60 Hz	346-415V		1/8	315.12547

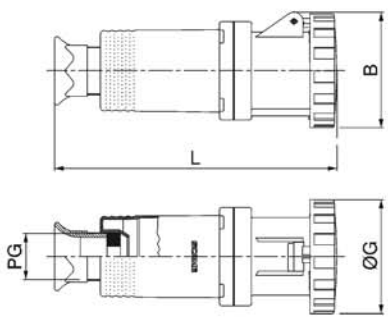

		ØG	B	L	PG
63A	2P+T	112	114	257	36
	3P+T	112	114	257	36
	3P+N+T	112	114	257	36
125A	2P+T	128	128	324	48
	3P+T	128	128	324	48
	3P+N+T	128	128	324	48

Séria IEC309

Referenčné normy: STN EN 60309-1, STN EN 60309-2

PRÍVODKY - IP67

Štandardné

		Popis			Farba	Balenie	Katalógové číslo
63A	2P+ E	6h 50/60 Hz	200-250V			3/12	245.6393
	3P+ E	6h 50/60 Hz	380-415V			3/12	245.6396
	3P+N+E	6h 50/60 Hz	346-415V			3/12	245.6398
125A	2P+ E	6h 50/60 Hz	200-250V			1/8	245.12593
	3P+ E	6h 50/60 Hz	380-415V			1/8	245.12596
	3P+N+E	6h 50/60 Hz	346-415V			1/8	245.12597

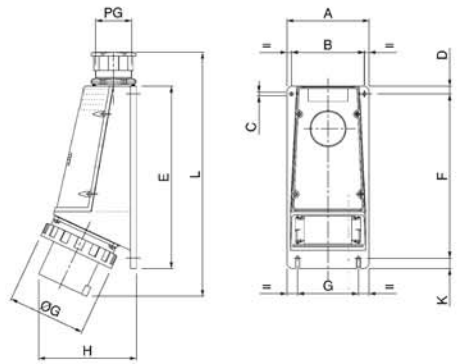

		A	B	C	D	E	F	G	H	K	L	PG/M	ØG
63A	2P+T	115	96	6	10	235	205	80	131	15	267	29/32	112
	3P+T	115	96	6	10	235	205	80	131	15	267	29/32	112
	3P+N+T	115	96	6	10	235	205	80	131	15	267	29/32	112
125A	2P+T	135	120	6	13	300	270	100	159	17	346	48/63	128
	3P+T	135	120	6	13	300	270	100	159	17	346	48/63	128
	3P+N+T	135	120	6	13	300	270	100	159	17	346	48/63	128

PRÍVODKY - IP67

Vstavné

		Popis			Farba	Balenie	Katalógové číslo
63A	2P+ E	6h 50/60 Hz	200-250V			10	246.6393
	3P+ E	6h 50/60 Hz	380-415V			10	246.6396
	3P+N+E	6h 50/60 Hz	346-415V			10	246.6398
125A	2P+ E	6h 50/60 Hz	200-250V			10	246.12593
	3P+ E	6h 50/60 Hz	380-415V			10	246.12596
	3P+N+E	6h 50/60 Hz	346-415V			10	246.12597

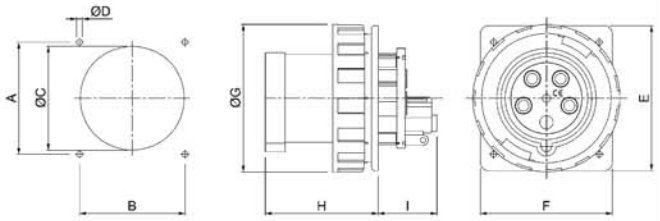

		A	B	ØC	ØD	E	F	ØG	H	I
63A	2P+T	85	80	79	4.5	110	100	112	88.5	44.5
	3P+T	85	80	79	4.5	110	100	112	88.5	44.5
	3P+N+T	85	80	79	4.5	110	100	112	88.5	44.5
125A	2P+T	100	100	90	6	114	114	128.5	97	53.5
	3P+T	100	100	90	6	114	114	128.5	97	53.5
	3P+N+T	100	100	90	6	114	114	128.5	97	53.5

Séria IEC309

Referenčné normy: STN EN 60309-1, STN EN 60309-2

ZÁSUVKY - VSTAVNÉ - IP67

Rozmer príruby: 110x110 mm (63A)
114x114 mm (125A)

Šikmé

		Popis			Farba	Balenie	Katalógové číslo
63A	2P+ E	6h 50/60 Hz	200-250V			6/30	415.6363
	3P+ E	6h 50/60 Hz	380-415V			6/30	415.6366
	3P+N+E	6h 50/60 Hz	346-415V			6/30	415.6367
125A	2P+ E	6h 50/60 Hz	200-250V			1/10	415.12563
	3P+ E	6h 50/60 Hz	380-415V			1/10	415.12566
	3P+N+E	6h 50/60 Hz	346-415V			1/10	415.12567

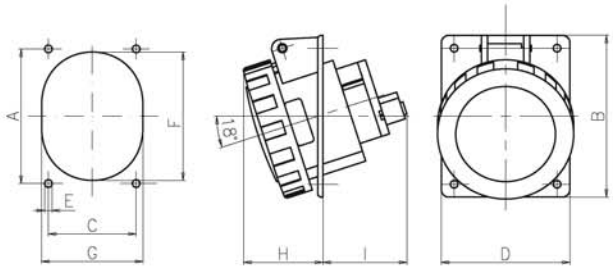

		A	B	C	D	E	F	H	I	G
63A	2P+E	85	110	80	100	5	92	63	89	80
	3P+E	85	110	80	100	5	92	63	89	80
	3P+N+E	85	110	80	100	5	92	63	89	80
125A	3P+E	90	114	90	114	6	104	76	86	92
	3P+N+E	90	114	90	114	6	104	76	86	92

ZÁSUVKY - NÁSTENNÉ - IP67

Šikmý box

		Popis			Farba	Balenie	Katalógové číslo
63A	2P+ E	6h 50/60 Hz	200-250V			6/24	515.6353
	3P+ E	6h 50/60 Hz	380-415V			6/24	515.6356
	3P+N+E	6h 50/60 Hz	346-415V			6/24	515.6357
125A	2P+ E	6h 50/60 Hz	200-250V			1/8	515.12553
	3P+ E	6h 50/60 Hz	380-415V			1/8	515.12556
	3P+N+E	6h 50/60 Hz	346-415V			1/8	515.12557

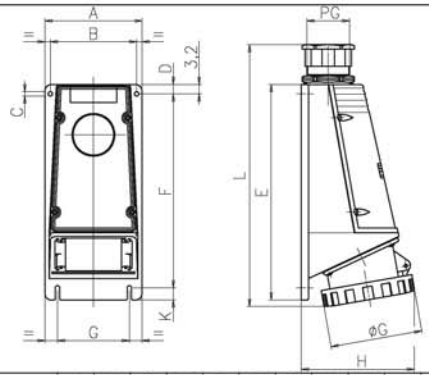

		A	B	C	D	E	F	G	H	K	I	L	PG	ØG
63A	2P+E	115	96	6	10	15	185	80	125	15	235	267	29	106
	3P+E	115	96	6	10	15	185	80	125	15	235	267	29	106
	3P+N+E	115	96	6	10	15	185	80	125	15	235	267	29	106
125A	3P+E	135	120	6	13	17	270	100	157	17	308	346	48	128
	3P+N+E	135	120	6	13	17	270	100	157	17	308	346	48	128

(Rozmery v mm)

Séria IEC309 <50V

Referenčné normy: STN EN 60309-1, STN EN 60309-2

VIDLICE - IP44

Priame **<50V**

		Popis		Farba	Balenie	Katalógové číslo
16A	2P	h 50/60 Hz	20-25V	■	10/100	230.1600
		12h 50/60 Hz	40-50V	□	10/100	230.1601
	3P	h 50/60 Hz	20-25V	■	10/100	230.1604
		12h 50/60 Hz	40-50V	□	10/100	230.1603
32A	2P	h 50/60 Hz	20-25V	■	10/100	230.3200
		12h 50/60 Hz	40-50V	□	10/100	230.3201
	3P	h 50/60 Hz	20-25V	■	10/100	230.3204
		12h 50/60 Hz	40-50V	□	10/100	230.3203

VIDLICE - IP67

Piame **<50V**

		Popis		Farba	Balenie	Katalógové číslo
16A	2P	h 50/60 Hz	20-25V	■	10/100	235.1600
		12h 50/60 Hz	40-50V	□	10/100	235.1601
	3P	h 50/60 Hz	20-25V	■	10/100	235.1604
		12h 50/60 Hz	40-50V	□	10/100	235.1603
32A	2P	h 50/60 Hz	20-25V	■	10/100	235.3200
		12h 50/60 Hz	40-50V	□	10/100	235.3201
	3P	h 50/60 Hz	20-25V	■	10/100	235.3204
		12h 50/60 Hz	40-50V	□	10/100	235.3203

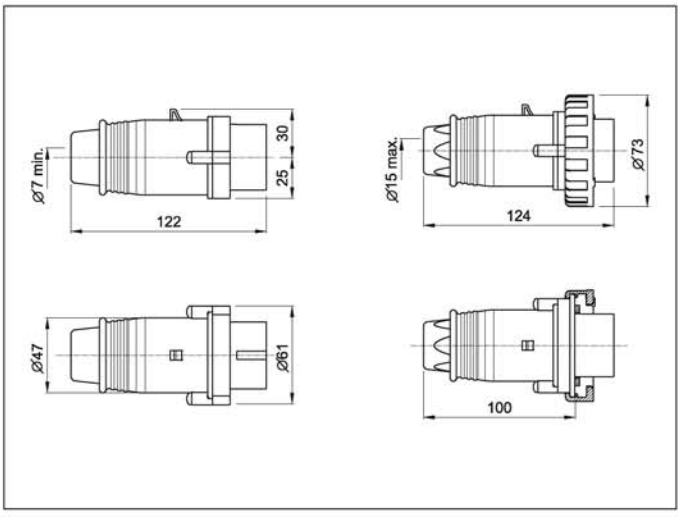

Séria IEC309 <50V

Referenčné normy: STN EN 60309-1, STN EN 60309-2

ZÁSUVKY - SPOJKY - IP44

Rovné **<50V**

		Popis		Farba	Balenie	Katalógové číslo
16A	2P	h 50/60 Hz	20-25V	■	10/100	330.1605
		12h 50/60 Hz	40-50V	□	10/100	330.1606
	3P	h 50/60 Hz	20-25V	■	10/100	330.1609
		12h 50/60 Hz	40-50V	□	10/100	330.1608
32A	2P	h 50/60 Hz	20-25V	■	10/100	330.3205
		12h 50/60 Hz	40-50V	□	10/100	330.3206
	3P	h 50/60 Hz	20-25V	■	10/100	330.3209
		12h 50/60 Hz	40-50V	□	10/100	330.3208

ZÁSUVKY - SPOJKY - IP67

Rovné **<50V**

		Popis		Farba	Balenie	Katalógové číslo
16A	2P	h 50/60 Hz	20-25V	■	10/100	335.1605
		12h 50/60 Hz	40-50V	□	10/100	335.1606
	3P	h 50/60 Hz	20-25V	■	10/100	335.1609
		12h 50/60 Hz	40-50V	□	10/100	335.1608
32A	2P	h 50/60 Hz	20-25V	■	10/50	335.3205
		12h 50/60 Hz	40-50V	□	10/50	335.3206
	3P	h 50/60 Hz	20-25V	■	10/50	335.3209
		12h 50/60 Hz	40-50V	□	10/50	335.3208

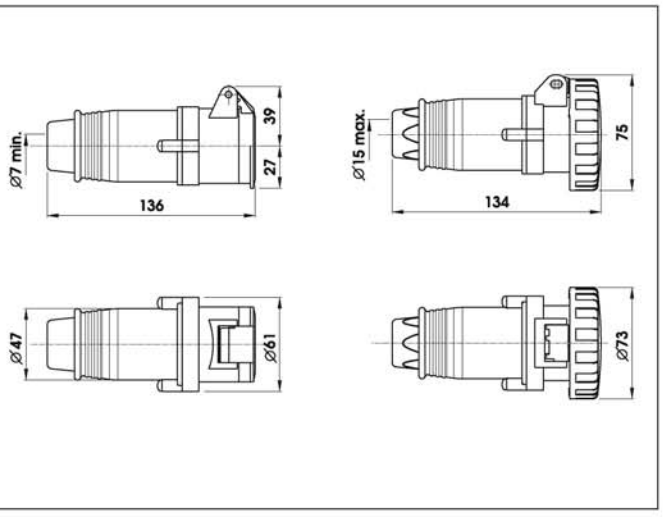

Séria IEC309 <50V

Referenčné normy: STN EN 60309-1, STN EN 60309-2

ZÁSUVKY - VSTAVNÉ - IP44

Rozmer príruby: 70x87 mm (Šikmé)
55x55 mm (Priame)

Šikmé **<50V**

		Popis		Farba	Balenie	Katalógové číslo
16A	2P	h 50/60 Hz	20-25V		10/100	430.1615
		12h 50/60 Hz	40-50V		10/100	430.1616
	3P	h 50/60 Hz	20-25V		10/100	430.1619
		12h 50/60 Hz	40-50V		10/100	430.1618
32A	2P	h 50/60 Hz	20-25V		10/100	430.3215
		12h 50/60 Hz	40-50V		10/100	430.3216
	3P	h 50/60 Hz	20-25V		10/100	430.3219
		12h 50/60 Hz	40-50V		10/100	430.3218

Priame **<50V**

		Popis		Farba	Balenie	Katalógové číslo
16A	2P	h 50/60 Hz	20-25V		10/100	430.1615/R
		12h 50/60 Hz	40-50V		10/100	430.1616/R
	3P	h 50/60 Hz	20-25V		10/100	430.1619/R
		12h 50/60 Hz	40-50V		10/100	430.1618/R
32A	2P	h 50/60 Hz	20-25V		10/100	430.3215/R
		12h 50/60 Hz	40-50V		10/100	430.3216/R
	3P	h 50/60 Hz	20-25V		10/100	430.3219/R
		12h 50/60 Hz	40-50V		10/100	430.3218/R

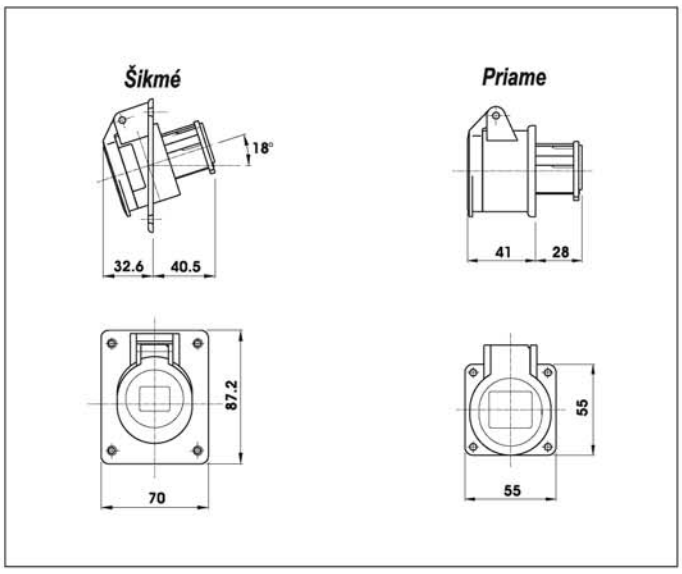

Séria IEC309 <50V

ZÁSUVKY - VSTAVNÉ - IP67

Rozmer príruby: 70x87 mm (Šikmé)
55x55 mm (Priame)

Šikmé **<50V**

		Popis		Farba	Balenie	Katalógové číslo
16A	2P	h 50/60 Hz	20-25V		10/100	435.1615
		12h 50/60 Hz	40-50V		10/100	435.1616
	3P	h 50/60 Hz	20-25V		10/100	435.1619
		12h 50/60 Hz	40-50V		10/100	435.1618
32A	2P	h 50/60 Hz	20-25V		10/100	435.3215
		12h 50/60 Hz	40-50V		10/100	435.3216
	3P	h 50/60 Hz	20-25V		10/100	435.3219
		12h 50/60 Hz	40-50V		10/100	435.3218

Priame **<50V**

		Popis		Farba	Balenie	Katalógové číslo
16A	2P	h 50/60 Hz	20-25V		10/100	435.1615/R
		12h 50/60 Hz	40-50V		10/100	435.1616/R
	3P	h 50/60 Hz	20-25V		10/100	435.1619/R
		12h 50/60 Hz	40-50V		10/100	435.1618/R
32A	2P	h 50/60 Hz	20-25V		10/100	435.3215/R
		12h 50/60 Hz	40-50V		10/100	435.3216/R
	3P	h 50/60 Hz	20-25V		10/100	435.3219/R
		12h 50/60 Hz	40-50V		10/100	435.3218/R

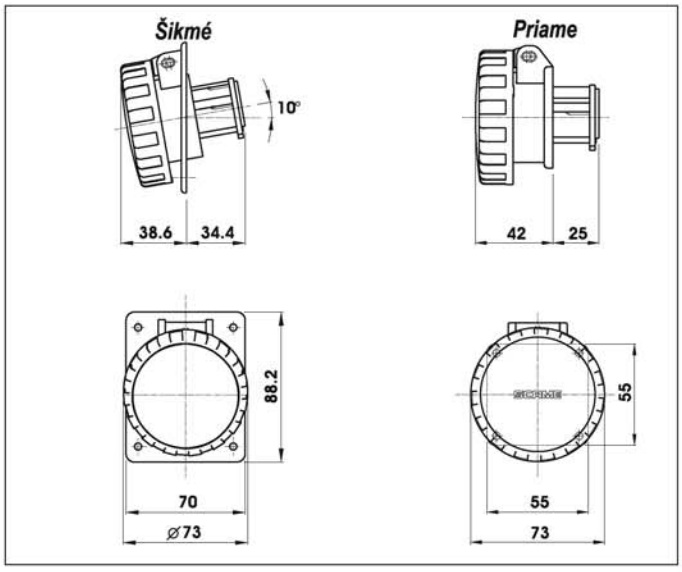

(Rozmery v mm)

Séria IEC309 <50V

Referenčné normy: STN EN 60309-1, STN EN 60309-2

ZÁSUVKY - NÁSTENNÉ - IP44

Šikmý box **<50V**

		Popis		Farba	Balenie	Katalógové číslo
16A	2P	h 50/60 Hz	20-25V	■	10/50	530.01610
		12h 50/60 Hz	40-50V	□	10/50	530.01611
	3P	h 50/60 Hz	20-25V	■	10/50	530.01614
		12h 50/60 Hz	40-50V	□	10/50	530.01613
32A	2P	h 50/60 Hz	20-25V	■	10/50	530.03210
		12h 50/60 Hz	40-50V	□	10/50	530.03211
	3P	h 50/60 Hz	20-25V	■	10/50	530.03214
		12h 50/60 Hz	40-50V	□	10/50	530.03213

Priamy box **<50V**

		Popis		Farba	Balenie	Katalógové číslo
16A	2P	h 50/60 Hz	20-25V	■	10/50	530.1610
		12h 50/60 Hz	40-50V	□	10/50	530.1611
	3P	h 50/60 Hz	20-25V	■	10/50	530.1614
		12h 50/60 Hz	40-50V	□	10/50	530.1613
32A	2P	h 50/60 Hz	20-25V	■	10/50	530.3210
		12h 50/60 Hz	40-50V	□	10/50	530.3211
	3P	h 50/60 Hz	20-25V	■	10/50	530.3214
		12h 50/60 Hz	40-50V	□	10/50	530.3213

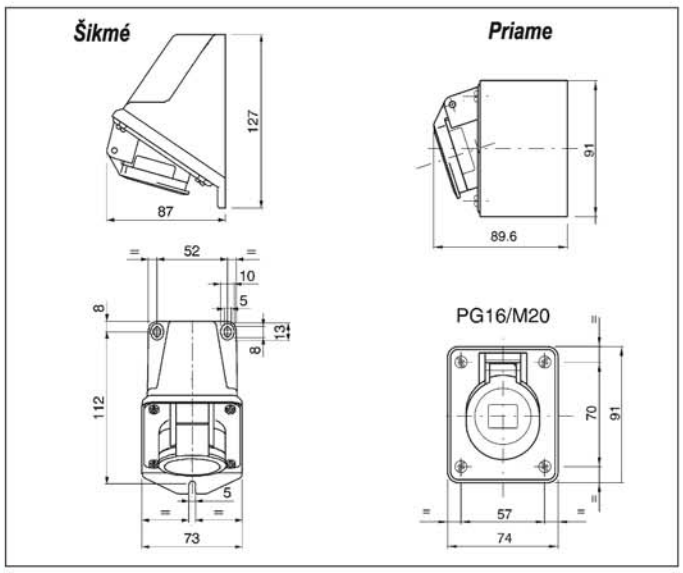

Séria IEC309 <50V

Referenčné normy: STN EN 60309-1, STN EN 60309-2

ZÁSUVKY - NÁSTENNÉ - IP67

Šikmý box **<50V**

		Popis		Farba	Balenie	Katalógové číslo
16A	2P	h 50/60 Hz	20-25V	■	10/50	535.01610
		12h 50/60 Hz	40-50V	□	10/50	535.01611
	3P	h 50/60 Hz	20-25V	■	10/50	535.01614
		12h 50/60 Hz	40-50V	□	10/50	535.01613
32A	2P	h 50/60 Hz	20-25V	■	10/50	535.03210
		12h 50/60 Hz	40-50V	□	10/50	535.03211
	3P	h 50/60 Hz	20-25V	■	10/50	535.03214
		12h 50/60 Hz	40-50V	□	10/50	535.03213

Rovný box **<50V**

		Popis		Farba	Balenie	Katalógové číslo
16A	2P	h 50/60 Hz	20-25V	■	10/50	535.1610
		12h 50/60 Hz	40-50V	□	10/50	535.1611
	3P	h 50/60 Hz	20-25V	■	10/50	535.1614
		12h 50/60 Hz	40-50V	□	10/50	535.1613
32A	2P	h 50/60 Hz	20-25V	■	10/50	535.3210
		12h 50/60 Hz	40-50V	□	10/50	535.3211
	3P	h 50/60 Hz	20-25V	■	10/50	535.3214
		12h 50/60 Hz	40-50V	□	10/50	535.3213

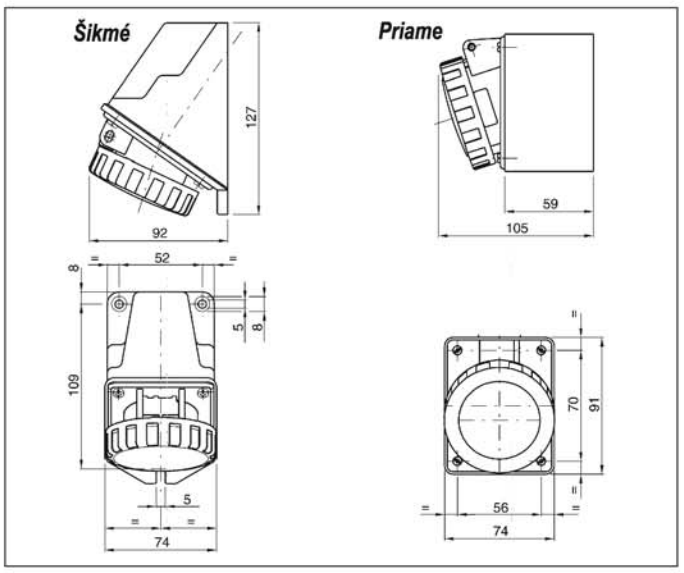

Príslušenstvo

PRÁZDNÉ BOXY

Rovný box

Popis	Rozmer príruby	Farba	Balenie	Katalógové číslo
16A - IP44/IP67	70x87		10	570.0016
32A - IP44/IP67	84x106		10	570.0032

Šikmý box

Popis	Rozmer príruby	Farba	Balenie	Katalógové číslo
16A - IP44/IP67	70x87		10	570.0116
32A - IP44/IP67	84x106		10	570.0132

Šikmý box

Popis	Rozmer príruby	Farba	Balenie	Katalógové číslo
63A - IP67	100x110		6	570.0163
125A - IP67	114x114		6	570.0125

Kryt vidlice IP44 a IP67

Popis		Farba	Balenie	Katalógové číslo
Kryt vidlice 16A/20A	2P+T		1/10	570.0316

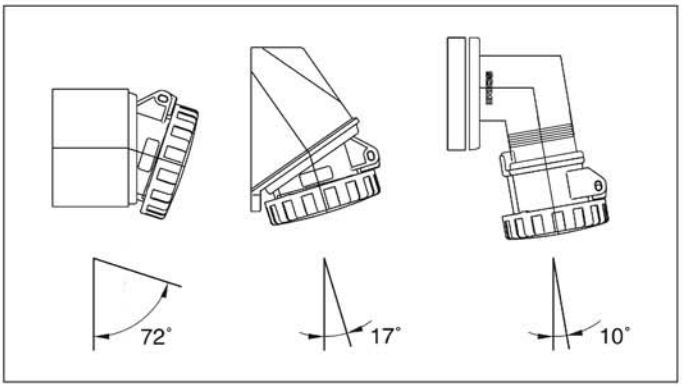

ZÁSUVKY DOMOVÉ - IP54

Vstavné

Popis	Rozmer príruby	Farba	Balenie	Katalógové číslo
2P+E - 16A - 250V~ French Standard	50x60		10/100	570.2091
	70x87		10/100	570.4091
2P+E - 16A - 250V~ German Standard	50x60		10/100	570.2061
	70x87		10/100	570.4061

Nástenné

Popis	Rozmer príruby	Farba	Balenie	Katalógové číslo
2P+E - 16A - 250V~ French Standard	70x87		9/90	570.4191
2P+E - 16A - 250V~ German Standard	70x87		9/90	570.4161

570.4091

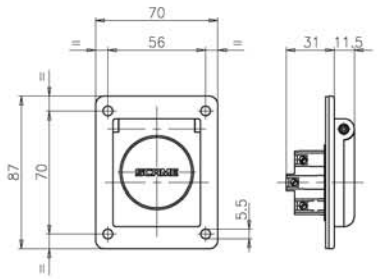

570.2091

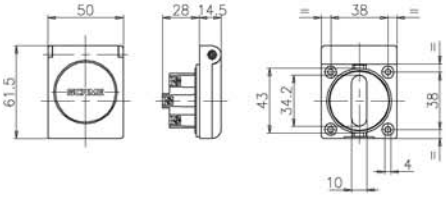

(Rozmery v mm)

Séria OMNIA

Referenčné normy: STN EN 60309-1, STN EN 60309-2

ZÁSUVKY - VSTAVNÉ - IP44 S BEZPEČNOSTNÝM BLOKOVANÍM

Rozmer príruby: 136x125 mm

S uzamykateľným vypínačom

	Popis				Farba	Balenie	Katalógové číslo
16A	2P+ E	6h	50/60 Hz	200-250V		6	400.1683
	3P+ E	6h	50/60 Hz	380-415V		6	400.1686
	3P+N+E	6h	50/60 Hz	346-415V		6	400.1687
32A	2P+ E	6h	50/60 Hz	200-250V		6	400.3283
	3P+ E	6h	50/60 Hz	380-415V		6	400.3286
	3P+N+E	6h	50/60 Hz	346-415V		6	400.3287

ZÁSUVKY - VSTAVNÉ - IP67 S BEZPEČNOSTNÝM BLOKOVANÍM

Rozmer príruby: 136x125 mm

S uzamykateľným vypínačom

	Popis				Farba	Balenie	Katalógové číslo
16A	2P+ E	6h	50/60 Hz	200-250V		6	405.1683
	3P+ E	6h	50/60 Hz	380-415V		6	405.1686
	3P+N+E	6h	50/60 Hz	346-415V		6	405.1687
32A	2P+ E	6h	50/60 Hz	200-250V		6	405.3283
	3P+ E	6h	50/60 Hz	380-415V		6	405.3286
	3P+N+E	6h	50/60 Hz	346-415V		6	405.3287

Séria OMNIA

Referenčné normy: STN EN 60309-1, STN EN 60309-2

ZÁSUVKY - NÁSTENNÉ - IP44 S BEZPEČNOSTNÝM BLOKOVANÍM

Rozmer príruby: 136x125 mm

S uzamykateľným vypínačom

	Popis				Farba	Balenie	Katalógové číslo
16A	2P+ E	6h	50/60 Hz	200-250V		6	500.1683
	3P+ E	6h	50/60 Hz	380-415V		6	500.1686
	3P+N+E	6h	50/60 Hz	346-415V		6	500.1687
32A	2P+ E	6h	50/60 Hz	200-250V		6	500.3283
	3P+ E	6h	50/60 Hz	380-415V		6	500.3286
	3P+N+E	6h	50/60 Hz	346-415V		6	500.3287

ZÁSUVKY - NÁSTENNÉ - IP67 S BEZPEČNOSTNÝM BLOKOVANÍM

Rozmer príruby: 136x125 mm

S uzamykateľným vypínačom

	Popis				Farba	Balenie	Katalógové číslo
16A	2P+ E	6h	50/60 Hz	200-250V		6	505.1683
	3P+ E	6h	50/60 Hz	380-415V		6	505.1686
	3P+N+E	6h	50/60 Hz	346-415V		6	505.1687
32A	2P+ E	6h	50/60 Hz	200-250V		6	505.3283
	3P+ E	6h	50/60 Hz	380-415V		6	505.3286
	3P+N+E	6h	50/60 Hz	346-415V		6	505.3287

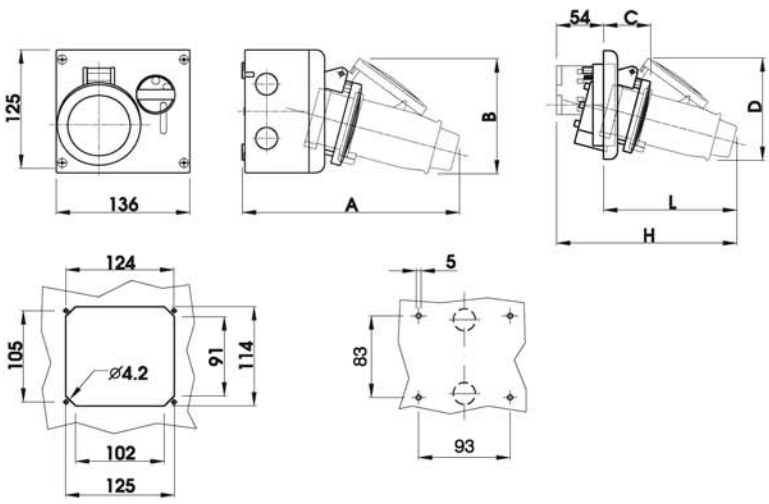

	IP44		A	B	C	D	L	H
Bez základne na poistku	16A	2P+E	198	95	51	95	130	184
		3P+E	205	107	53	107	137	190
		3P+N+E	226	118	54	118	153	207
	32A	2P+E	229	121	63	121	161	215
		3P+E	229	121	63	121	161	215
		3P+N+E	236	127	64	127	169	223
So základňou na poistku	16A	2P+E	213	95	66	95	145	203
		3P+E	220	107	68	107	152	209
		3P+N+E	241	118	69	118	168	226
	32A	2P+E	244	121	78	121	176	234
		3P+E	244	121	78	121	176	234
		3P+N+E	251	127	79	127	194	242

Otvory	PG16	PG21
RH side	2	
LH side	2	
TOP Side	2	1
BTM. Side		1
REAR side	2	

Séria OMNIA

Referenčné normy: STN EN 60309-1, STN EN 60309-2

ZÁSUVKY - VSTAVNÉ - IP67 S BEZPEČNOSTNÝM BLOKOVANÍM (63A)

Rozmer príruby: 275x135 mm

S uzamykateľným vypínačom

	Popis				Farba	Balenie	Katalógové číslo
63A	2P+ E	6h	50/60 Hz	200-250V		6	405.6383
	3P+ E	6h	50/60 Hz	380-415V		6	405.6386
	3P+N+E	6h	50/60 Hz	346-415V		6	405.6387

Príslušenstvo

PRE OMNIA

Okienko pre prístroje IP55

Popis	Rozmer príruby	Farba	Balenie	Katalógové číslo
6 Modul DIN	136x125x25		6	572.0120

Záslepka do otvoru IP67

Popis	Farba	Balenie	Katalógové číslo
bez otvoru (63A)		1/6	654.0120
1x otvor (32A)		1/6	654.0125
1x otvor (16A)		1/6	654.0126

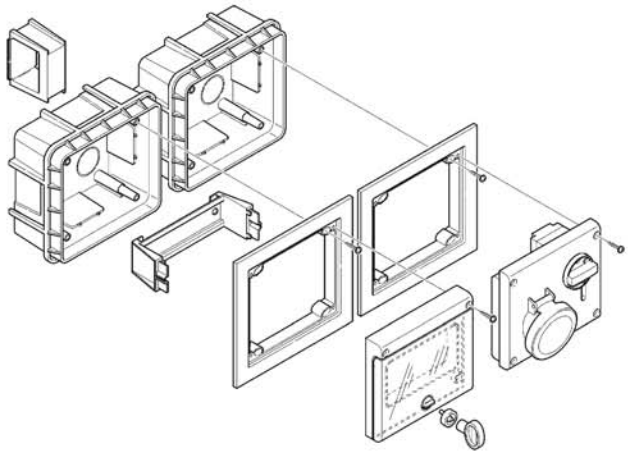

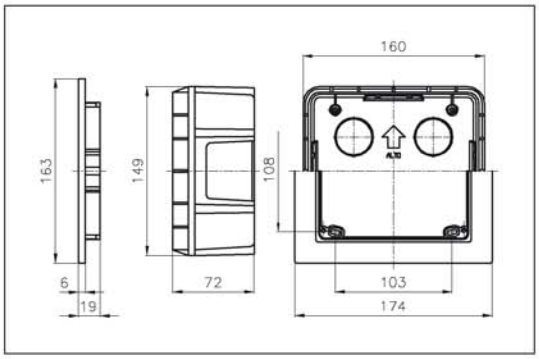

Séria OMNIA

Referenčné normy: STN EN 60309-1, STN EN 60309-2

ZÁSUVKY - NÁSTENNÉ - IP67 S BEZPEČNOSTNÝM BLOKOVANÍM (63A)

Rozmer príruby: 275x135 mm

S uzamykateľným vypínačom

	Popis				Farba	Balenie	Katalógové číslo
63A	2P+ E	6h	50/60 Hz	200-250V		6	505.M6383
	3P+ E	6h	50/60 Hz	380-415V		6	505.M6386
	3P+N+E	6h	50/60 Hz	346-415V		6	505.M6387

Krabica

Popis	Rozmer príruby	Farba	Balenie	Katalógové číslo
Krabica pod omietku	160x149x72		6	572.0200
Krabica na omietku	160x149x72		6	572.0310

Rámik na krabicu pod omietku

Popis	Rozmer príruby	Farba	Balenie	Katalógové číslo
Rámik	174x163x19		6	572.0220

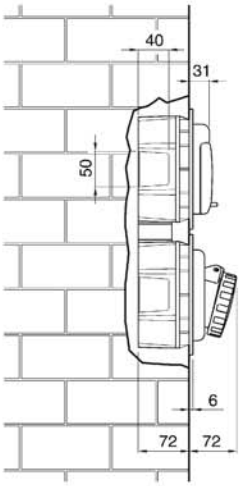

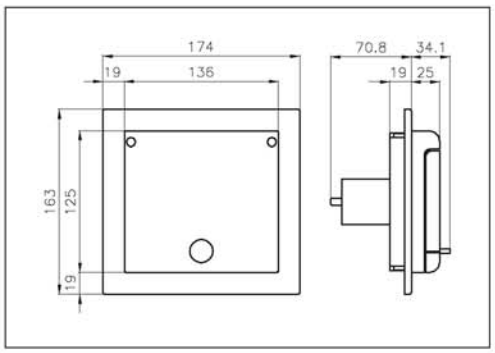

(Rozmery v mm)

2 BLOKOVANÉ ZÁSUVKY S VYPÍNAČOM

Systém ADVANCE 2

Tento systém obsahuje kompletný sortiment prvkov potrebných pre priemyselné inštalácie.

Systém obsahuje modulové spojovacie skrinky s a bez DIN lišty, pre osadenie inštalačných prvkov a všetkých typov IEC309 zásuviek pre priemyselné použitie. ADVANCE 2 má 136 kombinácii so sériou OMNIA.

Skladá sa z dvoch radov (modul 106 „compact" úsporná veľkosť a modul 136 „large" priestranná veľkosť), ktoré môžu byť kombinované s priemyselnými zásuvkami s blokovaným vypínačom 16/32A a 63A, pre zaistenie zvýšenej bezpečnosti.

Stupeň krytia je IP 44 - IP67
Trieda ochrany: II (izoláciou) ⧈
Mechanická odolnosť : IK 07J
Samozhášavé vonkajšie komponenty g.w. 650° C, vnútorné komponenty g.w. 850° C

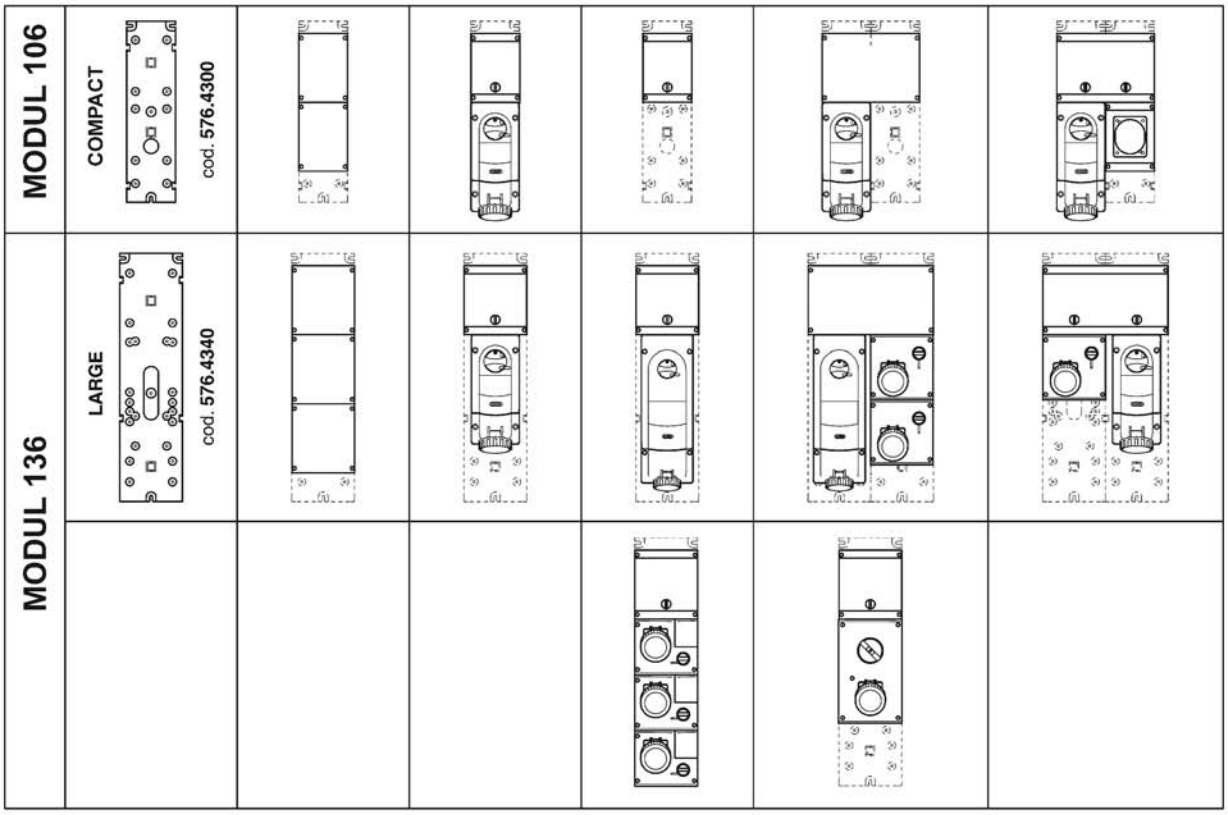

Systém ADVANCE 2

Referenčné normy: STN EN 60309-1, STN EN 60309-2

ZÁSUVKY - NÁSTENNÉ S BEZPEČNOSTNÝM BLOKOVANÍM - IP44

Rozmer základne: 240x106 mm
pre modul compact

S uzamykateľným vypínačom

	Popis				Farba	Balenie	Katalógové číslo
16A	2P+ E	6h	50/60 Hz	200-250V		1	560.1683
	3P+ E	6h	50/60 Hz	380-415V		1	560.1686
	3P+N+E	6h	50/60 Hz	346-415V		1	560.1687
32A	2P+ E	6h	50/60 Hz	200-250V		1	560.3283
	3P+ E	6h	50/60 Hz	380-415V		1	560.3286
	3P+N+E	6h	50/60 Hz	346-415V		1	560.3287

ZÁSUVKY - NÁSTENNÉ S BEZPEČNOSTNÝM BLOKOVANÍM - IP67

Rozmer základne: 240x106 mm
pre modul compact

S uzamykateľným vypínačom

	Popis				Farba	Balenie	Katalógové číslo
16A	2P+ E	6h	50/60 Hz	200-250V		1	561.1683
	3P+ E	6h	50/60 Hz	380-415V		1	561.1686
	3P+N+E	6h	50/60 Hz	346-415V		1	561.1687
32A	2P+ E	6h	50/60 Hz	200-250V		1	561.3283
	3P+ E	6h	50/60 Hz	380-415V		1	561.3286
	3P+N+E	6h	50/60 Hz	346-415V		1	561.3287

compact - IP44

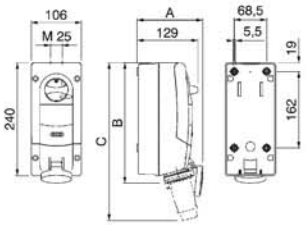

	A	B	C
2P+T 16A	140	256	335
3P+T 16A	146	256	341
3P+N+T 16A	157	256	355
2P+T 32A	158	267	364
3P+T 32A	158	267	364
3P+N+T 32A	158	265	370

compact - IP67

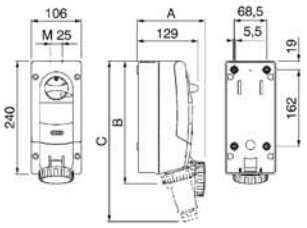

	A	B	C
2P+T 16A	145	261	341
3P+T 16A	152	261	350
3P+N+T 16A	163	262	368
2P+T 32A	164	272	377
3P+T 32A	164	272	377
3P+N+T 32A	167	272	385

Systém ADVANCE 2

Referenčné normy: STN EN 60309-1, STN EN 60309-2

ZÁSUVKY - NÁSTENNÉ S BEZPEČNOSTNÝM BLOKOVANÍM - IP67

Rozmer základne: 390x136 mm
pre modul large

S uzamykateľným vypínačom

	Popis				Farba	Balenie	Katalógové číslo
63A	2P+ E	6h	50/60 Hz	200-250V		1	561.6383
	3P+ E	6h	50/60 Hz	380-415V		1	561.6386
	3P+N+E	6h	50/60 Hz	346-415V		1	561.6387

large - IP67

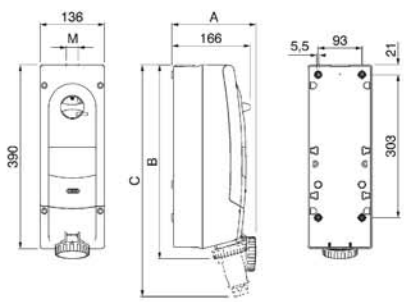

	A	B	C	M
2P+T 16A	166	412	492	25
3P+T 16A	186	412	500	25
3P+N+T 16A	197	412	518	25
2P+T 32A	205	420	526	25
3P+T 32A	205	420	526	25
3P+N+T 32A	207	420	533	25
63A	211	439	610	40

(Rozmery v mm)

Systém ADVANCE 2

Referenčné normy: STN EN 60309-1, STN EN 60309-2

ZÁSUVKY - NÁSTENNÉ S BEZPEČNOSTNÝM BLOKOVANÍM - IP44

Rozmer základne: 390x136 mm
pre modul large

S uzamykateľným vypínačom a priestorom pre 6 DIN

	Popis				Farba	Balenie	Katalógové číslo
16A	2P+ E	6h	50/60 Hz	200-250V		1	567.1683
	3P+ E	6h	50/60 Hz	380-415V		1	567.1686
	3P+N+E	6h	50/60 Hz	346-415V		1	567.1687
32A	2P+ E	6h	50/60 Hz	200-250V		1	567.3283
	3P+ E	6h	50/60 Hz	380-415V		1	567.3286
	3P+N+E	6h	50/60 Hz	346-415V		1	567.3287

ZÁSUVKY - NÁSTENNÉ S BEZPEČNOSTNÝM BLOKOVANÍM - IP67

Rozmer základne: 390x136 mm
pre modul large

S uzamykateľným vypínačom a priestorom pre 6 DIN

	Popis				Farba	Balenie	Katalógové číslo
16A	2P+ E	6h	50/60 Hz	200-250V		1	568.1683
	3P+ E	6h	50/60 Hz	380-415V		1	568.1686
	3P+N+E	6h	50/60 Hz	346-415V		1	568.1687
32A	2P+ E	6h	50/60 Hz	200-250V		1	568.3283
	3P+ E	6h	50/60 Hz	380-415V		1	568.3286
	3P+N+E	6h	50/60 Hz	346-415V		1	568.3287

Systém ADVANCE 2

Referenčné normy: STN EN 60309-1, STN EN 60309-2

ZÁSUVKY - NÁSTENNÉ S BEZPEČNOSTNÝM BLOKOVANÍM - IP67

Rozmer základne: 390x136 mm
pre modul large

S uzamykateľným vypínačom a priestorom pre 6 DIN

	Popis				Farba	Balenie	Katalógové číslo
63A	2P+ E	6h	50/60 Hz	200-250V		1	568.6383
	3P+ E	6h	50/60 Hz	380-415V		1	568.6386
	3P+N+E	6h	50/60 Hz	346-415V		1	568.6387

large - IP44

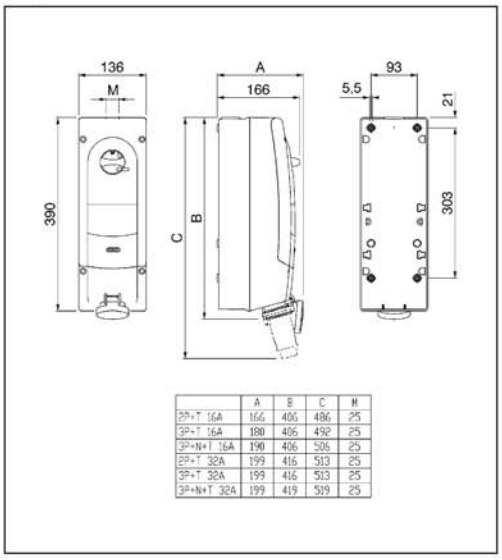

	A	B	C	M
2P+T 16A	166	406	486	25
3P+T 16A	180	406	492	25
3P+N+T 16A	190	406	506	25
2P+T 32A	199	416	513	25
3P+T 32A	199	416	513	25
3P+N+T 32A	199	419	519	25

large - IP67

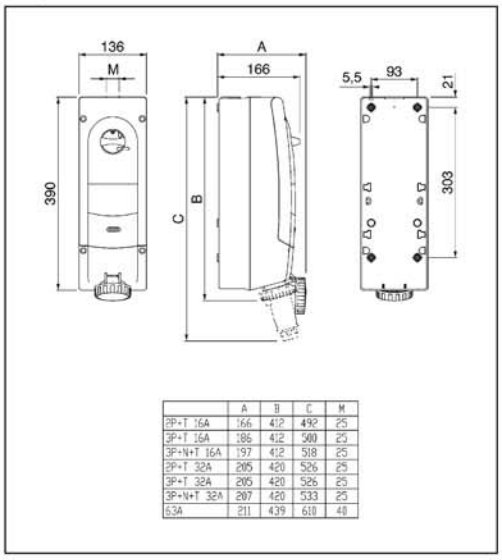

	A	B	C	M
2P+T 16A	166	412	492	25
3P+T 16A	186	412	500	25
3P+N+T 16A	197	412	518	25
2P+T 32A	205	420	526	25
3P+T 32A	205	420	526	25
3P+N+T 32A	207	420	533	25
63A	211	439	610	48

Systém ADVANCE 2

Referenčné normy: STN EN 60 670

PRÍSLUŠENSTVO PRE ADVANCE 2

Menovité izolačné napätie : 500/690V ~
Stupeň krytia : max. IP66
Trieda ochrany : II (izoláciou)
Prevádzková teplota : -25° C do +60° C
Mechanická odolnosť : IK 07
Materiál odolný UV žiareniu.

Základňa

Pre modul	Rozmer v mm	Balenie	Katalógové číslo
compact (16A, 32A)	106,2x434x9,5	1/12	576.4300
large (16A, 32A, 63A)	136,2x584x9,5	1/12	576.4340

Skrinka plný kryt

Pre modul	Rozmer v mm	Balenie	Katalógové číslo
compact	106x150x105	1/12	576.4301
large	136x150x105	1/12	576.4321

Skrinka s dvierkami

Pre modul	Rozmer v mm	Balenie	Katalógové číslo
compact 4 DIN (8W)	106x150x105	1/6	576.4302
large 6 DIN (9W)	136x150x110	1/6	576.4322

Skrinka s otvorom 70x87

Pre modul	Rozmer v mm	Balenie	Katalógové číslo
compact	106x150x105	1/12	576.4303
large	136x150x105	1/12	576.4323

Skrinka s dvierkami dvojitá

Pre modul	Rozmer v mm	Balenie	Katalógové číslo
compact 10 DIN (14W)	212x150x110	1/6	576.4305
large 13 DIN (17W)	272x150x110	1/6	576.4325

Skrinka plný kryt dvojmodulová

Pre modul	Rozmer v mm	Balenie	Katalógové číslo
compact	212x150x105	1/6	576.4304
large	272x150x105	1/6	576.4324

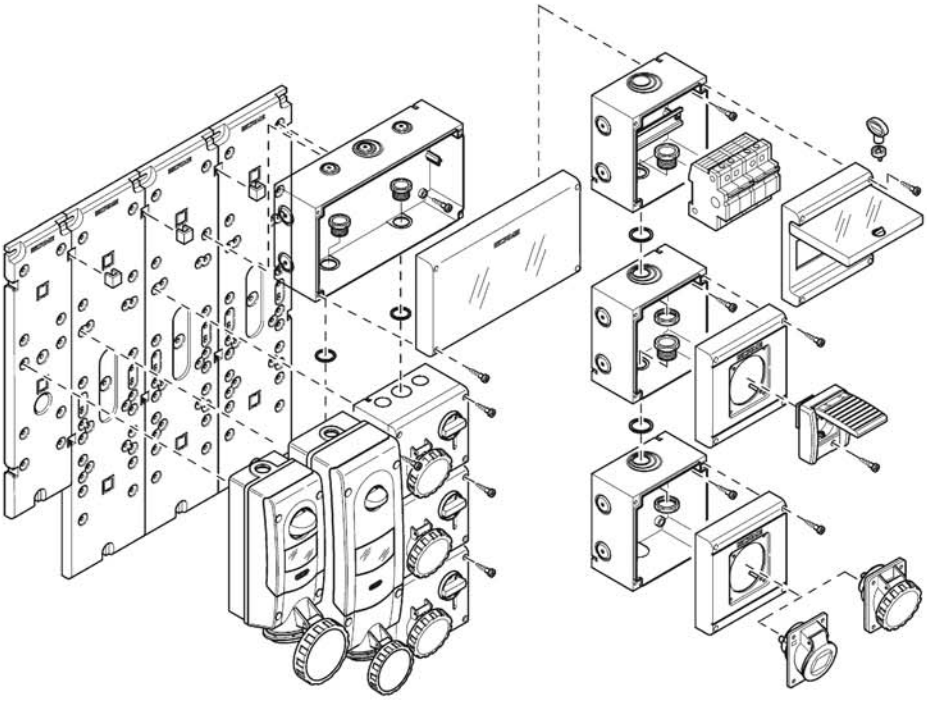

Na spájanie skriniek použiť spojky s maticou str. 71

(Rozmery v mm)

3. ADAPTÉRY PRE PRIEMYSELNÉ APLIKÁCIE

Jednocestné
Viaccestné

Adaptéry sú vhodné na prispôsobenie prívodného vedenia k elektrickým zariadeniam. Napr. zmenou priemyselného typu zásuvky 230V na typ domový vhodný na pripojenie el. ručného náradia, 5pólovej zásuvky na 4pólovú, atď.

Ďalej adaptéry dvoj(a viac)cestné, ktoré upravujú prívodné vedenie vhodné na pripojenie jedného el. zariadenia alebo spotrebiča, na vedenie vhodné na pripojenie viac el. zariadení alebo spotrebičov do max. výkonu obmedzeného prívodným vedením.

Referenčné normy: STN EN 60309-1, STN EN 60309-2

JEDNOCESTNÉ ADAPTÉRY

Priemyselné na domové

Vidlica	Zásuvka	Balenie	Katalógové číslo
IEC309 2P+E - 16A - 250V~ - 6h	French standard 2P+E - 10/16A - 250V~	10/100	610.374
IEC309 2P+E - 16A - 250V~ - 6h	German standard 2P+E - 16A - 250V~	10/100	610.373

Domové na priemyselné

Vidlica	Zásuvka	Balenie	Katalógové číslo
French/German 2P+E - 16A - 250V~	IEC 309 2P+E - 16A - 250V~ - 6h	10/100	610.379

z 3P+N+E na 3P+E

Vidlica	Zásuvka	V	Farba	Balenie	Katalógové číslo
3P+N+E - 16A- 6h	3P+E - 16A - 6h	380-415V		10/50	610.3746

Reverzný

		Popis		Farba	Balenie	Katalógové číslo
16A	3P+ E	6h 50/60 Hz	318-415V		10/50	610.3646
	3P+N+E	6h 50/60 Hz	318-415V		10/50	610.3747

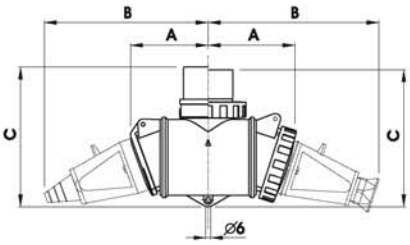

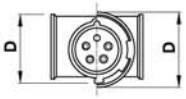

	A	B	C	D
2P+E IP44	91	174	159	76
2P+E IP66	101	187	156	82
3P+E IP44	91	178	159	78
3P+E IP66	101	196	156	82
3P+N+E IP44	89	193	159	79
3P+N+E IP66	101	199	156	86

Referenčné normy: STN EN 60309-1, STN EN 60309-2

DVOJCESTNÉ ADAPTÉRY S PRÍVODKOU - IP44

Štandard

		Popis		Farba	Balenie	Katalógové číslo
16A	2P+ E	6h 50/60 Hz	200-250V		1/6	600.1623
	3P+ E	6h 50/60 Hz	380-415V		1/6	600.1626
	3P+N+E	6h 50/60 Hz	380-415V		1/6	600.1627

Štandard IP66

		Popis		Farba	Balenie	Katalógové číslo
16A	2P+ E	6h 50/60 Hz	200-250V		1/6	601.1623
	3P+ E	6h 50/60 Hz	380-415V		1/6	601.1626
	3P+N+E	6h 50/60 Hz	380-415V		1/6	601.1627

3-CESTNÝ A 5-CESTNÝ ADAPTÉR S KÁBLOM A VIDLICOU

5-cestná verzia - IP44

Prívod	Zásuvky	Farba	Balenie	Katalógové číslo
16A-2P+⏚	3x16A-3P+⏚ a 2x16A domová 230V		1/6	602.22111/4
16A-3P+N+⏚	3x16A-3P+N+⏚ a 2x16A domová 230V		1/6	602.22111

3-cestná verzia - IP44

Prívod	Zásuvky	Farba	Balenie	Katalógové číslo
16A-2P+⏚	3x16A-2P+⏚ (priemyselné 230V)		1/6	602.444
16A-3P+⏚	3x16A-3P+⏚		1/6	602.111/4
16A-3P+N+⏚	3x16A-3P+N+⏚		1/6	602.111
16A-3P+N+⏚	2x16A-2P+⏚ (domové) a 1x16A-3P+⏚		1/6	602.221/4
16A-3P+N+⏚	2x16A-2P+⏚ (domové) a 1x16A-3P+N+⏚		1/6	602.221

3-cestná verzia - IP66

Prívod	Zásuvky	Farba	Balenie	Katalógové číslo
16A-2P+⏚	3x16A-2P+⏚ (priemyselné 230V)		1/6	662.444
16A-3P+⏚	3x16A-3P+⏚		1/6	662.111/4
16A-3P+N+⏚	3x16A-3P+N+⏚		1/6	662.111

(Rozmery v mm)

Referenčné normy: IEC 60309-1, IEC 60309-2

3-CESTNÝ A 5-CESTNÝ ADAPTÉR BEZ KÁBLA

3-cestná verzia - IP44

Popis zásuvky	Farba	Balenie	Katalógové číslo
3x16A-2P+⏚ (priemyselné 230V)		1/6	603.444
3x16A-3P+⏚		1/6	603.111/4
3x16A-3P+N+⏚		1/6	603.111
2x16A-2P+⏚ (domové) a 1x16A-3P+⏚		1/6	603.221/4
2x16A-2P+⏚ (domové) a 1x16A-3P+N+⏚		1/6	603.221

3-cestná verzia - IP66

Popis zásuvky	Farba	Balenie	Katalógové číslo
3x16A-2P+⏚ (priemyselné 230V)		1/6	663.444
3x16A-3P+⏚		1/6	663.111/4
3x16A-3P+N+⏚		1/6	663.111

5-cestná verzia - IP44

Popis zásuvky	Farba	Balenie	Katalógové číslo
3x16A-3P+⏚ a 2x16A domová 230V		1/6	603.22111/4
3x16A-3P+N+⏚ a 2x16A domová 230V		1/6	603.22111

602. / 603. - IP44

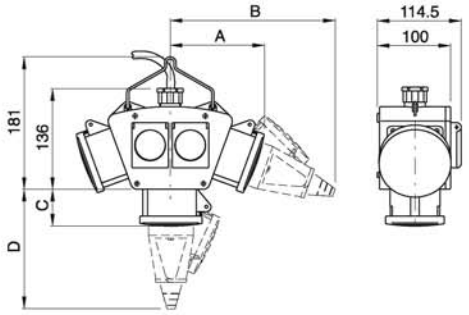

	16A				32A			
	A	B	C	D	A	B	C	D
2P+⏚ IP44	120	200	45	137	130	232	55	174
3P+⏚ IP44	120	203	45	141	130	232	55	174
3P+N+⏚ IP44	120	223	45	160	130	240	55	174

Referenčné normy: STN EN 60309-1, STN EN 60309-2

3-CESTNÝ ADAPTÉR

3-cestná verzia - IP44

Popis	Zásuvky	Farba	Balenie	Katalógové číslo
16A-2P+⏚	3x16A-2P+⏚ (priemyselné 230V)		1/6	606.3005-062
16A-3P+⏚	3x16A-3P+⏚		1/6	606.3005-063
16A-3P+N+⏚	2x16A-2P+⏚ a 1x16A-3P+⏚		1/6	606.3005-059

3-cestná verzia - IP66

Popis	Zásuvky	Farba	Balenie	Katalógové číslo
16A-2P+⏚	3x16A-2P+⏚ (priemyselné 230V)		1/6	606.3505-062
16A-3P+⏚	3x16A-3P+⏚		1/6	606.3505-063
16A-3P+N+⏚	2x16A-2P+⏚ a 1x16A-3P+⏚		1/6	606.3505-059

3-CESTNÉ A 4-CESTNÉ JEDNOTKY NA ZAVESENIE ALEBO NA PODPERU

Prázdne puzdro na zavesenie - IP66

Popis	Istenie	Farba	Balenie	Katalógové číslo
pro 3-cestné jednotky	(6 DIN)		1/4	623.3500-000
pro 4-cestné jednotky	-		1/4	623.4500-000

Pozn.: Kompletné zapojenia str. 31

Prázdne puzdro na podperu - IP66

Popis	Istenie	Farba	Balenie	Katalógové číslo
pro 3-cestné jednotky	(6 DIN)		1/4	625.3500-000
pro 4-cestne jednotky	-		1/4	625.3500-000

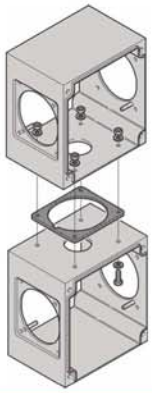

Adaptéry

Referenčné normy: STN EN 60309-1, STN EN 60309-2

ADAPTÉRY KOCKA NA ZAVESENIE 623...

Menovité pracovné napätie: 230V/400V~, 50 Hz
Stupeň krytia : IP 44 (IP66 len priemyselné prevedenie)*

Typové označenie podľa počtu pólov		Zásuvky IP44			FA (Ističe 6kA)						FI (prúdové chrániče 6kA (2)4/30mA)		
3P+N+E	3P+E	230V / 16A (domová)	400V/16A (priemyselná)	400V/32A (priemyselná)	B 16/1	C 16/3	C 25/3	C 32/3	C 50/3	C 63/3	25A	40A	63A
Bez istenia nezapojené.													
623.1111	623.1111/4		4										
623.1133	623.1133/4		2	2									
623.1122	623.1122/4	2	2										
623.1123	623.1123/4	1	2	1									
623.1233	623.1233/4	1	1	2									
623.1223	623.1223/4	2	1	1									
623.2233	623.2233/4	2		2									
623.1222	623.1222/4	3	1										
623.2222		4											
Istené.													
623.122-012	623.122-012/4	2	1		2	1							
623.223-102	623.223-102/4	2		1	2		1						
623.112-011	623.112-011/4	1	2		1	1							
623.113-110	623.113-110/4		2	1		1	1						
Istené s chráničom.													
623.222-001F3		3			1						1		

*Krytie je potrebé uviesť v objednávke. Ďalšie typy na požiadanie.

4. PREDLŽOVACIE PRÍVODY

Séria MULTIPLE
Séria TRIS
Séria ROLLER 330
Séria ROLLER 450
Séria AUTOROLLER

Elektrické predlžovacie prívody sú určené pre pripojenie prenosných elektrických zariadení.

Sú vyrábané vo viacerých typových variantách odlišujúcich sa dĺžkou a vlastnosťami použitého kábla, počtom zásuviek na bubne a ich menovitou prívodovou hodnotou.

Sú vyrábané v zhode s technickými požiadavkami podľa STN EN 61242 a STN EN 61316.

MULTIPLE séria je rada kvalitných a dizajnovo príťažlivých predlžovacích káblov s viacnásobnými zásuvkami pre domové a kancelárske použitie v štyroch farebných prevedeniach.

TRIS séria ponúka prevedenia jednoduchých predlžovacích bubnov pre domové a kancelárske využite.

ROLLER 330 je séria kvalitných a účelových káblových bubnov s domovými a priemyselnými zásuvkami pre všeobecné použitie

ROLLER 450 káblové bubny s domovými a priemyselnými zásuvkami pre použitie v priemysle. Ponuka je rozšírená aj o prevedenie na kolieskach.

AUTOROLLER séria ponúka samonavíjacie bubny pre miesta, kde sa vyžaduje pevné upevnenie predlžovacieho prívodu.

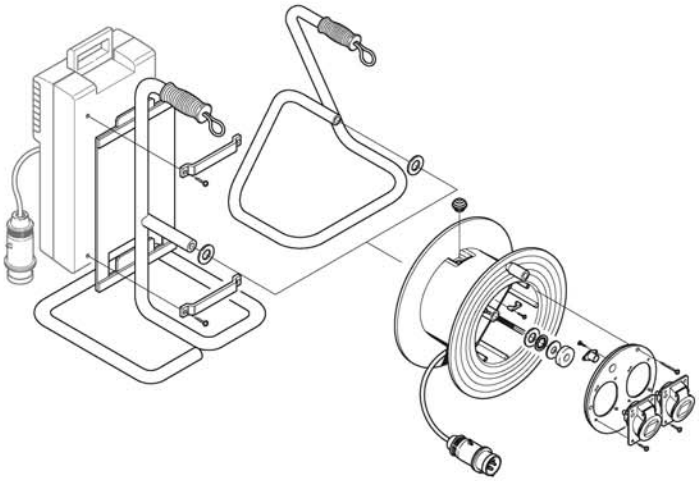

Séria MULTIPLE

Referenčné normy: STN 34 0350, STN IEC 60 884-1

VIACNÁSOBNÉ ZÁSUVKY

- biela
- -F dymová transparentná
- -N čierna
- -T transparentná modrá

Bez vypínača

Popis zásuvky	Farba	Balenie	Katalógové číslo
4x2P+T - 16A (French Standard)		1/10	160.247
		1/10	160.247/F
		1/10	160.247/N
		1/10	160.247/T

S vypínačom

Popis zásuvky	Farba	Balenie	Katalógové číslo
4x2P+T - 16A (French Standard)		1/10	160.248
		1/10	160.248/F
		1/10	160.248/N
		1/10	160.248/T

PRÍSLUŠENSTVO

Držiak na upevnenie viacnásobnej zásuvky

Popis	Farba	Balenie	Katalógové číslo
Držiak 2 ks v balení		1/10	160.001

Spôsob upevnenia viacnásobnej zásuvky pomocou príslušenstva 160.001

Séria ROLLER

KÁBLOVÉ BUBNY ROLLER 330 PRÁZDNE + ČELÁ

Prázdny bubon bez čela

Popis	Katalógové číslo
Štandardný	SC92063
S úchytom pre Block 4	SC92064

Čelo k bubnu ROLLER 330

Otvory	Katalógové číslo
Bez otvoru	SC92068
1 x voľný prívod	SC91276
2 x 16A/400V (2x230V/16A)	SC92081
2 x 16/32A/400V pre 422.xxxx	SC91999
4 x 230V/16A zásuvky	SC92073

Referenčné normy: STN 34 0350, STN IEC 60 884-1

VIACNÁSOBNÉ ZÁSUVKY S KÁBLOM

H05 VV-F (PVC) 3x1 mm²

Bez vypínača

Popis zásuvky	Dĺžka kábla	Farba	Balenie	Katalógové číslo
4x2P+T - 10A (French Standard)	3 m		1/10	160.247/C3
			1/10	160.247/C3-F
			1/10	160.247/C3-N
			1/10	160.247/C3-T
	5 m		1/10	160.247/C5
			1/10	160.247/C5-F
			1/10	160.247/C5-N
			1/10	160.247/C5-T

S vypínačom

Popis zásuvky	Dĺžka kábla	Farba	Balenie	Katalógové číslo
4x2P+T - 10A (French Standard)	3 m		1/10	160.248/C3
			1/10	160.248/C3-F
			1/10	160.248/C3-N
			1/10	160.248/C3-T
	5 m		1/10	160.248/C5
			1/10	160.248/C5-F
			1/10	160.248/C5-N
			1/10	160.248/C5-T

KÁBLOVÉ BUBNY ROLLER 450 PRÁZDNE + ČELÁ

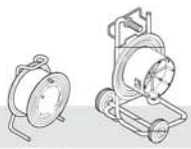

Prázdny bubon bez čela

Popis	Katalógové číslo
Štandardný	SC92065
Na kolieskach s úchytom pre Block 4	SC92066

Čelo k bubnu ROLLER 450

Otvory	Katalógové číslo
Bez otvoru	SC92088
1 x 16/32A zásuvka	SC92087
3 x 16/32A zásuvka	SC92093
4 x 16/32A zásuvka pre 422.xxxx	SC92090

KÁBLOVÉ BUBNY PREDLŽOVACIE

Referenčné normy: STN EN 61242

SÉRIA TRIS

Prevádzková teplota: -5° C do + 40° C

Káblový bubon s domovými zásuvkami

Zásuvky IP44				Vidlica 16A	Kábel H05 VV-F 3Gx1,5 (PVC)	Dĺžka kábla v metroch	Pmax (W)		Napätie (V~)	Katalógové číslo
250V / 16A domová	250V / 16A priemyselná	400V/16A	400V/16A							
2P+E	2P+E	3P+E	3P+N+E							
4				2P+E	3x1,5	10	1200	3200	230	709.3810
4				2P+E	3x1,5	20	1500	3200	230	709.4820

KÁBLOVÉ BUBNY S DOMOVÝMI ZÁSUVKAMI

Referenčné normy: STN EN 61242

SÉRIA ROLLER 330

Prevádzková teplota: -25° C do +60° C
Mechanická odolnosť pri teplote 20° C: IK 07
Materiál bubna odolný UV žiareniu

Káblový bubon s domovými zásuvkami

Zásuvky IP44				Vidlica domová 16A	Dĺžka kábla v metroch	Pmax (W)		Napätie (V~)	Katalógové číslo podľa typu kábla		
250V / 16A domová	250V / 16A priemyselná	400V/16A	400V/16A								
2P+E	2P+E	3P+E	3P+N+E						H05 VV-F3G1,5 (PVC 3x1,5)	H05 RR-F-3G1,5 (Guma 3x1,5)	H05 RR-F-3G2,5 (Guma 3x2,5)
2				2P+E	25	1300	3600	230	742.242/15/V-25m	742.242/15-25m	742.242/25-25m
2				2P+E	30	1300	3600	230	742.242/15/V-30m	742.242/15-30m	742.242/25-30m
2				2P+E	35	1300	3600	230	742.242/15/V-35m	742.242/15-35m	742.242/25-35m
2				2P+E	40	1300	3600	230	742.242/15/V-40m	742.242/15-40m	742.242/25-40m
2				2P+E	50	1300	3600	230	742.242/15/V-50m	742.242/15-50m	742.242/25-50m
4				2P+E	25	1300	3600	230	742.244/15/V-25m	742.244/15-25m	742.244/25-25m
4				2P+E	30	1300	3600	230	742.244/15/V-30m	742.244/15-30m	742.244/25-30m
4				2P+E	35	1300	3600	230	742.244/15/V-35m	742.244/15-35m	742.244/25-35m
4				2P+E	40	1300	3600	230	742.244/15/V-40m	742.244/15-40m	742.244/25-40m
4				2P+E	50	1300	3600	230	742.244/15/V-50m	742.244/15-50m	742.244/25-50m
1*				2P+E	25	1300	3600	230	742.152/15/V-25m	742.152/15-25m	742.152/25-25m
1*				2P+E	30	1300	3600	230	742.152/15/V-30m	742.152/15-30m	742.152/25-30m
1*				2P+E	35	1300	3600	230	742.152/15/V-35m	742.152/15-35m	742.152/25-35m
1*				2P+E	40	1300	3600	230	742.152/15/V-40m	742.152/15-40m	742.152/25-40m
1*				2P+E	50	1300	3600	230	742.152/15/V-50m	742.152/15-50m	742.152/25-50m

* Zásuvka voľná

KÁBLOVÉ BUBNY S PRIEMYSELNÝMI ZÁSUVKAMI

Referenčné normy: STN EN 61316

SÉRIA ROLLER 330

Prevádzková teplota: -25° C do + 60° C
Mechanická odolnosť pri teplote 20° C: IK 07
Materiál bubna odolný UV žiareniu

Káblový bubon s priemyselnými zásuvkami

Zásuvky IP44				Vidlica 400V/16A	Kábel H07RN-F (guma)	Dĺžka kábla v metroch	Pmax (W)		Napätie (V~)	Katalógové číslo
250V / 16A domová	250V / 16A priemyselná	400V/16A	400V/16A							
2P+E	2P+E	3P+E	3P+N+E							
		1		3P+E	4x2,5	20	4500	11000	400	746.100/4-20m
		1		3P+E	4x2,5	30	4500	11000	400	746.100/4-30m
			1	3P+N+E	5x2,5	20	5000	11000	400	746.100-20m
			1	3P+N+E	5x2,5	30	5000	11000	400	746.100-30m
		2		3P+E	4x2,5	20	4500	11000	400	746.110/4-20m
		2		3P+E	4x2,5	30	4500	11000	400	746.110/4-30m
			2	3P+N+E	5x2,5	20	5000	11000	400	746.110-20m
			2	3P+N+E	5x2,5	30	5000	11000	400	746.110-30m
1			1	3P+N+E	5x2,5	20	5000	11000	400	746.120-20m
1			1	3P+N+E	5x2,5	30	5000	11000	400	746.120-30m
	1		1	3P+N+E	5x2,5	20	5000	11000	400	746.140-20m
	1		1	3P+N+E	5x2,5	30	5000	11000	400	746.140-30m
1			2	3P+N+E	5x2,5	20	5000	11000	400	746.112-20m
1			2	3P+N+E	5x2,5	30	5000	11000	400	746.112-30m

Serie ROLLER 330

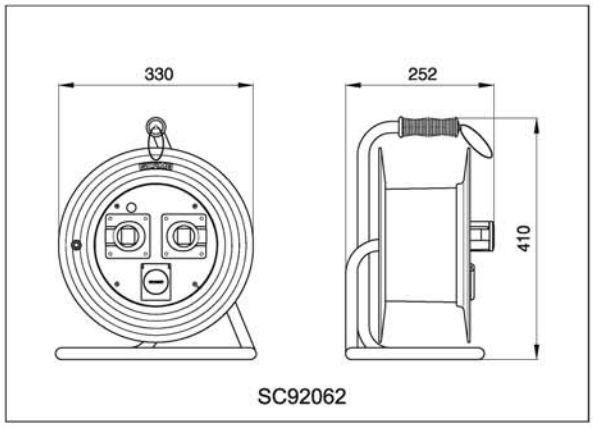

Serie ROLLER-BLOCK 330

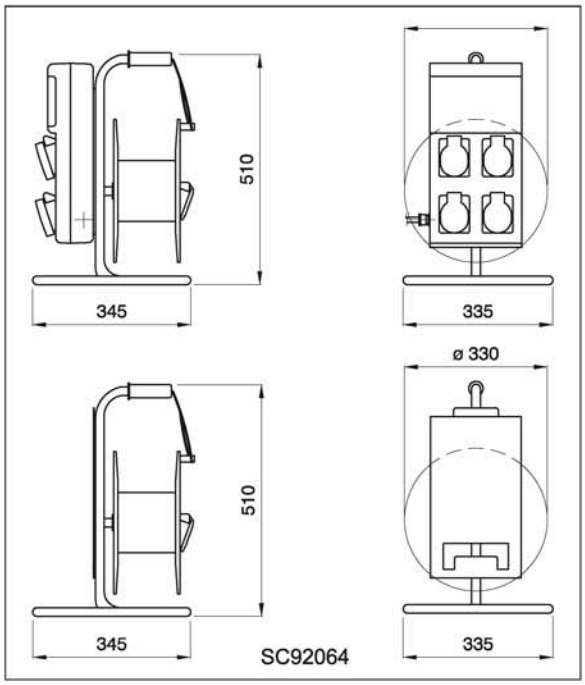

KÁBLOVÉ BUBNY S PRIEMYSELNÝMI ZÁSUVKAMI

Referenčné normy: STN EN 61316

SÉRIA ROLLER 450

Prevádzková teplota: -25° C do + 60° C
Mechanická odolnosť pri teplote 20° C: IK 08
Materiál bubna odolný UV žiareniu

Káblový bubon séria ROLLER 450

Zásuvky IP44				Vidlica 16A	Kábel H07RN-F (guma)	Dĺžka kábla v metroch	Pmax (W)		Napätie (V~)	Katalógové číslo
250V / 16A domová	250V / 16A priemyselná	400V/16A	400V/16A							
2P+E	2P+E	3P+E	3P+N+E							
3				2P+E	3x2,5	50	1600	3600	230	745.222-50m
	3			2P+E	3x2,5	50	1600	3600	230	745.444-50m
		3		3P+E	4x2,5	50	4000	11000	400	745.111/4-50m
			3	3P+N+E	5x2,5	50	4000	11000	400	745.111-50m
2			1	3P+N+E	5x2,5	50	4000	11000	400	745.221-50m
1			2	3P+N+E	5x2,5	50	4000	11000	400	745.211-50m

Káblový bubon na kolieskach séria ROLLER 450

Zásuvky IP44				Vidlica 16A	Kábel H07RN-F (guma)	Dĺžka kábla v metroch	Pmax (W)		Napätie (V~)	Katalógové číslo
250V / 16A domová	250V / 16A priemyselná	400V/16A	400V/16A							
2P+E	2P+E	3P+E	3P+N+E							
3				2P+E	3x2,5	50	1600	3600	230	749.222-50m
	3			2P+E	3x2,5	50	1600	3600	230	749.444-50m
		3		3P+E	4x2,5	50	4000	11000	400	749.111/4-50m
			3	3P+N+E	5x2,5	50	4000	11000	400	749.111-50m
2			1	3P+N+E	5x2,5	50	4000	11000	400	749.221-50m
1			2	3P+N+E	5x2,5	50	4000	11000	400	749.211-50m

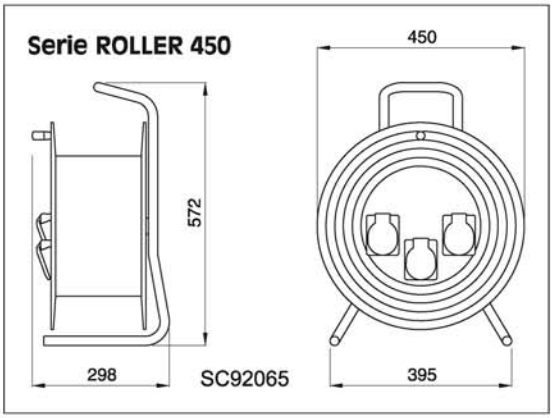

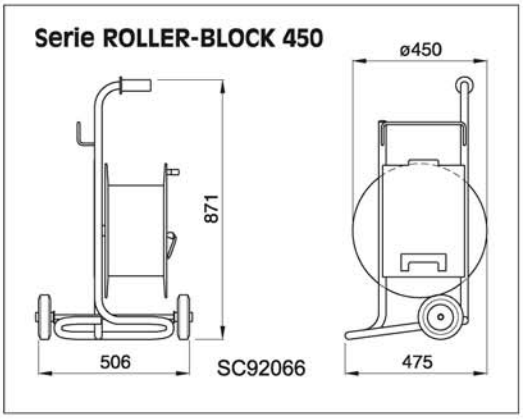

KÁBLOVÉ BUBNY S PRIEMYSELNÝMI ZÁSUVKAMI

Referenčné normy: STN EN 61316

SÉRIA ROLLER 450

Prevádzková teplota: -25° C do + 60° C
Mechanická odolnosť pri teplote 20° C: IK 08
Materiál bubna odolný UV žiareniu

Káblový bubon na kolieskach pre napojenie BLOCK 4*

Zásuvky IP44				Vidlica 16A	Kábel H07RN-F (guma)	Dĺžka kábla v metroch	Pmax (W)		Napätie (V~)	Katalógové číslo
250V / 16A domová	250V / 16A priemyselná	400V/16A	400V/16A							
2P+E	2P+E	3P+E	3P+N+E							
1				2P+E	3x2,5	50	1600	3600	230	749.2000-50m
	1			2P+E	3x2,5	50	1600	3600	230	749.4000-50m
		1		3P+E	4x2,5	50	4000	11000	400	749.1000/4-50m
			1	3P+N+E	5x2,5	50	4000	11000	400	749.1000-50m

* Block 4 nie je súčasťou bubna.

KÁBLOVÉ BUBNY SAMONAVÍJACIE

Referenčné normy: IEC 61242-IEC61316

SÉRIA AUTOROLLER

Zásuvky IP44				Vidlica 16A	Kábel H05VV-F	Dĺžka kábla v metroch	Pmax (W)		Napätie (V~)	Katalógové číslo
250V / 16A domová	250V / 16A priemyselná	400V/16A	400V/16A							
2P+E	2P+E	3P+E	3P+N+E							
1				2P+E	3x1,5	12	1500	1500	230	751.1315-DZ

Káblový bubon s prenosným svietidlom 230V60W/IP20

Zásuvky IP44				Vidlica 16A	Kábel H05VV-F	Dĺžka kábla v metroch	Pmax (W)		Napätie (V~)	Katalógové číslo
250V / 16A domová	250V / 16A priemyselná	400V/16A	400V/16A							
2P+E	2P+E	3P+E	3P+N+E							
				2P+E	2x1	16	–	–	230	751.7210-DF

5. SPÍNAČE

Séria TOP22
Séria ISOLATORS
Séria MANOVRA

Spínacie jednotky MANOVRA sú určené hlavne pre priemyselné spínanie menovitých prúdov do 80A. Spôsob uchytenia: na predný panel typ R alebo zo zadu (prispôsobené na montáž na DIN lištu) typ B. Krytie prístroja je IP20.

Ovládacia rukoväť určená pre použitie v kombinácii so spínacou jednotkou MANOVRA. Vyrába sa v dvoch farebných prevedeniach s možnosťou uzamknutia rukoväte. Ovládanie spínacej jednotky je priame, alebo pomocou pomocnej predlžovacej hriadelky. Max. krytie je IP65.

Séria ISOLATORS ponúka radu vačkových priemyselných spínačov od 20A do 160A v plastových alebo kovových krabiciach.

Séria TOP22 je určená pre ovládacie a signalizačné obvody.

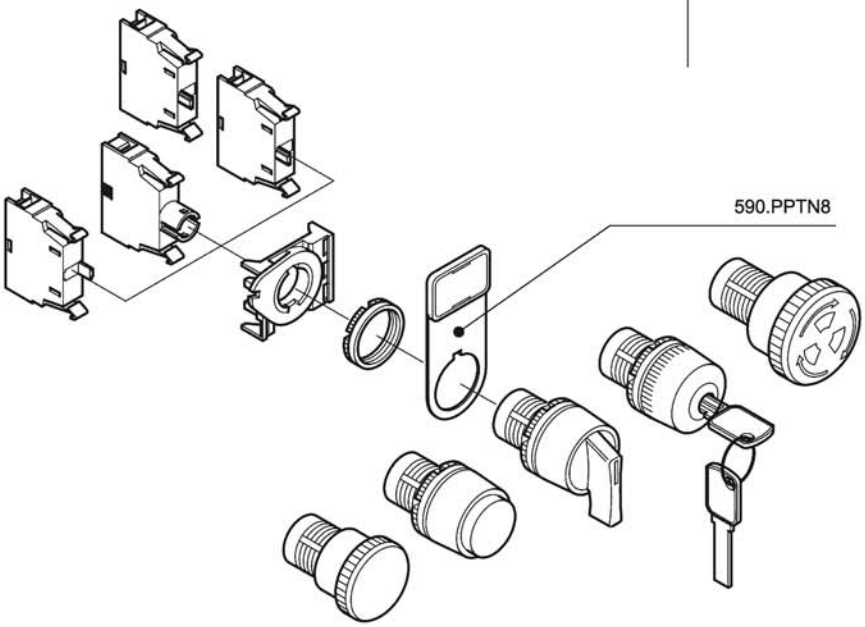

*Elektrické charakteristiky kontaktov podľa STN EN 60 947-5-1								
Kategória AC15								
Ue (V)	24	60	110	230	400	400	500	690
Ie (A)	16	12	8	6	4,5	3,5	3	1
Kategória DC13								
Ue (V)	24	48	60	110	220			
Ie (A)	2	1,2	0,85	0,4	0,25			

Séria TOP22

Referenčné normy: STN EN 60947-5-1

TLAČIDLOVÉ OVLÁDAČE

Stupeň krytia: IP 2x(IP65)
Prevádzkova teplota: -25°C do +70°C

Signálky

Popis		Farba	Balenie	Katalógové číslo
Bez žiarovky BA9S max. 250V~/2W	Ø 22		10	590.PLML1
			10	590.PLML2
			10	590.PLML3
			10	590.PLML4
			10	590.PLML5

Hríbovité tlačidlá emergency podľa EN418

Popis	Priemer tlačidla	Farba	Balenie	Katalógové číslo
Uvoľnenie s kľúčom	Ø 40		10	590.PPFN1C4N
Bez blokovania	Ø 40		10	590.PPFN1M4N
Uvoľnenie aretáciou	Ø 40		10	590.PPFN1R4N
	Ø 60		10	590.PPFN1R6N

Hlavice

Popis	Farba	Balenie	Katalógové číslo
Podsvietené		10	590.PPRL2
		10	590.PPRL5
Ploché		10	590.PPRN1
		10	590.PPRN2
		10	590.PPRN5
		10	590.PPRN8
Vystúpené		10	590.PPSN1
		10	590.PPSN8

Ovládacie hlavice otočné s kľúčom

Popis		Balenie	Katalógové číslo
2 pozície	pevné 90°	10	590.PSCN8D0C
3 pozície	pevné 2x90°	10	590.PSCN8T0C

Poznámka: Vybratie kľúča v polohe „0".

Ovládacie hlavice otočné

Popis		Farba	Balenie	Katalógové číslo
2 pozície	pevné 90°		10	590.PSLN8D0
	impulzné 60°		10	590.PSLN8D2
3 pozície	pevné 2x90°		10	590.PSLN8T0
	impulzné 2x60°		10	590.PSLN8T3

Kontakty a príslušenstvo

Popis	Balenie	Katalógové číslo
NA kontakt rozpínací*	10/60	590.PL004001
NC kontakt spínací*	10/60	590.PL004002
Držiak žiarovky	10/60	590.PL004007
Uťahovací kľúč	10	590.PCF
Popisný štítok bez textu pre 590.PPTN8	10	590.PTA00
Žltý bezpečnostný disk Ø 60 mm	10	590.PTE/I
Záslepka čierna Ø 22 mm	10	590.PTRN8
Rámik pre popisný štítok	10	590.PPTN8

Kompletné emergency tlačidlové ovládače IP65

Popis	Kablový vstup	Balenie	Katalógové číslo
Hríbovité tlačidlo uzamykateľné	M16-M20	1/12	590.PR01C4N
Hríbovité tlačidlo s aretáciou Ø 40mm*	M16-M20	1/12	590.PR01R4N
Hríbovité tlačidlo s aretáciou Ø 60mm*	M16-M20	1/12	590.PR01R6N
Hríb. tlač. s indikátorom a aretáciou Ø 40mm*	M16-M20	1/12	590.PR01R4S
Hríbovité tlačidlo Ø 90mm*	M20	1/12	590.PG1M9W01

* priemer tlačidla
- obsahuje 1NC kontakt spínací

Kompletné tlačidlové ovládače IP65

Popis	Kablový vstup	Balenie	Katalógové číslo
1-čierne tlačidlo	M16-M20	1/12	590.PR01RN8
2-tlačidlá štart-stop	2xM20	1/10	590.PR02A
2-tlačidlá štart-stop so svetelným idikátorom	2xM20	1/10	590.PR03A

Prázdne krabice pre tlačidlové ovládače

Popis	Kablový vstup	Farba	Balenie	Katalógové číslo
1 otvor	M16-M20		1/12	590.PR01K
2 otvory	2xM20		1/10	590.PR02K
3 otvory	2xM20		1/10	590.PR03K

Záslepka 70x78 mm s otvorom pre sériu TOP22

Popis	Farba	Balenie	Katalógové číslo
1x otvor		1/25	654.0101
1x otvor		1/25	654.0101Y
2x otvor		1/25	654.0102

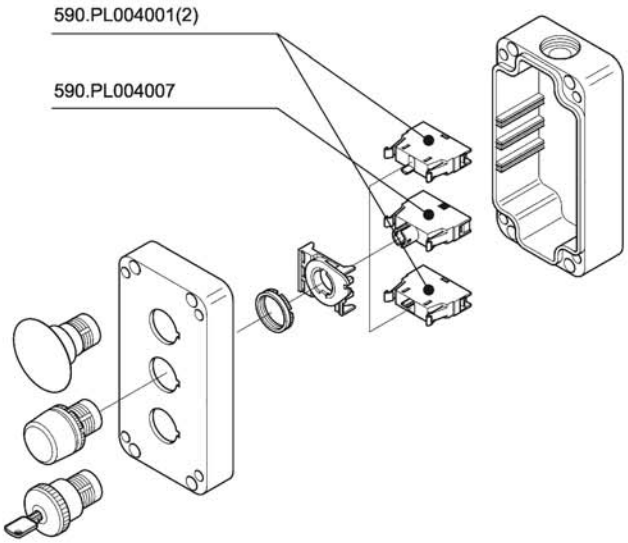

Séria ISOLATORS

Referenčné normy: STN EN 60947-3

VAČKOVÉ PRIEMYSELNÉ SPÍNAČE - PLAST

Polohy: 0-1, Materiál krabice: plast
Funkcia: bezpečnostný vypínač s uzamykateľnou červenou rukoväťou a žltým čelným panelom
Mechanická odolnosť
pri teplote 20°C: 20A až 40A IK 07
63A až 100A IK 08

Emergency

Men. prúd	Počet pólov	Rozmery	Krytie	Balenie	Katalógové číslo
20A	2	135 x 125 x 85	IP65	1/12	590.EM2002
	3				590.EM2003
	4				590.EM2004
	2	105 x 150 x 82	IP65	1/12	590.EM2012
	3				590.EM2013
	4				590.EM2014
32A	2	135 x 125 x 85	IP65	1/12	590.EM3202
	3				590.EM3203
	4				590.EM3204
	2	105 x 150 x 82	IP65	1/12	590.EM3212
	3				590.EM3213
	4				590.EM3214
40A	2	135 x 125 x 85	IP65	1/12	590.EM4002
	3				590.EM4003
	4				590.EM4004
	2	105 x 150 x 82	IP65	1/12	590.EM4012
	3				590.EM4013
	4				590.EM4014
63A	2	190 x 140 x 100	IP65	1/5	590.EM6302
	3				590.EM6303
	4				590.EM6304
80A	2	190 x 140 x 100	IP65	1/5	590.EM8002
	3				590.EM8003
	4				590.EM8004
100A	3	190 x 140 x 100	IP65	1/5	590.EM10003
	4				590.EM10004
125A	3	300 x 220 x 120	IP55	1/5	590.EM12503
	4				590.EM12504
160A	3	300 x 220 x 120	IP55	1/5	590.EM16003
	4				590.EM16004

Referenčné normy: STN EN 60309-1, -2, STN EN 60947-4-1

VAČKOVÉ PRIEMYSELNÉ SPÍNAČE - PLAST

Polohy: 0-1, Materiál krabice: plast
Funkcia: vypínač s uzamykateľnou čiernou rukoväťou a sivým čelným panelom
Mechanická odolnosť
pri teplote 20°C: 20A až 40A IK 07
63A až 100A IK 08

Štandardné

Men. prúd	Počet pólov	Rozmery	Krytie	Balenie	Katalógové číslo
20A	2	135 x 125 x 85	IP65	1/12	590.GE2002
	3				590.GE2003
	4				590.GE2004
	2	105 x 150 x 82	IP65	1/12	590.GE2012
	3				590.GE2013
	4				590.GE2014
32A	2	135 x 125 x 85	IP65	1/12	590.GE3202
	3				590.GE3203
	4				590.GE3204
	2	105 x 150 x 82	IP65	1/12	590.GE3212
	3				590.GE3213
	4				590.GE3214
40A	2	135 x 125 x 85	IP65	1/12	590.GE4002
	3				590.GE4003
	4				590.GE4004
	2	105 x 150 x 82	IP65	1/12	590.GE4012
	3				590.GE4013
	4				590.GE4014
63A	2	190 x 140 x 100	IP65	1/5	590.GE6302
	3				590.GE6303
	4				590.GE6304
80A	2	190 x 140 x 100	IP65	1/5	590.GE8002
	3				590.GE8003
	4				590.GE8004
100A	3	190 x 140 x 100	IP65	1/5	590.GE10003
	4				590.GE10004
125A	3	300 x 220 x 120	IP55	1/5	590.GE12503
	4				590.GE12504
160A	3	300 x 220 x 120	IP55	1/5	590.GE16003
	4				590.GE16004

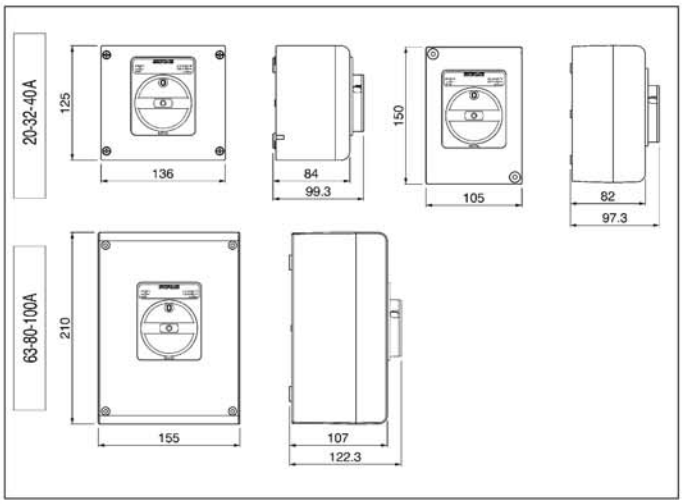

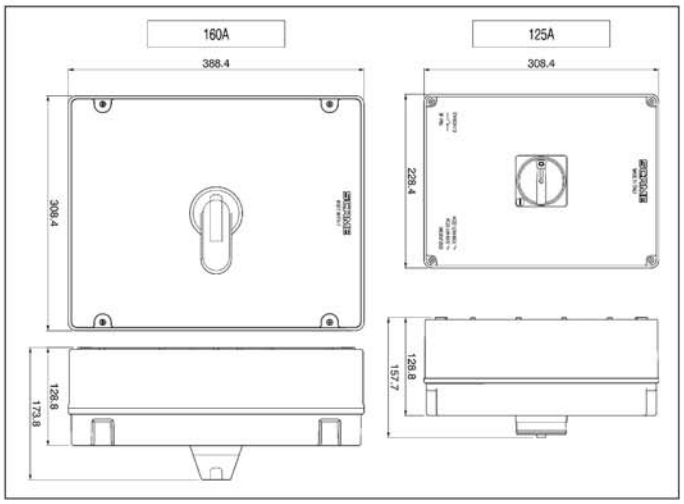

(Rozmery v mm)

Séria ISOLATORS

Referenčné normy: STN EN 60947-3

VAČKOVÉ PRIEMYSELNÉ SPÍNAČE - KOV

Polohy: 0-1
Materiál krabice: kovová
Funkcia: bezpečnostný vypínač s uzamykateľnou červenou rukoväťou a žltým čelným panelom

Emergency

Men. prúd	Počet pólov	Rozmery	Krytie	Balenie	Katalógové číslo
20A	2	105 x 150 x 82	IP65	1/12	590.HEM2002
	3				590.HEM2003
	4				590.HEM2004
32A	2	105 x 150 x 82	IP65	1/12	590.HEM3202
	3				590.HEM3203
	4				590.HEM3204
40A	2	105 x 150 x 82	IP65	1/12	590.HEM4002
	3				590.HEM4003
	4				590.HEM4004
63A	2	150 x 210 x 106	IP65	1/5	590.HEM6302
	3				590.HEM6303
	4				590.HEM6304
80A	2	150 x 210 x 106	IP65	1/5	590.HEM8002
	3				590.HEM8003
	4				590.HEM8004
100A	3	150 x 210 x 106	IP65	1/5	590.HEM10003
	4				590.HEM10004
125A	3	315 x 2264 x 122	IP65	1/5	590.HEM12503
	4				590.HEM12504
160A	3	410 x 315 x 150	IP65	1/1	590.HEM16003
	4				590.HEM16004

Referenčné normy: STN EN 60309-1, -2, STN EN 60947-4-1

VAČKOVÉ PRIEMYSELNÉ SPÍNAČE - KOV

Polohy: 0-1
Materiál krabice: kovová
Funkcia: vypínač s uzamykateľnou čiernou rukoväťou a sivým čelným panelom

Štandardné

Men. prúd	Počet pólov	Rozmery	Krytie	Balenie	Katalógové číslo
20A	2	105 x 150 x 82	IP65	1/12	590.HGE2002
	3				590.HGE2003
	4				590.HGE2004
32A	2	105 x 150 x 82	IP65	1/12	590.HGE3202
	3				590.HGE3203
	4				590.HGE3204
40A	2	105 x 150 x 82	IP65	1/12	590.HGE4002
	3				590.HGE4003
	4				590.HGE4004
63A	2	150 x 210 x 106	IP65	1/5	590.HGE6302
	3				590.HGE6303
	4				590.HGE6304
80A	2	150 x 210 x 106	IP65	1/5	590.HGE8002
	3				590.HGE8003
	4				590.HGE8004
100A	3	150 x 210 x 106	IP65	1/5	590.HGE10003
	4				590.HGE10004
125A	3	315 x 2264 x 122	IP65	1/5	590.HGE12503
	4				590.HGE12504
160A	3	410 x 315 x 150	IP65	1/1	590.HGE16003
	4				590.HGE16004

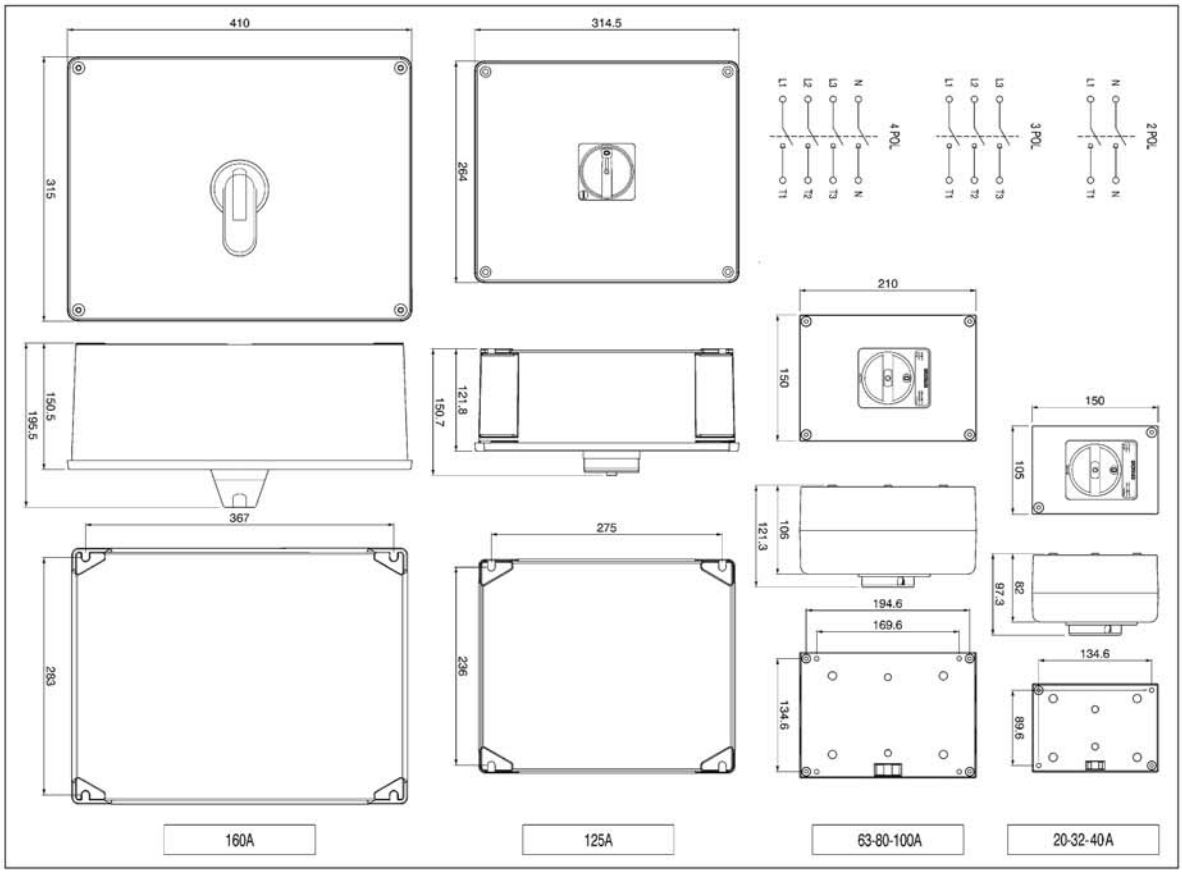

Séria MANOVRA

Referenčné normy: STN EN 60947-3

OTOČNÉ/ROTAČNÉ SPÍNAČE 90°

Polohy: 0-1
Stupeň krytia: IP20

Spínacia jednotka B - pre montáž na základňu (na DIN)

Popis	Počet pólov	Farba	Balenie	Katalógové číslo
20A	2P	■	1/6	590.YA162B
	3P	■	1/6	590.YA163B
	4P	■	1/6	590.YA164B
32A	2P	■	1/6	590.YA322B
	3P	■	1/6	590.YA323B
	4P	■	1/6	590.YA324B
40A	2P	■	1/6	590.YA402B
	3P	■	1/6	590.YA403B
	4P	■	1/6	590.YA404B
63A	2P	■	1/6	590.YA632B
	3P	■	1/6	590.YA633B
	4P	■	1/6	590.YA634B
80A	2P	■	1/6	590.YA802B
	3P	■	1/6	590.YA803B
	4P	■	1/6	590.YA804B
100A	3P	■	1/6	590.YA1003B
	4P	■	1/6	590.YA1004B

Ku všetkým spínacím jednotkám možnosť pripojiť pomocný kontakt TOP22 (590.PLxxxxxx)

Séria MANOVRA

Referenčné normy: STN EN 60947-3

OTOČNÉ/ROTAČNÉ SPÍNAČE

Polohy: 0-1
Stupeň krytia: IP20

Spínacia jednotka R - pre montáž na predný panel

Popis	Počet pólov	Farba	Balenie	Katalógové číslo
20A	2P	■	1/6	590.YA162R
	3P	■	1/6	590.YA163R
	4P	■	1/6	590.YA164R
32A	2P	■	1/6	590.YA322R
	3P	■	1/6	590.YA323R
	4P	■	1/6	590.YA324R
40A	2P	■	1/6	590.YA402R
	3P	■	1/6	590.YA403R
	4P	■	1/6	590.YA404R
63A	2P	■	1/6	590.YA632R
	3P	■	1/6	590.YA633R
	4P	■	1/6	590.YA634R
80A	2P	■	1/6	590.YA802R
	3P	■	1/6	590.YA803R
	4P	■	1/6	590.YA804R
100A	3P	■	1/6	590.YA1003R
	4P	■	1/6	590.YA1004R

Ku všetkým spínacím jednotkám možnosť pripojiť pomocný kontakt TOP22 (590.PLxxxxxx)

PRÍSLUŠENSTVO

Typ B

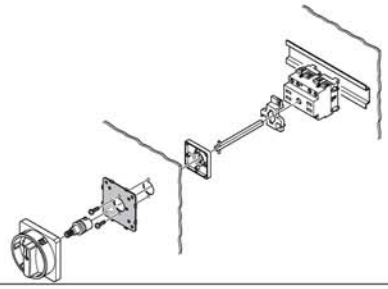

Typ R

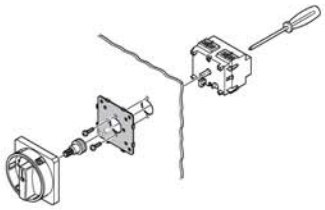

Ovládacia rukoväť 67x67mm - IP65

Popis		Jednotka	Rukoväť	Čelný panel	Balenie	Katalógové číslo
□ 67 mm 20A-40A	emergency	B	■	■	1/10	590.YM67B1
	štandardne	B	■	■	1/10	590.YM67B2
□ 67 mm 63A-100A	emergency	B	■	■	1/10	590.YM67B6
	štandardne	B	■	■	1/10	590.YM67B7

Možné uzamknúť na 3 pozíciách

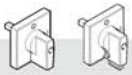

Ovládacia rukoväť 48x48mm - IP65

Popis		Jednotka	Rukoväť	Čelný panel	Balenie	Katalógové číslo
□48 mm 20A-40A	emergency	B	■	■	1/10	590.YM48B1
	štandardne	B	■	■	1/10	590.YM48B2
□48 mm s uzamykaním 20A-40A	emergency	B	■	■	1/10	590.YM49B1
	štandardne	B	■	■	1/10	590.YM49B2

Ovládacia rukoväť 67x67mm - IP65

Popis		Jednotka	Rukoväť	Čelný panel	Balenie	Katalógové číslo
□ 67 mm 20A-40A	emergency	R	■	■	1/10	590.YM67R1
	štandardne	R	■	■	1/10	590.YM67R2
□ 67 mm 63A-100A	emergency	R	■	■	1/10	590.YM67R6
	štandardne	R	■	■	1/10	590.YM67R7

Možné uzamknúť na 3 pozíciách

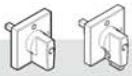

Ovládacia rukoväť 48x48mm - IP65

Popis		Jednotka	Rukoväť	Čelný panel	Balenie	Katalógové číslo
□48 mm 20A-40A	emergency	R	■	■	1/10	590.YM48R1
	štandardne	R	■	■	1/10	590.YM48R2
□48 mm s uzamykaním 20A-40A	emergency	R	■	■	1/10	590.YM49R1
	štandardne	R	■	■	1/10	590.YM49R2

(Rozmery v mm)

Séria MANOVRA

Referenčné normy: STN EN 60947-3

Kombinácie "B" jednotky a spínacej rukoväte

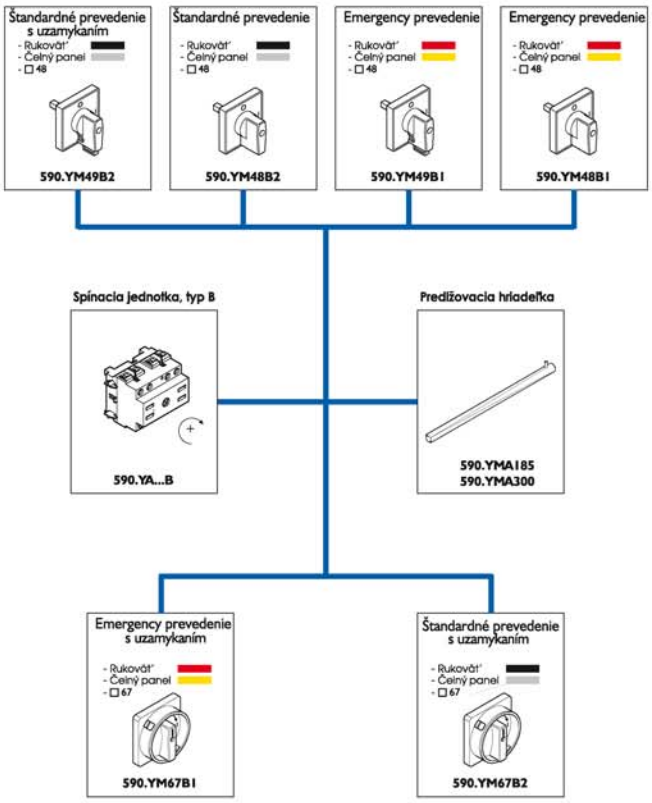

Séria MANOVRA

Referenčné normy: STN EN 60947-3

Kombinácie "R" jednotky a spínacej rukoväte

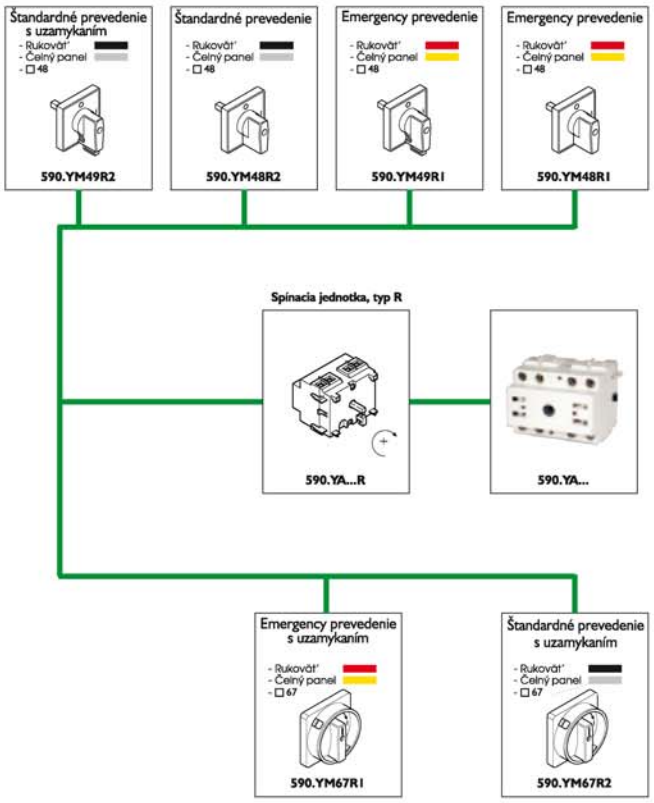

PRÍSLUŠENSTVO

Predlžovacia hriadeľka

Pre spínače	Jednotka	Dĺžka	Balenie	Katalógové číslo
20A-40A	B	185mm	10	590.YMA185
	B	300mm	10	590.YMA300
63A, 80A	B	185mm	10	590.YMB185
	B	300mm	10	590.YMB300

Ovládacia rukoväť spínača na DIN

Pre spínače	Popis	Farba	Balenie	Katalógové číslo
B	20A-40A	■	1/10	590.YMDIN

Ovládacia rukoväť 70x87mm - IP65

Popis	Jednotka	Rukoväť	Čelný panel	Balenie	Katalógové číslo
□67 mm 20A-40A	emergency R	■	■	1/10	590.YM70R1
	štandardne R	■	■	1/10	590.YM70R2
□67 mm 63A-100A	emergency R	■	■	1/10	590.YM70R6
	štandardne R	■	■	1/10	590.YM70R7

Možné uzamknúť na 3 pozíciách

Ovládacia rukoväť pre spínacie jednotky typ B a R

Pre spínače	Popis	Farba	Balenie	Katalógové číslo
B a R	20A-40A	■	1/10	590.YMC1
	63A, 80A	■	1/10	590.YMC2

6. SVIETIDLÁ

Séria MIZAR
Séria HYDRA
Séria HALE

Nástenné svietidlá sú určené pre montáž na pevnú podložku z horľavého i nehorľavého materiálu. Sú zaradené do skupiny II svietidiel so zosilnenou izoláciou bez ochranného vodiča v krytí do IP55. Svietidlá sú vybavené objímkami so závitom E27 (max. výkon žiarovky 100W).

Svietidlá série HYDRA je možné doplniť ozdobným rámom v dvoch farbách zakrývajúcich pripojovaciu časť svietidla.

Osobitnou podskupinou sú ručné prenosné svietidlá s káblovým prívodom dĺžky 5m a 10m s objímkou E27 pre max. výkon žiarovky 60W. Sú konštruované ako el. zariadenia triedy II s max. krytím IP65.

Séria MIZAR

Referenčné normy: STN EN 60598-1, STN EN 60598-2-1

NÁSTENNÉ SVIETIDLÁ - IP44

CLASSE II

E27

S termoplastovým krytom

Objímka	Zdroj	Farba	Balenie	Katalógové číslo
E27	max. 60W žiarovka		1/6	780.2762

(Pre nepretržitú prevádzku použite verziu s polykarbonátovým krytom).

S polykarbonátovým krytom

Objímka	Zdroj	Farba	Balenie	Katalógové číslo
E27	max. 60W žiarovka		1/12	781.2760
			1/12	781.2761

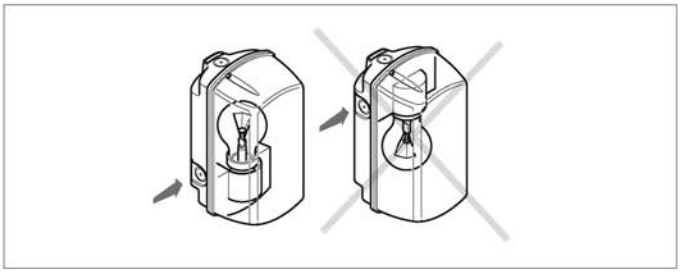

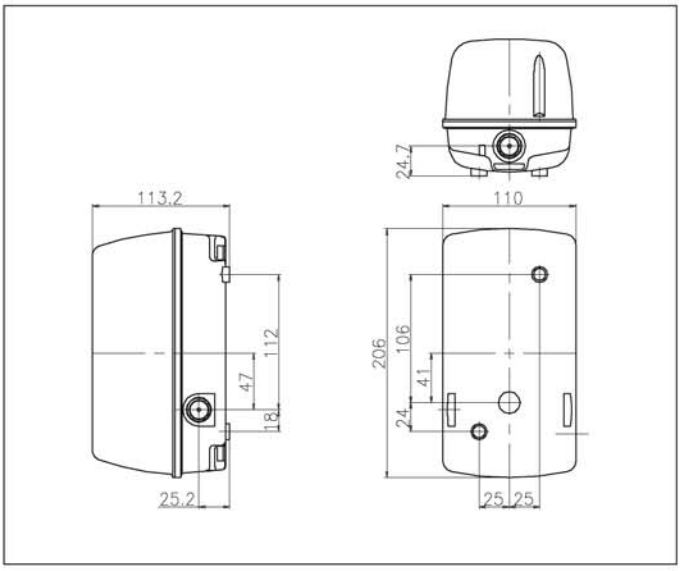

Séria MIZAR

Referenčné normy: STN EN 60598-1, STN EN 60598-2-1

NÁSTENNÉ SVIETIDLÁ - IP55

CLASSE II

E27

S polykarbonátovým krytom

Objímka	Zdroj	Farba	Balenie	Katalógové číslo
E27	max. 60W žiarovka		1/12	786.2760
			1/12	786.2761

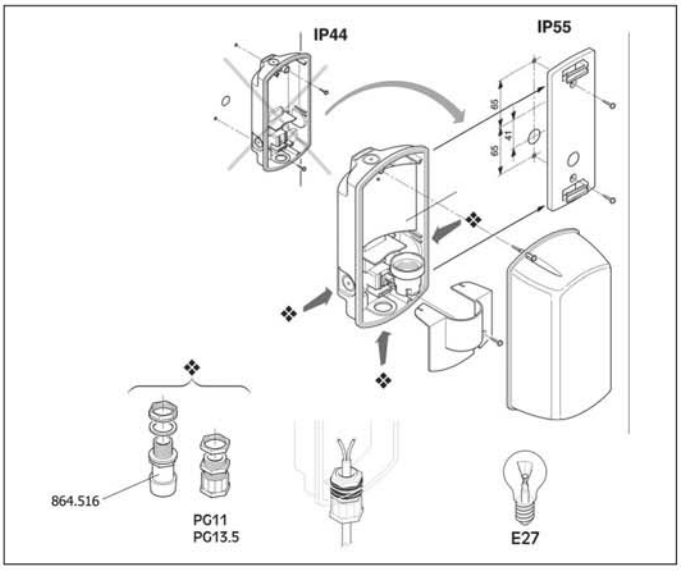

(Rozmery v mm)

Séria HYDRA

Referenčné normy: STN EN 60598-1, STN EN 60598-2-1

NÁSTENNÉ SVIETIDLÁ - IP44 S POLYKARBONÁTOVÝM KRYTOM

CLASSE II

E27

Kruhové

Objímka	Zdroj	Lumen	Farba	Balenie	Katalógové číslo
E27	100W	1.200		1/6	791.12710

Štvorcové

Objímka	Zdroj	Lumen	Farba	Balenie	Katalógové číslo
E27	100W	1.200		1/6	791.22710

Oválne

Objímka	Zdroj	Lumen	Farba	Balenie	Katalógové číslo
E27	100W	1.200		1/6	791.32710

NÁSTENNÉ SVIETIDLÁ - IP65 S POLYKARBONÁTOVÝM KRYTOM

CLASSE II

E27

Kruhové

Objímka	Zdroj	Lumen	Farba	Balenie	Katalógové číslo
E27	100W	1.200		1/6	796.12710

Štvorcové

Objímka	Zdroj	Lumen	Farba	Balenie	Katalógové číslo
E27	100W	1.200		1/6	796.22710

Oválne

Objímka	Zdroj	Lumen	Farba	Balenie	Katalógové číslo
E27	100W	1.200		1/6	796.32710

Séria HYDRA

Referenčné normy: STN EN 60598-1, STN EN 60598-2-1

DEKORATÍVNE RÁMČEKY PRE SVIETIDLÁ HYDRA

Dekoratívne rámčeky

	Farba	Balenie	Katalógové číslo
Kruhové		1/6	790.101
		1/6	790.102
Oválne		1/6	790.301
		1/6	790.302

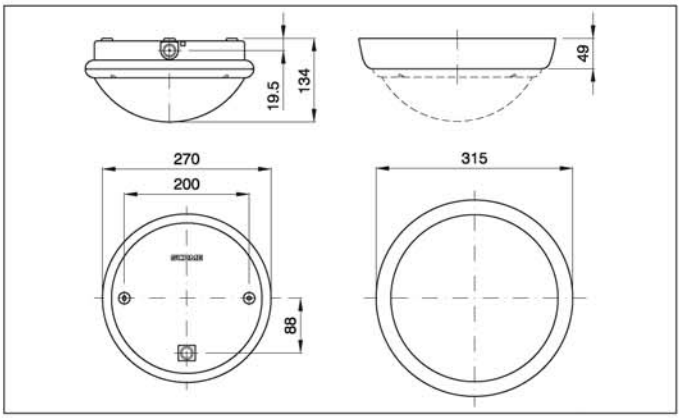

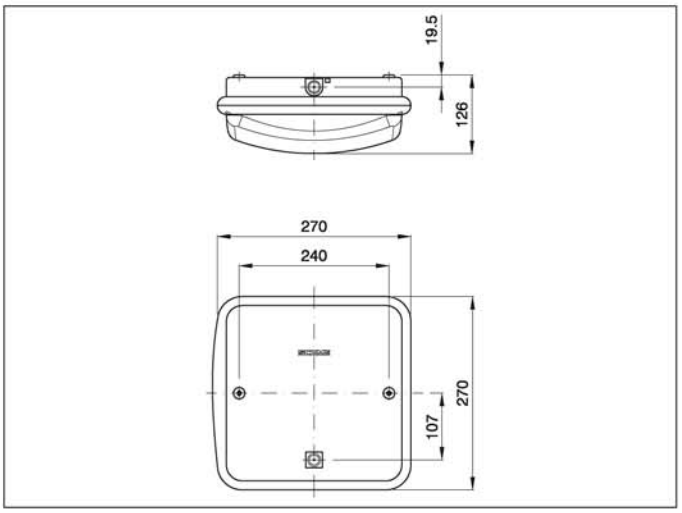

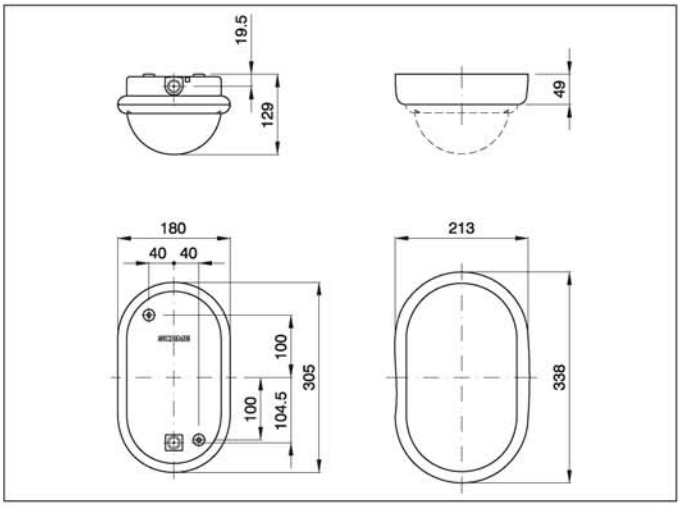

Séria HALE

Referenčné normy: STN EN 60598-1, STN EN 60598-2-8

PRENOSNÉ SVIETIDLÁ/LAMPY - IP20

prevádzková teplota: -25° C do +35° C
max. 60W žiarovka

CLASSE II

E27

S pozinkovým odrazovým plechom - IP20

Prívodný kábel	Vidlica	Objímka	Balenie	Katalógové číslo
Bez kábla	-	E27	1	770.200
H05 VV-F-2x0,75/5 m	2P-2,5A-250V	E27	1	770.298
H05 VV-F-2x0,75/10 m	2P-2,5A-250V	E27	1	770.299

PRENOSNÉ SVIETIDLÁ/LAMPY - IP20/IP65

prevádzková teplota: -25° C do +35° C
max. 60W žiarovka

CLASSE II

E27

S nárazuvzdorným ochranným krytom- IP20/ IP65

Prívodný kábel	Vidlica	IP	Objímka	Balenie	Katalógové číslo
Bez kábla	-	65	E27	1	770.400
H05 VV-F-2x0,75/5m	2P-2,5A-250V	20	E27	1	770.498
H05 VV-F-2x0,75/10m	2P-2,5A-250V	20	E27	1	770.499
H05 RN-F-2x1,00/5m	2P-16A-24V	65	E27	1	770.405
H05 RN-F-2x1,00/10m	2P-16A-24V	65	E27	1	770.406
H05 RN-F-2x1,00/5m	2P+E-16A-250V priemyselná	65	E27	1	770.409
H05 RN-F-2x1,00/10m	2P+E-16A-250V priemyselná	65	E27	1	770.410

IP20

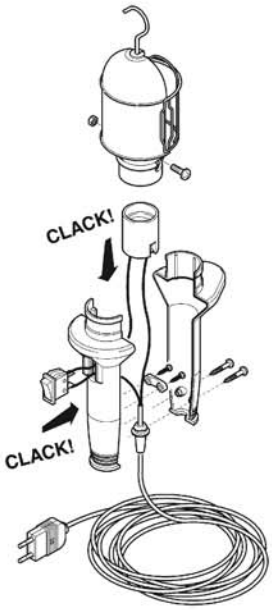

IP65

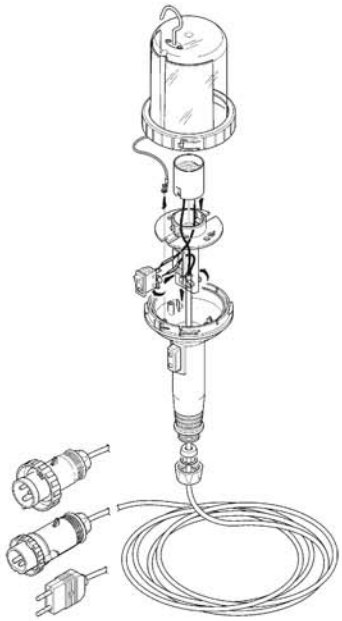

Povolená inštalácia

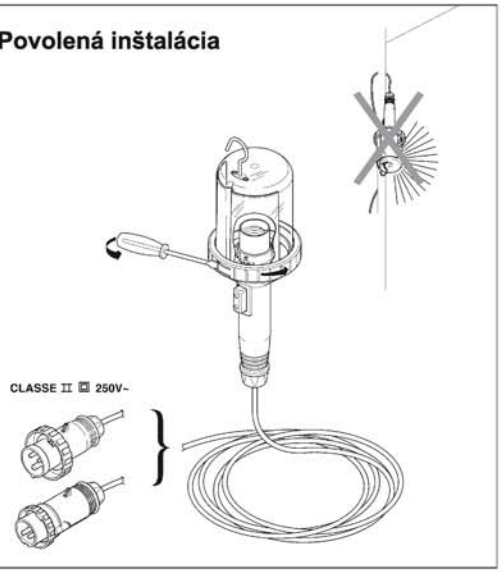

7. OBJÍMKY

Samostatnú kapitolu elektroinštalačného materiálu tvoria objímky, matice k objímkam na ich upevnenie, malé jednopólové spínače a jednopólové vypínače, pre všeobecné použitie do 2A. Objímky sú v ponuke na žiarovkové zdroje so závitom E27 a E14 v dvoch farebných prevedeniach, ako aj špeciálne objímky na halogénové a žiarivkové zdroje.

OBJÍMKY
MATICE
SPÍNAČE
VYPÍNAČE

ART. 191.5122

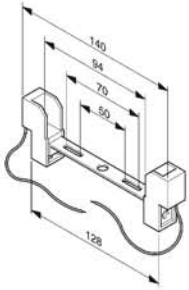

ART. 191.5123C

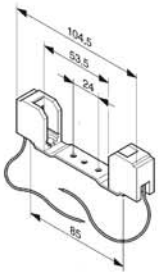

ART. 191.5123

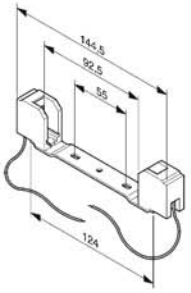

ART. 191.5031

ART. 191.5124

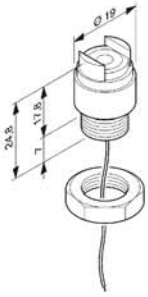

ART. 191.6001B

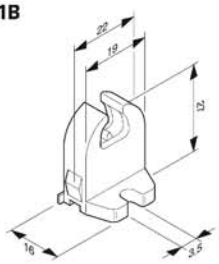

Typy svetelných zdrojov

E14
E27

B22

G4
GZ4
GX5,3
GY6,35

R7s

Rx7s
Rx7s-24
Rx7s-26
Rx7s-32

G5

G23

OBJÍMKY

Referenčné normy: STN EN 60238

OBJÍMKY

Max. 2,5 mm² vodič

hladká *závitová* *závitová s prírubou*

S plastovým závitom

Objímka	Popis	Farba	Balenie	Katalógové číslo
E14	Hladká	☐	50	190.2000LGB
		■	50	190.2000LG
	Závitová	☐	50	190.2000FGB
		■	50	190.2000FG
	Závitová s prírubou	☐	50	190.2000FCGB
		■	50	190.2000FCG
E27	Hladká	☐	50	190.6000LGB
		■	50	190.6000LG
	Závitová	☐	50	190.6000FGB
		■	50	190.6000FG
	Závitová s prírubou	☐	50	190.6000FCGB
		■	50	190.6000FCG

MATICE

Plastové

K objímke	Rozmery	Farba	Balenie	Katalógové číslo
E14	Ø 43x15 mm	■	50	190.31
	Ø 43x15 mm	☐	50	190.31B
	Ø 43x8,5 mm	☐	50	190.147B
E27	Ø 48x8 mm	■	50	190.71
	Ø 48x8 mm	☐	50	190.71B
	Ø 65x12 mm	■	50	190.74N
	Ø 65x12 mm	☐	50	190.74B

OBJÍMKY HALOGÉNOVÉ

Objímky halogénové

Pre žiarivky	Rozmery	Balenie	Katalógové číslo
G4/GZ4/GX5,3/GY6,35	Ø 17x10,2 mm	100	191.5031
R7s	140 mm	20	191.5122
R7s	144,5 mm	20	191.5123
R7s/RX7S/RX7S-24/RX7S-26/RX7S-32	Ø 19x24,8 mm	50	191.5124

OBJÍMKY PRE ŽIARIVKOVÉ TRUBICE

Pre Ø 16 mm

Objímky pre žiarivkové trubice

Pre žiarivky		Balenie	Katalógové číslo
G5	2A-250V-T110° C	100	191.6001B

SPÍNAČE JEDNOPOLOVÉ

Referenčné normy: STN EN 61058-1

OBJÍMKY PORCELÁNOVÉ

Max. 2,5 mm² vodič

S kovovým krúžkom 250V/4A

Objímka	Popis	Balenie	Katalógové číslo
E27	Kombinovaná so štvorcom M10x1	48	P-1-A
	Závesná s kovovým háčikom	40	P-1-B
	Upevnenie na podložku	40	P-1-C
	So štvorcom M10x1	40	P-1-D
	Vstavná so šróbom M3x10 mm	80	P-1-10M
	Vstavná so šróbom M3x12 mm	80	P-1-12M
	Vstavná so šróbom M3x16 mm	80	P-1-16M
	Vstavná so šróbom M3x18 mm	80	P-1-18M
	Vstavná so šróbom M3x20 mm	80	P-1-20M
	Vstavné uchytenie na nohe	64	P-4

TLAČIDLOVÝ VYPÍNAČ T125° C

Tlačidlový vypínač T125° C (max. 1 mm²)

Použitie	Rozmer	Farba	Balenie	Katalógové číslo
2 (1)A/250V	M10x1 h8 mm	☐	100	195.115B

Ťahový spínač - T125° C (s motúzom, max. 1 mm²)

Použitie		Farba	Balenie	Katalógové číslo
2 A/250V	bez konzoly	☐	20	195.200B
	s konzolou	☐	20	195.200B/327B
	s vertikálnou konzolou	☐	20	195.200B/328B

Posúvny šnúrový vypínač (max. 0,75 mm²)

Použitie	Rozmery	Farba	Balenie	Katalógové číslo
2 A/250V	55 x 24 x 15 mm	☐	20	195.450B
		■	20	195.450N
		■	20	195.450P

Nožný vypínač (max. 0,75 mm²)

Použitie	Rozmery	Farba	Balenie	Katalógové číslo
2 (1)A/250V	Ø 50 x 22,7 mm	☐	20	195.565B
		■	20	195.565N
		■	20	195.565P

8. ROZVODNICE

Séria BLOCK
Séria DOMINO IP66
Séria DOMINO IP40

Zásuvkové rozvodnice série BLOCK sú určené pre použitie v bytovej aj priemyselnej výstavbe. Sú určené pre montáž vo zvislej polohe na stenu, stojan, prípadne ako prenosné zariadenie. Rozvodnice je možné zapojiť aj podľa STN EN 60439-4 (viac str. 86).

Prístrojové skrinky DOMINO sú určené pre použitie v bytovej i priemyselnej výstavbe s možnosťou inštalácie ističov a iných prístrojov. Skrinky sú vyrábané vo viacerých prevedeniach podľa spôsobu inštalácie a prostredia, v ktorom majú byť použité.

Samozhášavý termoplast, z ktorého sú skrinky vyrobené, je odolný nadmernému teplu a horeniu do 650°C, poveternostným vplyvom, chemikáliám a UV žiareniu. Krytie skriniek je IP40 alebo IP66.

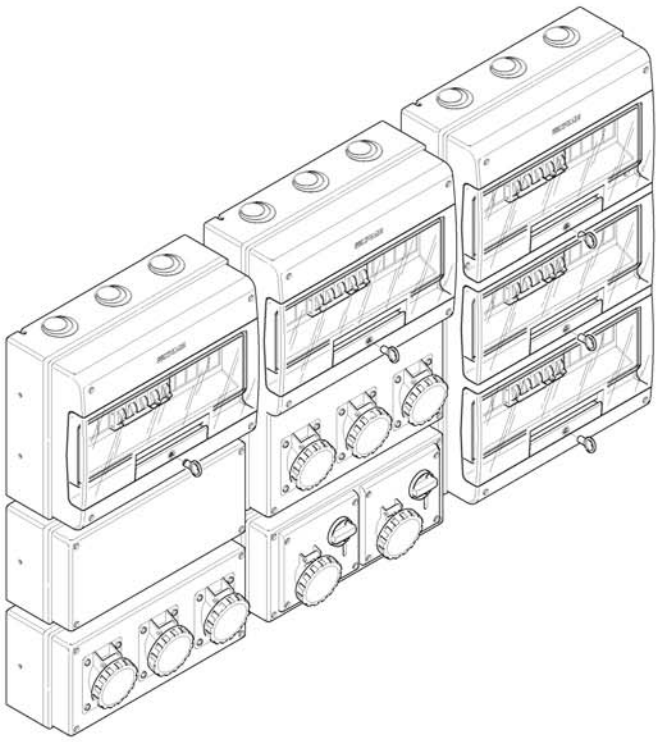

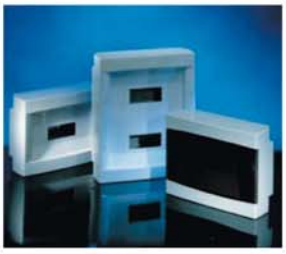

Séria BLOCK

Referenčné normy: STN EN 50 298

PRÍSTROJOVÉ SKRINKY - IP66

Menovité izolačné napätie: 400V/50Hz
Stupeň krytia: max. IP66
Trieda ochrany: II (izoláciou)
Prevádzková teplota: -25° C do +60° C
Príprava pre káblové vstupy: PG13,5 - PG21
Mechanická odolnosť: IK 08
Materiál skrinky bezhalogénový, odolný UV žiareniu.

BLOCK 1

Počet modulov	Počet otvorov	Rozmery	Stratový výkon	Balenie	Katalógové číslo
4 DIN	1 ●	110 x 280 x95	8W	1	632.1500-000
	-	110 x 280 x95	8W	1	632.1510-000

BLOCK 3

Počet modulov	Počet otvorov	Rozmery	Stratový výkon	Balenie	Katalógové číslo
6 DIN	3 ●	136 x 440 x 105	9W	1	632.3500-000
	4 (2 ● + 2 ▲)	136 x 440 x 105	9W	1	632.3520-000
	–	136 x 440 x 105	9W	1	632.3510-000
–	4 ●	136 x 440 x 105	9W	1	632.3501-000
	–	136 x 440 x 105	9W	1	632.3511-000

BLOCK 4

Počet modulov	Počet otvorov	Rozmery	Stratový výkon	Balenie	Katalógové číslo
10 DIN	4 (2 ● + 2 ■)	212 x 415 x 105	14W	1	632.4500-000
	5 (2 ● + 3 ▲)	212 x 415 x 105	14W	1	632.4520-000
	–	212 x 415 x 105	14W	1	632.4510-000

Legenda otvorov:

- ● 16A (70x87 mm) alebo 32A (84x106 mm)
- ▲ 16A/230V (50x60 mm)
- ■ 16A (70x87 mm)

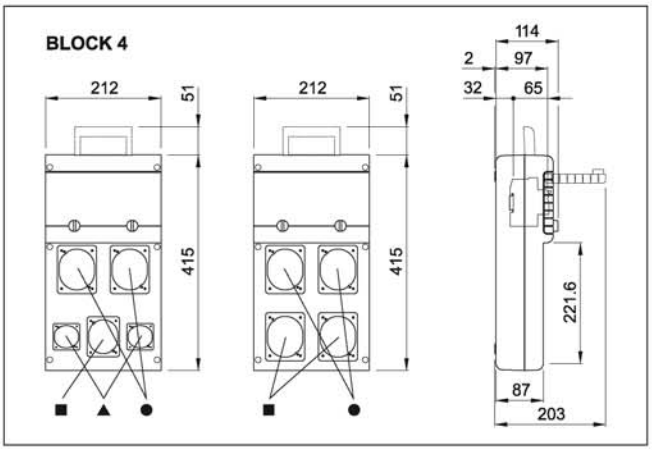

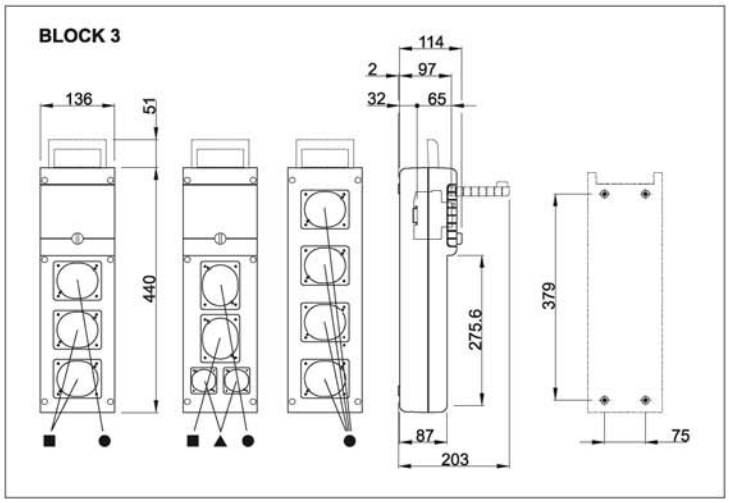

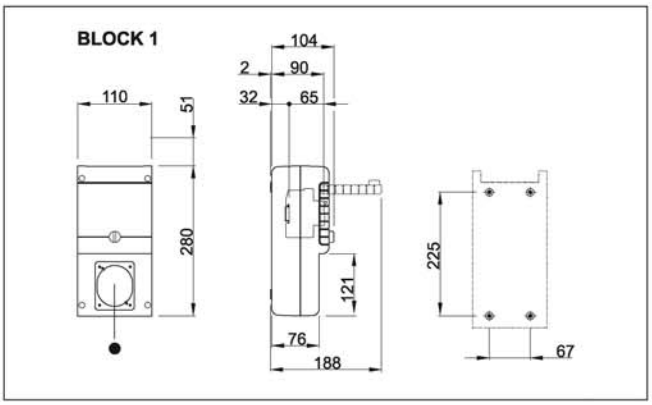

(Rozmery v mm)

Séria DOMINO

Referenčné normy: STN EN 50 298

PRÍSTROJOVÉ SKRINKY PRE NÁSTENNÚ MONTÁŽ - IP66

Menovité izolačné napätie: 400V/50Hz
Stupeň krytia: max. IP66
Trieda ochrany: II (izoláciou)
Prevádzková teplota: -25° C do +60° C
Príprava pre káblové vstupy: zhora 3x PG36-PG29-PG21 zdola 3x PG36-PG29-PG21
Svorkovnice: nie sú súčasťou skrinky (pozri str. 57)
Mechanická odolnosť: IK 07
Materiál skrinky bezhalogénový, odolný UV žiareniu.

DOMINO M150, IP66

Popis	Počet otvorov	Rozmery	Stratový výkon	Balenie	Katalógové číslo
M150	–	150x328x115	20W	1/6	672.1100
	3 ●	150x328x115	20W	1/6	672.1300
	2 ♠ (OMNIA)	150x328x115	20W	1/6	672.1200
	2 ●	150x256x115	18W	1/6	672.1301
	–	150x256x115	18W	1/6	672.1101

DOMINO M190, IP66

Popis	Počet modulov	Počet otvorov	Rozmery	Stratový výkon	Balenie	Katalógové číslo
M190	8 DIN	–	337x184x106 *	14W	1/10	672.2100
		2 ●	337x184x106 *	14W	1/10	672.2300
		1 ✦	337x184x106 *	14W	1/10	672.2301
		1 ♠ (OMNIA)	337x184x106 *	14W	1/10	672.2200

DOMINO M250, IP66

Popis	Počet modulov	Počet otvorov	Rozmery	Stratový výkon	Balenie	Katalógové číslo
M250	12 DIN	–	400x256x140 *	22W	1/6	672.3100
		2 ●	400x256x140 *	22W	1/6	672.3300
		1 ♠	400x256x140 *	22W	1/6	672.3302
		1 ♠ (OMNIA)	400x256x140 *	22W	1/6	672.3200

DOMINO M400, IP66

Popis	Počet modulov	Počet otvorov	Rozmery	Stratový výkon	Balenie	Katalógové číslo
M400	16 DIN	–	400x328x140 *	28W	1/4	672.4116
		3 ●	400x328x140 *	28W	1/4	672.4316
		2 ♠ (OMNIA)	400x328x140 *	28W	1/4	672.4216

DOMINO M550, IP66

Popis	Počet modulov	Počet otvorov	Rozmery	Stratový výkon	Balenie	Katalógové číslo
M550	16 DIN	–	550x328x140 *	28W	1/3	672.5116
		6 ●	550x328x140 *	28W	1/3	672.5616
		3 ♠ (OMNIA)	550x328x140 *	28W	1/3	672.5316
		4 ♠ (OMNIA)	550x328x140 *	28W	1/3	672.5416

Legenda otvorov:
- ● 16A (70x87 mm) alebo 32A (84x106 mm)
- ▲ 16A/230V (50x60 mm)
- ■ 16A (70x87 mm)
- ✦ 32A (84x106 mm)
- ♠ 63A (100x110 mm)

* v balení závesy pre montáž (Rozmery v mm)

Séria DOMINO

Referenčné normy: STN EN 50 298

PRÍSTROJOVÉ SKRINKY PRE NÁSTENNÚ MONTÁŽ - IP66

Menovité izolačné napätie: 400V/50Hz
Stupeň krytia: max. IP66
Trieda ochrany: II (izoláciou)
Prevádzková teplota: -25° C do +60° C
Príprava pre káblové vstupy: zhora 3x PG36-PG29-PG21 zdola 3x PG36-PG29-PG21
Svorkovnice PE/N do 63 A (max.16 mm^2): štandardne súčasť skrinky (nad 63A + slučkovanie pozri str. 57)
Mechanická odolnosť: IK 07
Materiál skrinky bezhalogénový, odolný UV žiareniu.

DOMINO M135, M190 a M250, IP66

Popis	Počet modulov	Rozmery	Stratový výkon	Balenie	Katalógové číslo
M135	2 DIN	135x76x102	-	1/24	672.2002
M190	4 DIN	190x112x106	10W	1/16	672.2004
	8 DIN	190x184x106	14W	1/10	672.2008
M250	12 DIN	250x256x140 *	22W	1/9	672.2012
	16 DIN	250x328x140 *	28W	1/6	672.2016

DOMINO M400, M550 a M700, IP66

Popis	Počet modulov	Rozmery	Stratový výkon	Balenie	Katalógové číslo
M400	24 DIN (12x2)	400x256x140 *	30W	1/6	672.4024
	32 DIN (16x2)	400x328x140 *	47W	1/4	672.4032
M550	48 DIN (16x3)	550x328x140 *	54W	1/3	672.5048
M700	64 DIN (16x4)	700x328x140 *	60W	1	672.7064

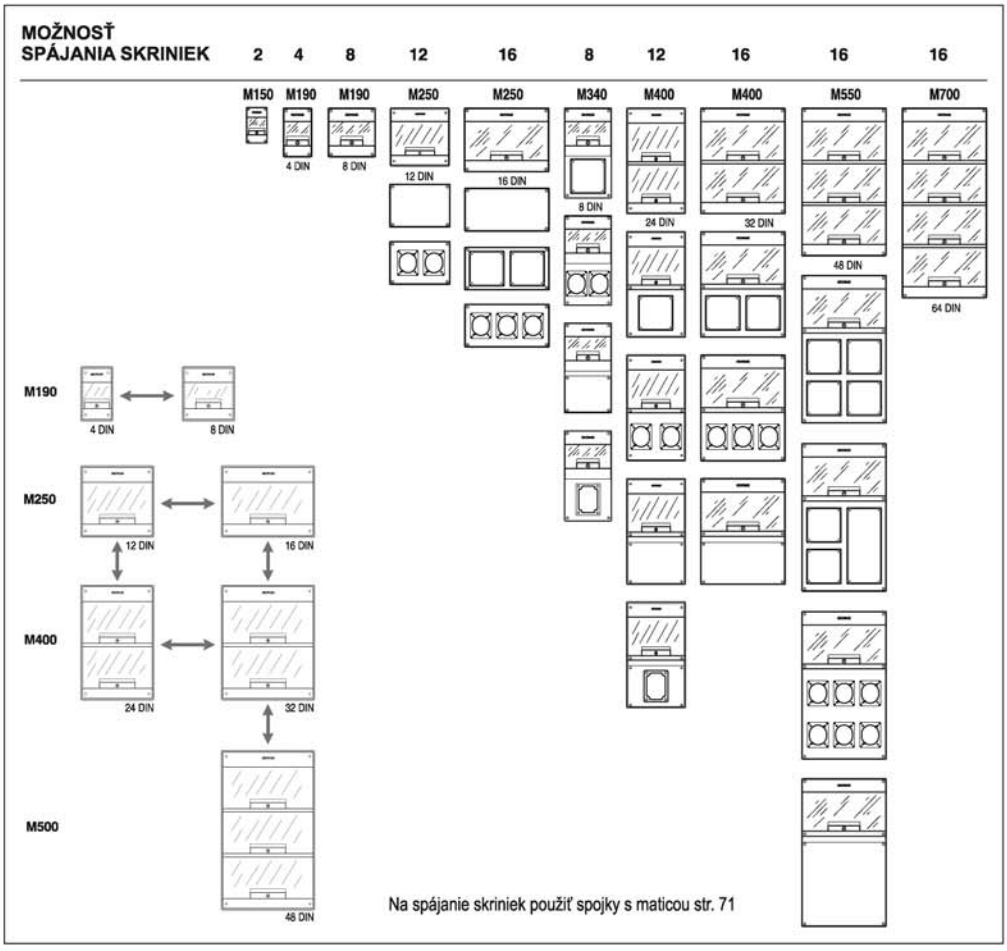

Na spájanie skriniek použiť spojky s maticou str. 71

* v balení závesy pre montáž (Rozmery v mm)

Séria DOMINO

Referenčné normy: STN EN 50 298

PRÍSTROJOVÉ SKRINKY PRE NÁSTENNÚ MONTÁŽ - IP40

Menovité izolačné napätie: 400V/50Hz
Stupeň krytia: max. IP40
Trieda ochrany: II (izoláciou)
Prevádzková teplota: -25° C do +60° C
Svorkovnice PE/N do 63 A (max.16 mm²): štandardne súčasť skrinky (nad 63A str. 57)
Mechanická odolnosť: IK 06
Materiál skrinky bezhalogénový, odolný UV žiareniu.

DOMINO 2/4 DIN a 4 DIN IP40

	Popis	Stratový výkon	Rozmery	Farba dvierok	Balenie	Katalógové číslo
M4	2/4 DIN	9W	130x97x84	×	1/36	673.2102B
	4+1/2 DIN (4+1/2)	11W	190x135x108	×	1/24	673.2104B

DOMINO 8 DIN IP40

	Popis	Stratový výkon	Rozmery	Farba dvierok	Balenie	Katalógové číslo
M4	8+2 DIN	18W	190x254x108	×	1/12	673.2108B
	8+1 DIN	17W	190x254x108	□	1/12	673.2008.2
				■	1/12	673.2008B

DOMINO 12 DIN IP40

	Popis	Stratový výkon	Rozmery	Farba dvierok	Balenie	Katalógové číslo
M12	12+2 DIN	25W	250x326x108	×	1/7	673.2112B
	12+1 DIN	24W	250x326x108	□	1/7	673.2012.2
				■	1/7	673.2012B

DOMINO 18 DIN IP40

	Popis	Stratový výkon	Rozmery	Farba dvierok	Balenie	Katalógové číslo
M18	18+2 DIN	43W	250x434x140	×	1/6	673.2118B
	18+1 DIN	42W	250x434x140	□	1/6	673.2018.2
				■	1/6	673.2018B

DOMINO 24 DIN IP40

	Popis	Stratový výkon	Rozmery	Farba dvierok	Balenie	Katalógové číslo
M12	24+4 DIN 2x(12+2)	41W	400x326x108	×	1/5	673.4124B
	24+4 DIN 2x(12+2)	35W	400x326x108	□	1/5	673.4024.2
				■	1/5	673.4024B

DOMINO 36 DIN IP40

	Popis	Stratový výkon	Rozmery	Farba dvierok	Balenie	Katalógové číslo
M18	36+4 DIN 2x(18+2)	75W	400x434x140	×	1/4	673.4136B
	36+4 DIN 2x(18+2)	57W	400x434x140	□	1/4	673.4036.2
				■	1/4	673.4036B

DOMINO 54 DIN IP40

	Popis	Stratový výkon	Rozmery	Farba dvierok	Balenie	Katalógové číslo
M18	54+6 DIN 3x(18+2)	103W	550x434x140	×	1/2	673.5154B
	54+3 DIN 3x(18+1)	75W	550x434x140	□	1/2	673.5054.2
				■	1/2	673.5054B

(Rozmery v mm)

Séria DOMINO

Referenčné normy: STN EN 50 298

PRÍSTROJOVÉ SKRINKY PRE ZAPUSTENÚ MONTÁŽ - IP40

Menovité izolačné napätie: 400V/50Hz
Stupeň krytia: max. IP40
Trieda ochrany: II (izoláciou)
Prevádzková teplota: -25° C do +60° C
Svorkovnice PE/N do 63 A (max.16 mm²): štandardne súčasť skrinky (nad 63A str. 57)
Mechanická odolnosť: IK 06
Materiál skrinky bezhalogénový, odolný UV žiareniu.

DOMINO 4 DIN a 8 DIN IP40

	Popis	Stratový výkon	Rozmery	Farba dvierok	Balenie	Katalógové číslo
M4	4+1/2 DIN (4+1/2)	17W	180x150x75	╳	1/38	675.2104B
	8+1 DIN (8+1)	21W	210x254x75	☐	1/10	675.2008.2
				■	1/10	675.2008.2B

DOMINO 12 DIN a 18 DIN IP40

	Popis	Stratový výkon	Rozmery	Farba dvierok	Balenie	Katalógové číslo
M12	12+1 DIN (12+1)	32W	270x326x75	☐	1/7	675.2012.2
				■	1/7	675.2012B
M18	18+1 DIN (18+1)	36W	270x434x75	☐	1/7	675.2018.2
				■	1/7	675.2018B

DOMINO 24 DIN a 36 DIN IP40

	Popis	Stratový výkon	Rozmery	Farba dvierok	Balenie	Katalógové číslo
M12	24+4 DIN 2x(12+2)	52W	420x326x95	☐	1/5	675.4024.2
				■	1/5	675.4024B
M18	36+4 DIN 2x(18+2)	61W	420x434x95	☐	1/3	675.4036.2
				■	1/3	675.4036B

DOMINO 54 DIN IP40

	Popis	Stratový výkon	Rozmery	Farba dvierok	Balenie	Katalógové číslo
M18	54+3 DIN 3x(18+1)	71W	570x434x95	☐	1/2	675.5054.2
				■	1/2	675.5054B

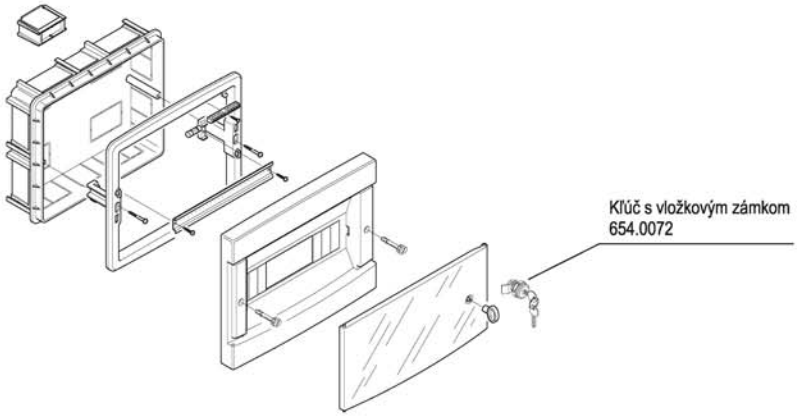

(Rozmery v mm)

PRÍSLUŠENSTVO PRE ROZVODNICE

Príslušenstvo k uchyteniu na stenu

Popis	Farba	Balenie	Katalógové číslo
Pre DOMINO IP66 a IP40 (4 ks)		1/10	654.0020

Rukoväť

Popis	Farba	Balenie	Katalógové číslo
Pre DOMINO IP66		1/10	654.0060

Záslepky do otvoru 70x67 mm - IP66

Popis	Farba	Balenie	Katalógové číslo
bez otvoru		1/25	654.0100
1x otvor TOP22		1/25	654.0101
1x otvor TOP22		1/25	654.0101Y
2x otvor TOP22		1/25	654.0102

Záslepky do otvoru 136x125 mm - IP66 (OMNIA)

Popis	Farba	Balenie	Katalógové číslo
bez otvoru (63A)		1/6	654.0120
1x otvor (32A)		1/6	654.0125
1x otvor (16A)		1/6	654.0126

Ovládacia rukoväť 70x87mm - IP65 ptre ISOLATORS

Popis	Jednotka		Rukoväť	Čelný panel	Balenie	Katalógové číslo
□ 67 mm 20A-40A	emergency	R			1/10	590.YM70R1
	štandardne	R			1/10	590.YM70R2
□ 67 mm 63A-100A	emergency	R			1/10	590.YM70R6
	štandardne	R			1/10	590.YM70R7

Možné uzamknúť na 3 pozíciách

Kryt 70x78 mm UNIBOX IP55*

Popis	Farba	Balenie	Katalógové číslo
2 moduly		1/10	570.5052

** Jednotky UNIBOX str. 83*

Kľúč s vložkovým zámkom

Popis	Balení	Katalógové číslo
Pre DOMINO IP66	1/10	654.0070
Pre DOMINO IP40	1/10	654.0072

Bezpečnostný toroidný transformátor

Popis		Balenie	Katalógové číslo
Pre DOMINO	150VA *	1	654.0210
	300VA	1	654.0220

* pre BLOCK 4

Príslušenstvo na plombovanie (2 ks)

Popis	Farba	Balenie	Katalógové číslo
Pre DOMINO IP66		1/25	654.0030
Pre DOMINO IP40 nástenná montáž		1/25	654.0033

Pozinkovaný plech

Popis		Balenie	Katalógové číslo
Pre DOMINO IP66	modul 150	1/10	654.0700
	modul 250	1/10	654.0710

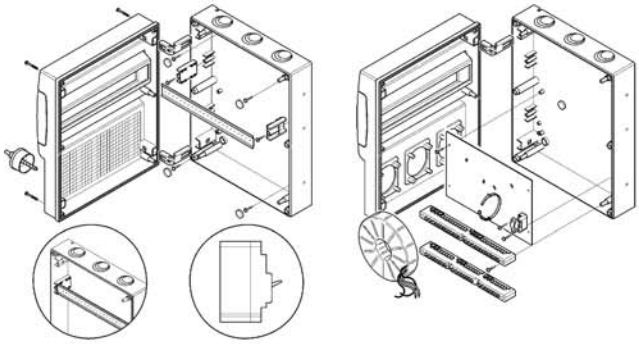

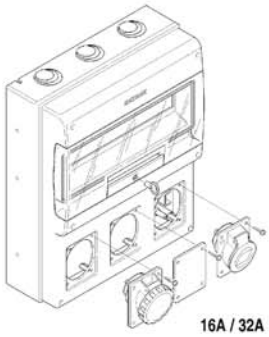

16A / 32A

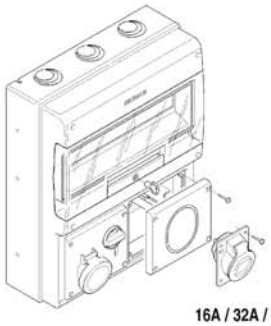

16A / 32A / 63A

PRÍSLUŠENSTVO PRE PRÍSTROJOVÉ SKRINKY
SÉRIA DOMINO

Svorkovnice pre rozvodnice - IP20

Použite	Počet otvorov	Pre skrinky s počtom DIN			Balenie	Katalógové číslo
		IP66	IP40 nástenné	IP40 zapustené		
PE/N	2x(3x35□ a 10x16□)	16-32-48-64	12-24	12-24 – 18-36-54	1/10	654.0320
	2x(2x35□ a 9x10□)	12-24	8	8	1/10	654.0322
	2x(2x25□ a 5x10□)	8	–	–	1/10	654.0324
	2x(3x35□ a 10x16□)	–	18-36-54	–	1/10	654.0326
	1x(5x10□)	4	–	–	1/10	654.0365
R-S-T	3x(2x35□ a 6x16□)	16-32-48-64	12-24	12-24 – 18-36-54	1/10	654.0330
		–	18-36-54	–	1/10	654.0336

Svorkovnice pre rozvodnice na DIN lištu - IP20

Použite	Počet otvorov	Spôsob uchytenia	Balenie	Katalógové číslo
R-S-T a PE/N	1x(5x10□ a 5x16□)	vertikálne	1/10	654.0358
		horizontálne	1/10	654.0359

Svorkovnice pre rozvodnice na DIN lištu - IP00

Použite	Počet otvorov	Spôsob uchytenia	Balenie	Katalógové číslo
N	1x(5x10□ a 2x16□)	vertikálne	1/10	654.007/N
PE	1x(5x10□ a 2x16□)		1/10	654.007/PE
N	1x(10x10□ a 2x16□)		1/10	654.012/N
PE	1x(10x10□ a 2x16□)		1/10	654.012/PE
N	1x(13x10□ a 2x16□)		1/10	654.015/N
PE	1x(13x10□ a 2x16□)		1/10	654.015/PE

Svorkovnice bez držiaka - IP00

Použite	Počet otvorov	Pre skrinky s počtom DIN			Balenie	Katalógové číslo
		IP66	IP40 nástenné	IP40 zapustené		
PE/N	1x(5x10□ a 5x16□)	–	–	8 - 12-24 - 18-36-54	10/100	654.0349
	1x(5x10□ a 5x16□)	8 až 64	8 až 54	–	10/100	654.0349.0*

(* bez otvoru na uchytenie)

Držiaky svorkovníc pre rozvodnice DOMINO

Použite	Možnosť osadenia svorkovnice	Pre skrinky s počtom DIN			Balenie	Katalógové číslo
		IP66	IP40 nástenné	IP40 zapustené		
PE/N	2x 654.0349.0	12-24	8	–	1/10	654.0361.0
	3x 654.0349.0	16-32-48-64	12-24	–	1/10	654.0362.0
	654.0349.0	8	–	–	1/10	654.0363.0
	4x 654.0349.0	–	18-36-54	–	1/10	654.0364.0
	–	4	–	–	1/10	654.0365.0

(□ = mm²)

9. TLAČIDLOVÉ HLÁSIČE POŽIARU

Tlačidlový hlásič požiaru
Skrinka s dvierkami
Príslušenstvo

Tlačidlové hlásiče a príslušenstvo je základná rada bezpečnostných prvkov určených pre použitie v domovej a priemyselnej výstavbe s prednými dvierkami so sklom, ktoré je možné v prípade nebezpečia rozbiť kladivkom.

Sú vyrábané z termoplastu s odolnosťou proti nadmernému teplu a horeniu do 650 °C v dvoch prevedeniach, buď zapustená alebo montáž na povrch v krytí IP 55 až IP65. Povrch skriniek je odolný voči chemickým látkam (voda, slané roztoky, kyseliny, prírodné a minerálne oleje) a voči prírodným vplyvom UV žiarenia.

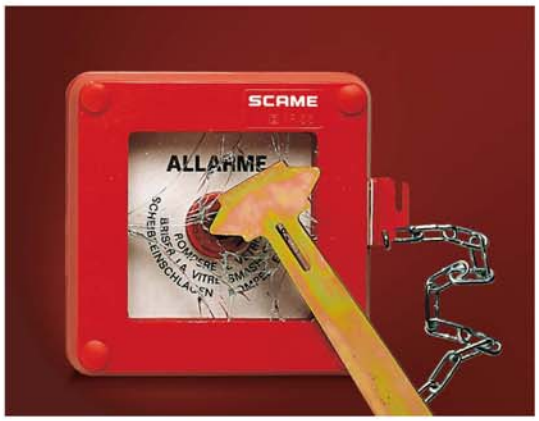

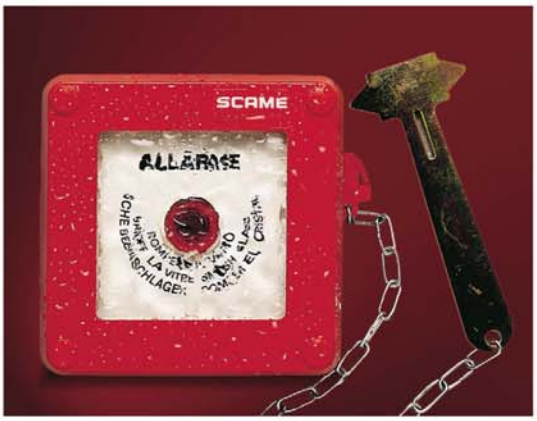

Tlačidlové hlásiče požiaru

Referenčné normy: STN EN 60947-5-1

Stupeň krytia: max. IP65
Trieda ochrany: II (izoláciou)
Prevádzková teplota: -25 °C do +60 °C
Rozmerovo stabilné pri prac. teplote max.: +85 °C
Farba: červená RAL3000
Materiál skrinky: bezhalogénový, odolný UV žiareniu
Predná časť s rozbitným sklom hr. 0,75 mm (IK05)

Tlačidlový hlásič požiaru, zapustená montáž - IP55

Popis	Rozmer	Balenie	Katalógové číslo
s podsvieteným tlačidlom a kladivkom, (možnosť osadenia žiarovky na 12V, 24V alebo 250V) s jedným spínacím a s jedným rozpínacím kontaktom (2A, 250V), dodávané s kladivkom slúžiacim na rozbitie skla	100x100x50	1/13	676.25100*

* možnosť inštalácie do krabičky typ 875.4303

Tlačidlový hlásič požiaru, na povrchovú montáž - IP55

Popis	Rozmer	Balenie	Katalógové číslo
s podsvieteným tlačidlom a kladivkom, (možnosť osadenia žiarovky na 12V, 24V alebo 250V) s jedným spínacím a s jedným rozpínacím kontaktom (2A, 250V), dodávané s kladivkom slúžiacim na rozbitie skla	100x100x50	1/14	676.35100

Skrinka s dvierkami na stenu - IP65 (vybavené tesnením proti vlhkosti)

Popis	Rozmer	Balenie	Katalógové číslo
s priestorom pre 6 DIN	205x220x140	1/6	676.35201
so zadným panelom	205x220x140	1/6	676.35205

Príslušenstvo

Popis	Rozmer	Balenie	Katalógové číslo
kryt + náhradné sklo	100x100	1/10	676.10101
kladivko na rozbitie skla	–	1/10	676.10102
upevňovacie úchyty	–	1/20	676.10103
krabica pre zapustenú montáž hl. 83,5 mm	–	1/6	875.4303
žiarovka 230V	–	1/100	101.6200
žiarovka 24V	–	1/100	101.6200.24
žiarovka 12V	–	1/100	101.6200.12

(Rozmery v mm)

10. ROZBOČOVACIE KRABICE

Séria CUBIK
Séria SCABOX
Séria BEEBOX
Séria W-BOX
Séria ALUBOX

Rozbočovacie krabice série SCABOX sa vyrábajú v širokej škále veľkostí v prevedeniach: s vývodkami IP44 zatláčacie, IP55 šrobovacie a bez vývodiek s krytím IP56 s možnosťou použitia krytu z priehľadného plastu.

Krabicové rozvodky sa používajú na rozbočovanie káblovým rozvodov na povrchu v sieti TN-S.

Rozbočovacie krabice séria CUBIK je inovované prevedenie predchádzajúcej série. Obsahuje jednoduchšiu manipuláciu s krabicou. Uvedená séria ponúka aj krabice s GW 960 °C.

Krabice série ALUBOX sú vyrábané z hliníka a sú určené pre použitie v náročných podmienkach.

Séria W-BOX je určená na montáž pod omietku a dopĺňa predchádzajúce nástenné prevedenia.

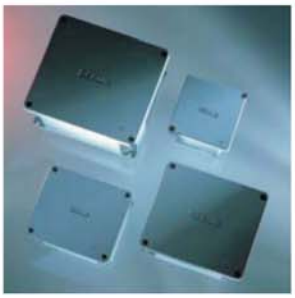

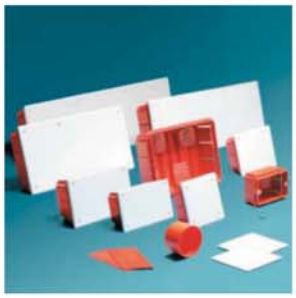

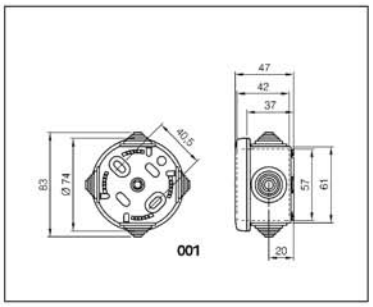

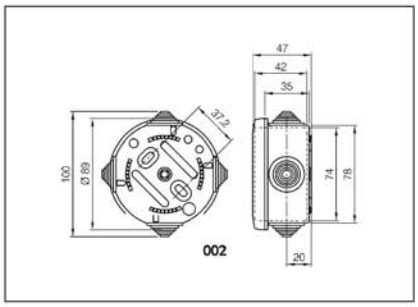

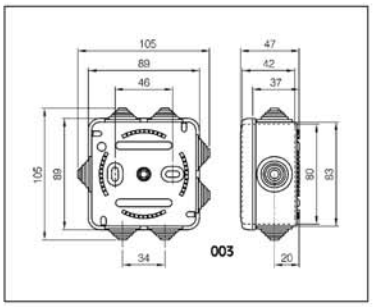

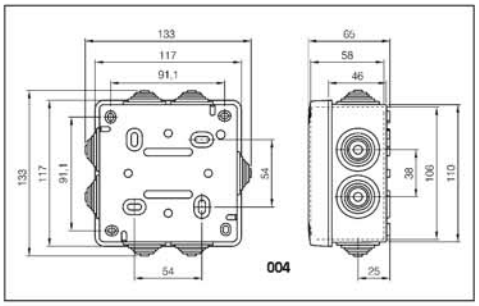

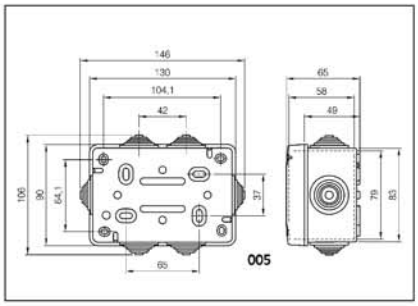

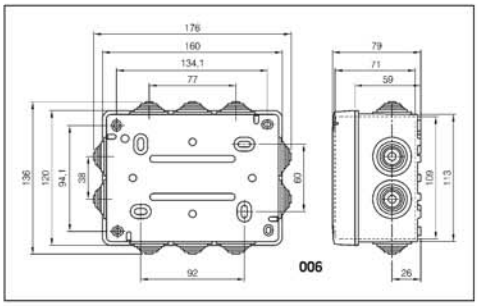

Séria CUBIK

Referenčné normy: STN EN 60670-1, STN EN 60670-21

ROZBOČOVACIE KRABICE PRE NÁSTENNÚ MONTÁŽ - IP55

Stupeň krytia : IP55
Trieda ochrany : II (izoláciou)
Prevádzková teplota : -25° C do +60° C
Mechanická odolnosť : IK07
Materiál odolný UV žiareniu
Príprava pre uchytenie DIN lišty.

S vývodkami GLOW WIRE 650 °C - HALOGEN FREE

Uzatváranie	Rozmery	Počet otvorov	Farba	Balenie	Katalógové číslo
bez skrutiek	∅ 65x40 mm	4x ∅23mm		4/100	687.001
	∅ 80x40 mm	4x ∅23mm		4/100	687.002
	80x80x40 mm	7x ∅23mm		4/60	687.003
4 skrutky 1/4 závit	100x100x50 mm	7x ∅29mm		1/48	687.004
	120x80x50 mm	6x ∅29mm		1/54	687.005
	150x110x70 mm	10x ∅29mm		1/40	687.006

Bez vývodiek GLOW WIRE 650 °C - HALOGEN FREE

Uzatváranie	Rozmery	Počet otvorov	Farba	Balenie	Katalógové číslo
4 skrutky 1/4 závit	100x100x50 mm	–		1/40	687.204
	120x80x50 mm	–		1/42	687.205
	150x110x70 mm	–		1/48	687.206

S vývodkami GLOW WIRE 960 °C

Uzatváranie	Rozmery	Počet otvorov	Farba	Balenie	Katalógové číslo
bez skrutiek	∅ 65x40 mm	4x ∅23mm		4/100	688.001
	∅ 80x40 mm	4x ∅23mm		4/100	688.002
	80x80x40 mm	7x ∅23mm		4/60	688.003
	80x80x40 mm	7x ∅23mm		4/60	688.003R
4 skrutky 1/4 závit	100x100x50 mm	7x ∅29mm		1/48	688.004
	100x100x50 mm	7x ∅29mm		1/48	688.004R
	120x80x50 mm	6x ∅29mm		1/54	688.005
	120x80x50 mm	6x ∅29mm		1/54	688.005R
	150x110x70 mm	10x ∅29mm		1/40	688.006

Bez vývodiek GLOW WIRE 960 °C

Uzatváranie	Rozmery	Počet otvorov	Farba	Balenie	Katalógové číslo
4 skrutky 1/4 závit	100x100x50 mm	–		1/40	687.204
	100x100x50 mm	–		1/40	687.204R
	120x80x50 mm	–		1/42	687.205
	120x80x50 mm	–		1/42	687.205R
	150x110x70 mm	–		1/48	687.206

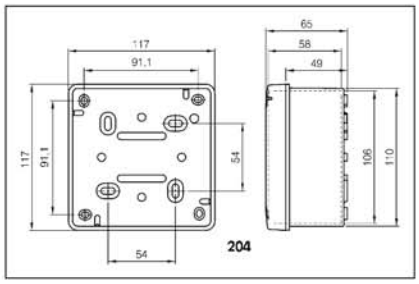

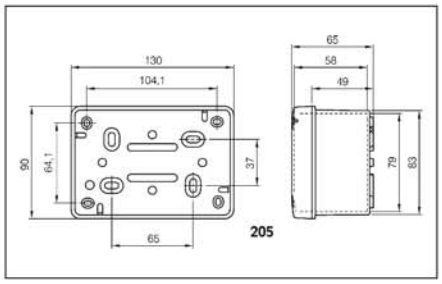

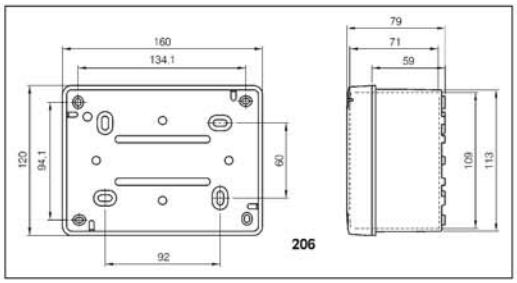

(Rozmery v mm)

Séria SCABOX

Referenčné normy: STN EN 60670-1, STN EN 60670-21

ROZBOČOVACIE KRABICE PRE NÁSTENNÚ MONTÁŽ

Stupeň krytia : IP44-IP55-IP66
Trieda ochrany : II (izoláciou)
Prevádzková teplota : -25° C do +60° C
Mechanická odolnosť : IK 04/IK08
Materiál odolný UV žiareniu
Príprava pre uchytenie DIN lišty.
Glow Wire 650° C

S vývodkami - IP44

Rozmery	Počet otvorov	Farba	Balenie	Katalógové číslo
∅ 65x35 mm	4x ∅23mm PG16		4/100	680.001
∅ 80x40 mm	4x ∅23mm PG16		4/100	680.002
80x80x40 mm	6x ∅23mm PG16		4/60	680.003

S vývodkami - IP44

Rozmery	Počet otvorov	Farba	Balenie	Katalógové číslo
100x100x50 mm	6x ∅29mm PG21		1/48	685.004
120x80x50 mm	6x ∅29mm PG21		1/54	685.005
150x110x70 mm	10x ∅29mm PG21 (K1)		1/40	685.006
190x140x70 mm	10x ∅38mm PG29 (K1)		1/24	685.007
240x190x90 mm	12x ∅38mm PG29 (K1) ▲		1/12	685.008
300x220x120 mm	12x ∅38mm PG29 (K1) ▲		1/6	685.009
380x300x120 mm	12x ∅48mm PG29 (K1) ▲		1/4	685.010
460x380x130 mm	14x ∅48mm PG29 (K2) ▲		1	685.011

Bez vývodiek - IP56

Rozmery	Farba	Balenie	Katalógové číslo plný kryt	Katalógové číslo priedľadný kryt
100x100x50 mm		1/40	686.204	686.224
120x80x50 mm		1/42	686.205	686.225
150x110x70 mm (K1)		1/48	686.206	686.226
190x140x70 mm (K1)		1/30	686.207	686.227
240x190x90 mm (K1) ▲		1/16	686.208	686.228
300x220x120 mm (K1) ▲		1/8	686.209	686.229
380x300x120 mm (K1) ▲		1/4	686.210	686.230
452x380x130 mm (K2) ▲		1	686.211	686.231

Bez vývodiek, so zvýšenou základňou - IP56

Rozmery	Farba	Balenie	Katalógové číslo plný kryt	Katalógové číslo priedľadný kryt
100x100x80 mm		1/24	686.404	686.424
240x190x125 mm ▲		1/6	686.408	686.428
300x220x170 mm ▲		1/6	686.409	686.429
380x300x170 mm (K1) ▲		1/3	686.410	686.430
452x380x180 mm (K2) ▲		1	686.411	686.431

K1 Pre montáž na stenu možnosť použitia príslušenstva typ 654.0021
K2 Pre montáž na stenu možnosť použitia príslušenstva typ 654.0023
▲ Možnosť použitia závesov na kryt typ 654.0085

Séria SCABOX

Referenčné normy: STN EN 60670-1, STN EN 60670-21

PRÍSLUŠENSTVO PRE SCABOX

Príslušenstvo pre SCABOX

Popis	Farba	Balenie	Katalógové číslo
Držiaky pre uchytenie na stenu K1 (v balení 4 ks)		1/10	654.0021
Držiaky pre uchytenie na stenu K2 (v balení 4 ks)		1/10	654.0023
Gumové krytky na skrutky pre II. izoláciu (v balení 12 ks)		10/100	654.0080
Sada na plombovanie 190x140 - 240x190 - 300x200 - 380x300		1/25	654.0032
Sada závesov (v balení 3 ks)		1/20	654.0085

Pozinkovaný montážny plech

Pre SCABOX rozmerov	Rozmery (AxBxh) mm	Balenie	Katalógové číslo
190x140	176x126x1,5	1	654.0787
240x190	226x176x1,5	1	654.0788
300x220	284x173x1,5	1	654.0789
380x300	358x252x1,5	1	654.0790
452x372	414x318x1,5	1	654.0791

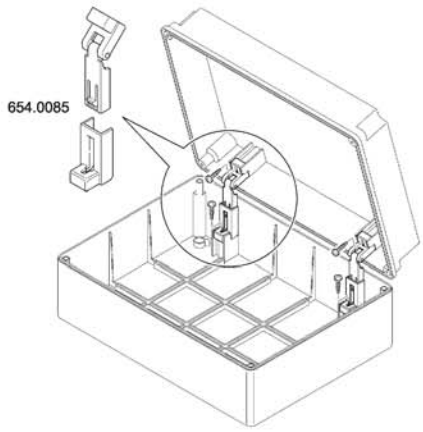

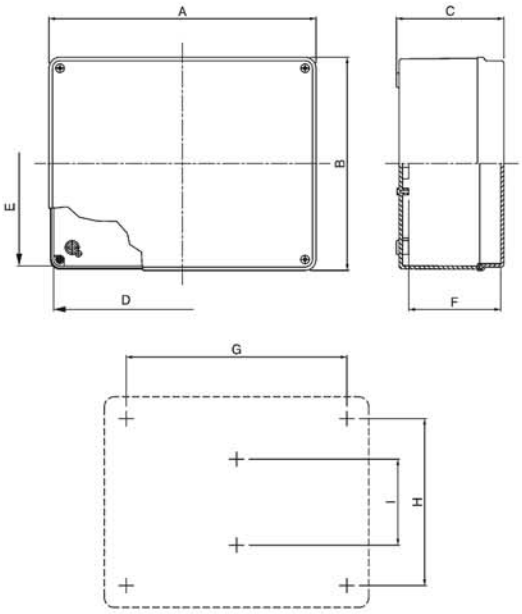

Katalogové číslo	Balenie	Vonkajšie rozmery A mm	B mm	C mm	Vnútorné rozmery D mm	E mm	F mm	Upevňovacie otvory G mm	H mm	I mm
680.001	100	88	88	41	48	48	29	/	/	45
680.002	100	105	105	44	65	65	33	/	/	46
680.003	60	111	111	44	71	71	33	/	/	46
685.004	48	132	132	58	91	91	45	64	64	/
685.005	54	151	112	58	111	71	45	84	44	/
685.006	40	182	142	76	141	101	63	114	74	/
685.007	24	223	173	80	180	130	65	155	105	/
685.008	12	273	223	100	230	180	85	205	155	/
685.009	6	333	253	129	290	210	115	265	185	/
685.010	4	418	338	129	365	285	115	345	265	124
685.011	1	390	410	130	437	357	116	300	290	160
686.204	40	108	108	58	96	96	45	64	64	/
686.205	42	128	88	58	116	96	45	84	44	/
686.206	48	158	118	76	146	106	63	114	74	/
686.207	30	198	148	80	186	136	65	155	105	/
686.208	16	248	198	100	236	176	85	205	155	/
686.209	8	278	228	129	266	216	115	265	185	/
686.210	4	388	308	129	376	296	115	345	265	124
686.211	1	460	381	130	448	369	116	300	290	160
686.407	24	108	108	88	99	99	75	64	64	/
686.408	6	248	198	135	239	189	120	205	155	/
686.409	6	308	228	179	299	219	165	265	185	/
686.410	3	388	308	179	380	300	165	345	265	124
686.411	1	460	381	180	452	373	166	300	290	160

Séria BEEBOX

Referenčné normy: STN EN 60670-1, STN EN 60670-21

PRÍSTROJOVÉ KRABICE PRE DÁTOVÉ APLIKÁCIE

Stupeň krytia : IP41
Trieda ochrany : II (izoláciou), Prevádzková teplota : -15 °C do +60 °C
Krabice z technického polyméru, odolné nárazu a požiaru
Materiál bezhalogénový odolný UV žiareniu, Glow Wire 650 °C
Farba: sivá RAL7035

Krabice - IP41

Popis	Rozmery (AxBxC) mm	Farba	Balenie	Katalógové číslo
základný rozmer	200x150x40		1/26	639.1040
	200x150x60		1/38	639.1060
	200x150x80		1/25	639.1080
dvojnásobný rozmer	200x300x40		1/24	639.2040
	200x300x60		1/18	639.2060
	200x300x80		1/12	639.2080
	200x300x120		1/8	639.2120
štvornásobný rozmer	400x300x60		1/8	639.4060
	400x300x80		1/6	639.4080
	400x300x120		1/4	639.4120

Séria W-BOX

Referenčné normy: STN EN 60670-1, STN EN 60670-21

KRABICE POD OMIETKU

Stupeň krytia: IP40
Trieda ochrany: II (izoláciou)
Prevádzková teplota: -25 °C do +60 °C, Mechanická odolnosť: IK04 - IK07(kryt)
Materiál bezhalogénový odolný UV žiareniu, Glow Wire 650 °C
Príprava pre uchytenie DIN lišty

Krabice - IP40

Možnosť rozdelenia	Rozmery (AxBxC) mm	Farba	Balenie	Katalógové číslo
1 časť	92x92x45		1/170	875.4410
	118x96x50		1/120	875.4411
	118x96x70		1/90	875.4411P
	153x98x70		1/70	875.4412
	160x130x70		1/44	875.4413
2 časti	196x152x70		1/40	875.4414
3 časti	294x152x70		1/24	875.4415
	480x160x70		1/12	875.4417
4 časti	392x152x70		1/20	875.4416

Séria 855

Referenčné normy: STN EN 60670-1, STN EN 60670-21

KRABICOVÁ ROZVODKA

Menovité napätie: 400V~
Stupeň krytia: IP67, Trieda ochrany: II (izoláciou)
Prevádzková teplota: -25 °C do +60 °C
Materiál: termoplast, Glow Wire 850° C (žeravá slučka)
Vyhovuje pre použitie na horľavé materiály skupina A až C2 (do 16A).

Krabica s vývodkami 4xPG16 - IP67

Rozmery (AxBxC) mm	Farba	Balenie	Katalógové číslo
114x114x46		25	855

Zloženie: krabica, krycie viko, tesniace vývodky, mostíky 3P+N+E z Ms materiálu, každý so 4 hlavičkovými skrutkami pre prierez vodiča 4 mm^2.

Séria ALUBOX

Referenčné normy: STN EN 60670-1, STN EN 60670-21

HLINÍKOVÉ ROZBOČOVACIE KRABICE

Stupeň krytia: IP66
Prevádzková teplota: -25 °C do +60 °C
Materiál: aluminium
Uzemňovacia skrutka M4x6

Bez vývodiek - IP66

Rozmery (AxBxC) mm	Upevňovacie otvory	Hmotnosť (kg)	Balenie	Katalógové číslo
100x100x59	n°2 M5x10 mm	0,255	1/32	653.00
140x115x60	n°4 M5x16 mm	0,400	1/24	653.01
166x142x64	n°4 M5x16 mm	0,585	1/16	653.02
192x168x80	n°4 M5x16 mm	0,870	1/12	653.03
253x217x93	n°4 M6x20 mm	1,760	1/6	653.04
314x264x122	n°4 M6x20 mm	2,880	1/2	653.05
410x315x150	n°4 M6x20 mm	6,500	1	653.07

PRÍSLUŠENSTVO PRE ALUBOX

Materiál: pozinkovaný plech
Štyry upevňovacie otvory M4x6

Montážny plech

Pre ALUBOX rozmerov	Hrúbka plechu	Hmotnosť (kg)	Balenie	Katalógové číslo
100x100x59	–	–	–	–
140x115x60	1,5	–	1/40	653.011
166x142x64	1,5	–	1/20	653.012
192x168x80	1,5	–	1/20	653.013
253x217x93	1,5	–	1/10	653.014
314x264x122	1,5	–	1/10	653.015
410x315x150	2	0,770	1/5	653.017

DIN lišta do ALUBOX-u

Pre ALUBOX rozmerov	Balenie	Katalógové číslo
100x100x59	1	653.020
140x115x60	1	653.021
166x142x64	1	653.022
192x168x80	1	653.023
253x217x93	1	653.024
314x264x122	1	653.025
410x315x150	1	653.027

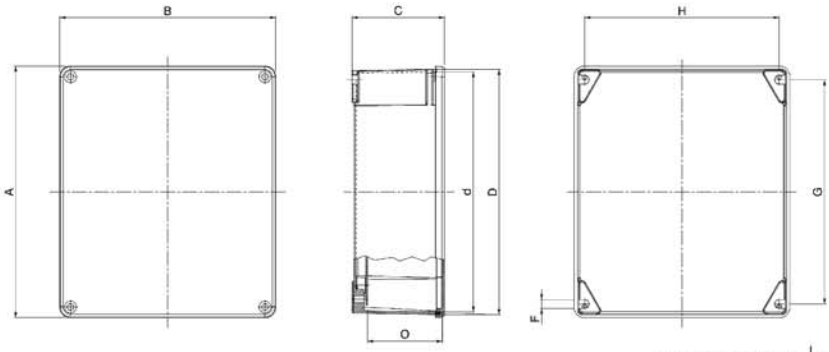

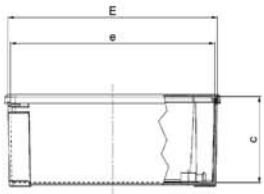

		Vonkajšie rozmery			Rozmery vika		Vnútorné rozmery			Upevňovacie otvory			Montážna hĺbka
		A	B	C	D	E	c	d	e	F	G	H	O
		mm	mm	mm	mm	mm	mm	mm	mm	mm	mm	mm	mm
653.00	32	100	100	59	94	94	53	90	90	6	88	80	X
653.01	24	140	115	60	134	109	55	130	104	6	120	100	45
653.02	16	166	142	64	160	136	58	156	132	7,5	144	125	48
653.03	12	192	168	80	185	161	74	180	156	6	168	149	64
653.04	6	253	217	93	247	211	85	242	206	9	226	196	75
653.05	2	314	264	122	305	255	114	299	249	9	275	236	103
653.07	1	410	315	153	400	305	144	393	298	9	367	283	127

11. ROZVÁDZAČE

Série EASYBOX

Rozvádzačové skrine série EASYBOX sa vyrábajú v prevedení LT zo špeciálneho vysoko odolného kompaudného termoplastu VALOX. Sú vhodné na montáž v interiéri aj do vonkajšieho prostredia, na stenu aj do steny. Skrine majú bohaté príslušenstvo, vďaka ktorému sú použiteľné na celú radu aplikácii a sú schopné splniť rôzne požiadavky projektantov.

Parametre:

Dvojitá izolácia

Krytie: IP65

Farba: RAL7035

Horľavosť: Glow Wire test 650° C

Materiál skrine odolný UV žiareniu

Rozmerová stálosť -25°C až +60°C

Rázová odolnosť: podľa STN EN 50 298

IK08 - skrine s dymovými dvierkami

IK10 - skrine s plnými dvierkami

Séria EASY BOX

Referenčné normy: STN EN 50 298

ROZVÁDZAČOVÉ SKRINE - IP65

Typ 3 LT (460x520x245 mm)
s dymovými dvierkami

Typ 4 LT (460x670x245 mm)
s plnými dvierkami

Typ 4 AL (460x670x245 mm)
z nerezovej ocele

Typ 4 MV (460x670x245 mm)
s kovovým oknom

Typ 4 LT (460x670x245 mm)
s dymovými dvierkami a vnútornými dvierkami

Verzie:
- LT - zo špeciálne vysoko odolného kompaudného termoplastu
- MV - kovový, povrchovo upravený
- AL - z nehrdzavejúcej ocele

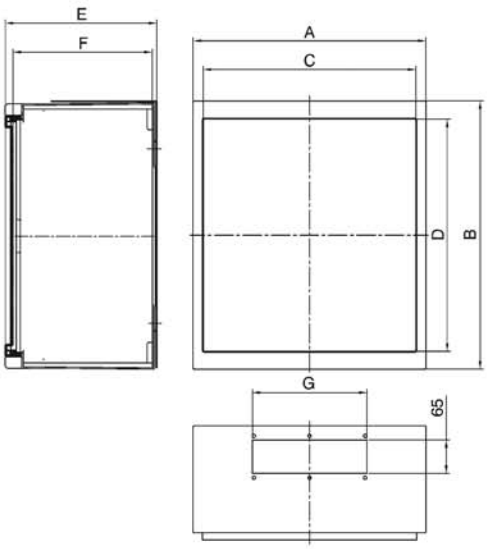

Vonkajšie a vnútorne rozmery, verzia LT

	Typ 1	Typ 2	Typ 3	Typ 4	Typ 5
A	324	464	464	464	755
B	370	370	520	670	714
C	274	414	414	414	685
D	302	302	452	602	600
E	210	245	245	245	345
F	192	222	222	222	310

Vonkajšie a vnútorne rozmery, verzia MV a AL

	Typ 1	Typ 2	Typ 3	Typ 4	Typ 5
A	314	454	454	454	740
B	370	370	520	670	670
C	274	414	414	414	
D	302	302	452	602	
E	200	230	230	230	
F	190	220	220	220	
G	123	223	223	223	

(Rozmery v mm)

Séria EASYBOX

Referenčné normy: STN EN 50298

ROZVÁDZAČOVÉ SKRINE - IP65

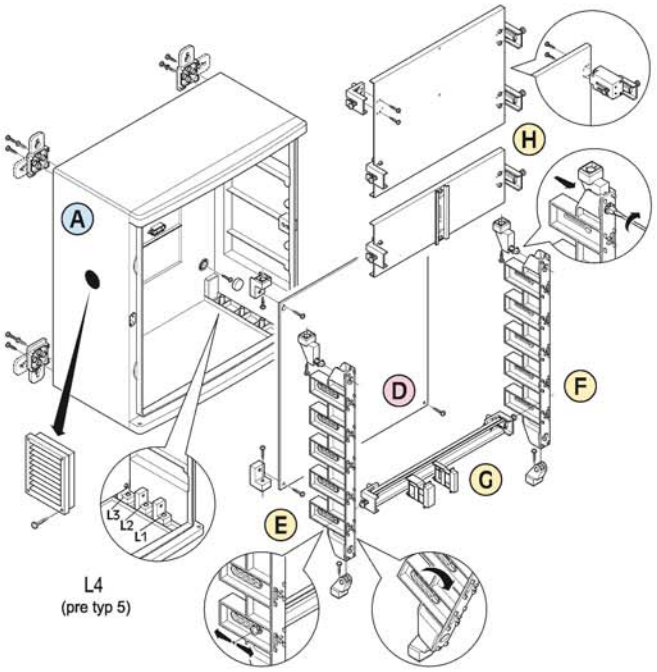

Stratový výkon rozvádzačových skríň

	Rozmery AxBxh (mm)	Max. DIN Modulov	Prístroje sú umiestnené na jadre DIN lišty			Prístroje sú umiestnené na montážnom paneli v pozícii L3		
			LT	MV	AI	LT	MV	AI
Type 1	320x370x210	24 DIN	35W	45W	30W	40W	65W	4 W
Type 2	460x370x245	40 DIN	50W	60W	42W	4W	105W	62W
Type 3	460x520x245	60 DIN	58W	73W	47W	100W	125W	78W
Type 4	460x670x245	80 DIN	85W	98W	63W	125W	150W	94W
Type 5	775x715x345	140 DIN	138W	150W	-	235W	280W	-

Kľúč s vložkovým zámkom
655.910 (šedá)
655.911 (dymová)

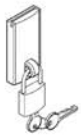

Príslušenstvo pre vysiaci zámok
655.920

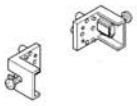

Prídavná upevňovacia konzola
655.930

Verzie:
- **LT - zo špeciálne vysoko odolného kompaudného termoplastu**
- **MV - kovový, povrchovo upravený**
- **AL - z nehrdzavejúcej ocele**

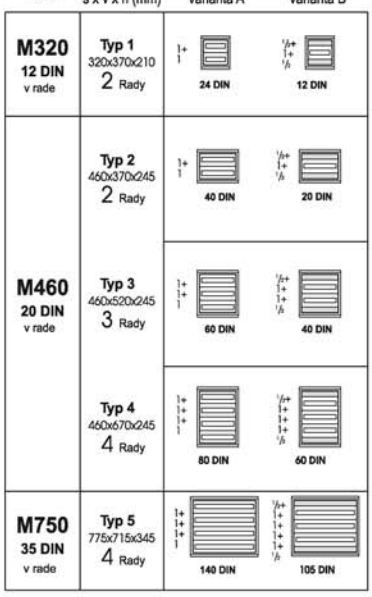

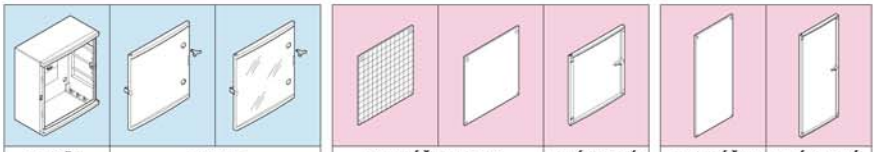

Modul	Rozmery š x v x h (mm)	Prevedenie Varianta A / Varianta B		SKRIŇA sivá	DVERE PLNÉ sivé	DVERE PRIEHĽADNÉ dymové	MONTÁŽNY PANEL PLASTOVÝ A x B x C (mm)	MONTÁŽNY PANEL PLECHOVÝ A x B (mm)	VNÚTORNÉ DVERE PLNÉ sivé	MONTÁŽNY PANEL PLASTOVÝ A x B x C (mm)	VNÚTORNÉ DVERE PLNÉ sivé
M320 12 DIN v rade	**Typ 1** 320x370x210 2 Rady	24 DIN	12 DIN	LT **655.001 0** MV **655.011 0** AI **655.021 01(•)** 1	LT **655.001 1** MV **655.011 1** AI – 1	LT **655.001 2** MV **655.011 2** AI – 1	**655.001 4** 267x294x4.5 1/4	**655.001 5** 267x294 1/4	**655.001 6** 1/8	-	-
M460 20 DIN v rade	**Typ 2** 460x370x245 2 Rady	40 DIN	20 DIN	LT **655.002 0** MV **655.012 0** AI **655.022 01 (•)** 1	LT **655.002 1** MV **655.012 1** AI – 1	LT **655.002 2** MV **655.012 2** AI – 1	**655.002 4** 407x294x4.5 1/4	**655.002 5** 407x294 1/4	**655.002 6** 1/9	-	-
	Typ 3 460x520x245 3 Rady	60 DIN	40 DIN	LT **655.003 0** MV **655.013 0** AI **655.023 01 (•)** 1	LT **655.003 1** MV **655.013 1** AI – 1	LT **655.003 2** MV **655.013 2** AI – 1	**655.003 4** 407x444x4.5 1/2	**655.003 5** 407x444 1/2	**655.003 6** 1/9	-	-
	Typ 4 460x670x245 4 Rady	80 DIN	60 DIN	LT **655.004 0** MV **655.014 0** AI **655.024 01 (•)** 1	LT **655.004 1** MV **655.014 1** AI – 1	LT **655.004 2** MV **655.014 2** AI – 1	**655.004 4** 407x594x4.5 1/2	**655.004 5** 407x594 1/2	**655.004 6** 1/9	-	-
M750 35 DIN v rade	**Typ 5** 775x715x345 4 Rady	140 DIN	105 DIN	LT **655.005 0** MV **655.015 0** AI **655.025 01 (•)** 1	LT **655.005 1** MV **655.015 1** AI – 1	LT **655.005 2** MV **655.015 2** AI – 1	**655.005 4** 679x633x4.5 1	**655.005 5** 679x633 1	**655.005 6** 1	**655.005 50** 267x633x2 1	**655.005 60** 1

Séria EASYBOX

Referenčné normy: STN EN 50298

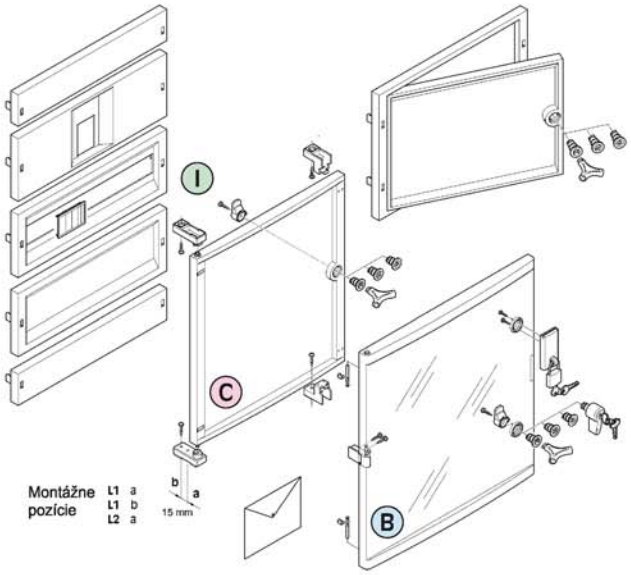

Vetracia mriežka
655.950

Obal na dokumentáciu
655.960

Držiak na stenu
pre kovovú skriňu
655.970

Náhradná kľučka
na otváranie skrine
655.0099

A **Skriňa rozvádzača**
- prevedenie z termoplastu s vysokou mechanickou odolnosťou **(LT)**
- kovový s povrchovou úpravou **(MV)**
- z nehrdzavejúcej ocele **(AL)**

B **Dvere rozvádzača**
- plastové plné alebo dymové **(LT)**
- kovové plné alebo s oknom **(MV)**
- z nehrdzavejúcej ocele plné alebo s oknom **(AL)**

C **Vnútorné oddeľovacie dvere**
sivé plné dvere z termoplastu
s trojhranným vymeniteľným zámkom

D **Montážny panel**
plastový alebo kovový

E **Vnútorné jadro rozvádzača**
chassis

F **Montážne konzoly**
pre uchytenie vnútorného jadra

G **Kovová DIN lišta**
pre uchytenie modulových prístrojov

H **Montážne panely**
pre uchytenie prístrojov

I **Kryty pre montážne panely**

L **Príslušenstvo**

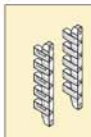	*1 MODUL*	*1 MODUL*	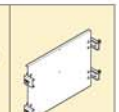 *2 MODUL*	*1 MODUL*	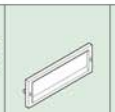 *1 MODUL*	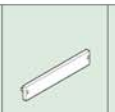 *1/2 MODUL*	*1/4 MODUL*	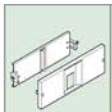 *1 MODUL*	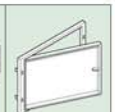 *2 MODUL*	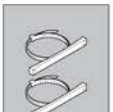
MONTÁŽNE KONZOLY 1 pár	**DIN LIŠTA**	**MODULÁRNY MONTÁŽNY PANEL**		**KRYTY PRE MONTÁŽNE PANELY**				**Panel s otvorom a DIN lištou** pre hlavný vypínač	**Panel s vnutornými dvierkami**	**Upevňovacie konzoly na stĺp**
				S otvorom a DIN lištou	Bez otvoru jeden modul h=150 mm	Bez otvoru pol modul h=75 mm	Bez otvoru štvrť modul h=37,5 mm			
655.001 9 1/8	**655.320 10** 1/10	**655.320 11** 1/8	**655.320 12** 1/4	**655.320 20** 1/5	**655.320 21** 1/8	**655.320 22** 1/10	-	**655.320 24** 1/5	-	**655.320 90** 1
655.003 9 1/10	**655.460 10** 1/12	**655.460 11** 1/8	**655.460 12** 1/4	**655.460 20** 1/4	**655.460 21** 1/10	**655.460 22** 1/10	-	**655.460 24** 1/4	**655.460 28** 1/9	**655.460 90** 1
655.005 9 1	**655.750 10** 1	**655.750 11** 1	**655.750 12** 1	**655.750 20** 1	**655.750 21** 1	**655.750 22** (1 piece) 1	**655.750 23** 1	**655.750 24** 1	- 1	**655.750 90** 1

12 SVORKOVNICE A VÝVODKY

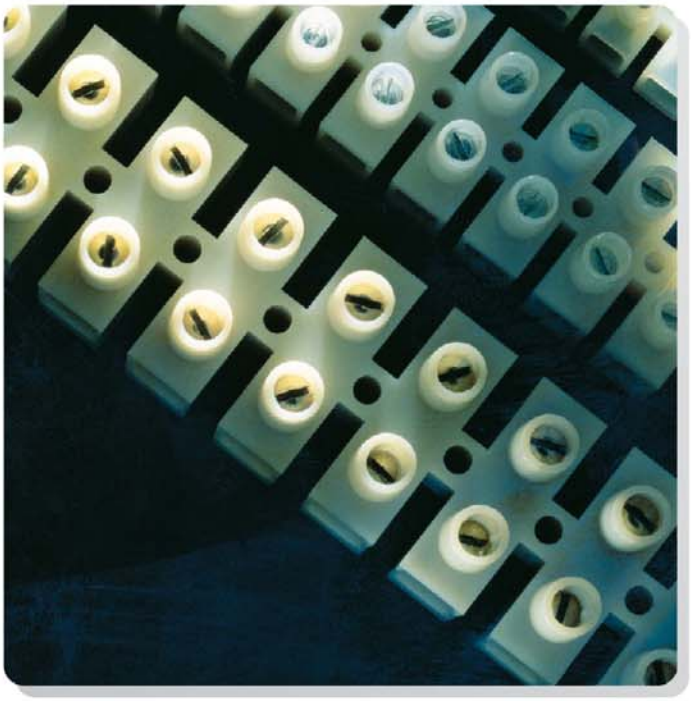

ZÁSLEPKY, ZÁTKY A SPOJKY
VÝVODKY
KRABICOVÉ SPOJKY
SVORKOVNICE
ROZBOČOVACIE SVORKOVNICE

Krabicové spojky a svorkovnice sú určené na spájanie a prepájanie vodičov do max. prierezu 35mm^2. Sú vyrábané vo viacerých konštrukčných a farebných variantách s menovitým napätím do 450V, prúdom do 125A a teplotou do 140°C.

Káblové vývodky sú určené na zaistenie bezpečnosti a požadovaných parametrov pri prechode káblov medzi rozdielnými prostrediami až po krytie IP68. Moderná lamelová technológia uchytenia telesa kábla zabezpečuje vysokú spoľahlivosť utesnenia spoja.

Zhoda technických parametrov s EN normami je garantovaná výrobcom.

Referenčné normy: STN EN 50 262

ZÁSLEPKY, ZÁTKY A SPOJKY

Farba: RAL7035

			Gumová záslepka		Gumová záslepka 5 stupňová				Spojka s maticou a tesnením				Zátka so závitom	
			IP55		IP55				IP66				IP66	
					GLOW WIRE 650° C HALOGEN FREE		GLOW WIRE 960° C		LIGHT		HEAVY DUTY			
		Do otvoru ∅	Katalógové číslo	Balenie	Katalógové číslo	Balenie	Katalógové číslo	Balenie	Katalógové číslo	Balenie	Katalógové číslo	Balenie	Katalógové číslo	Balenie
PG ZÁVIT	PG7	13											805.3380	100/1000
	PG9	16											805.3381	100/1000
	PG11	19											805.3382	100/1000
	PG13,5	21											805.3383	100/1000
	PG16	23	805.3304	100/1000	805.3314HF	100/1000	805.3314	100/1000					805.3384	100/1000
	PG21	29	805.3305	100/1000	805.3315HF	100/1000	805.3315	100/1000	805.3335	10/50			805.3385	100/1000
	PG29	39,5	805.3306	50/500					805.3336	10/50			805.3386	50/500
	PG36	47,5	805.3307	25/200					805.3337	5/25			805.3387	25/250
	PG42	54,5											805.3388	25/250
	PG48	60											805.3389	25/250
METRICKÝ ZÁVIT	M12x1.5	12											805.5812	100/1000
	M16x1.5	16											805.5816	100/1000
	M20x1.5	20											805.5820	100/1000
	M25x1.5	25							805.5225	10/50	805.5325	10/50	805.5825	100/1000
	M32x1.5	32											805.5832	50/500
	M40x1.5	40							805.5240	5/25	805.5340	5/25	805.5840	25/250
	M50x1.5	50											805.5850	25/250
	M63x1.5	63											805.5863	25/250

SVETLOSŤ SPOJKY S MATICOU

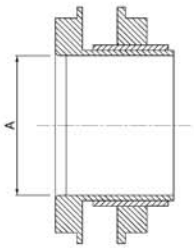

Kat. číslo	A	Otvor
805.3335	22 mm	PG21
805.3336	27.8 mm	PG29
805.3337	38.7 mm	PG36
805.5225	19.6 mm	M 25x1.5
805.5325	19.6 mm	M 25x1.5
805.5240	33.6 mm	M 40x1.5
805.5340	33.6 mm	M 40x1.5

Referenčné normy: STN EN 50 262

VÝVODKY S PG A METRICKÝM ZÁVITOM

LIGHT

Stupeň krytia: IP66
Prevádzková teplota: -5° C do +60° C
Mechanická odolnosť : IK05
Materiál odolný UV žiareniu.
GLOW WIRE: 750° C

HEAVY DUTY

Stupeň krytia: IP68
Prevádzková teplota: -20° C do +80° C
Mechanická odolnosť : IK06
Materiál bezhalogénový odolný UV žiareniu.
GLOW WIRE: 850° C

A otvor potrebný pre montáž

B pre kábel s priemerom

C veľkosť šesťhranu

L dĺžka závitu

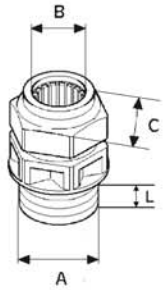

						S maticou				Bez matice			
						IP66 LIGHT RAL 7035		IP68 (1 bar) HEAVY DUTY RAL 7004		IP66 LIGHT RAL 7035		IP68 (1 bar) HEAVY DUTY RAL 7004	
		A	B	C	L	Katalógové číslo	Balenie	Katalógové číslo	Balenie	Katalógové číslo	Balenie	Katalógové číslo	Balenie
PG ZÁVIT	PG7	13	3 - 6	15	9,5	805.3340	100	805.3350	100				
	PG9	16	4 - 8	19	9,5	805.3341	100	805.3351	100				
	PG11	19	5 - 10	22	10	805.3342	100	805.3352	100				
	PG13,5	21	7 - 12	24	12	805.3343	100	805.3353	100				
	PG16	23	10 - 14	27	12	805.3344	100	805.3354	100				
	PG21	29	13 - 18	33	14	805.3345	50	805.3355	100				
	PG29	37,5	18 - 25	42	15	805.3346	50	805.3356	50				
	PG36	47,5	22 - 32	53	17,5	805.3347	30	805.3357	30				
	PG42	54,5	30 - 38	60	19	805.3348	20	805.3358	20				
	PG48	60	34 - 44	68	20	805.3349	15	805.3359	15				
METRICKÝ ZÁVIT	M12x1.5	12	3 - 6	15	9,5					805.5412.0	100	805.5512.0	100
	M16x1.5	16	4 - 8	19	9,5					805.5416.0	100	805.5516.0	100
	M20x1.5	20	7 - 12	24	12					805.5420.0	100	805.5520.0	100
	M25x1.5	25	13 - 18	33	14					805.5425.0	100	805.5525.0	100
	M32x1.5	32	18 - 25	42	15					805.5432.0	50	805.5532.0	50
	M40x1.5	40	22 - 32	53	17,5					805.5440.0	30	805.5540.0	30
	M50x1.5	50	30 - 38	60	19					805.5450.0	20	805.5550.0	20
	M63x1.5	63	34 - 44	68	14					805.5463.0	15	805.5563.0	15

(Rozmery v mm)

Použitie vývodiek pre káble s priemerom (mm):

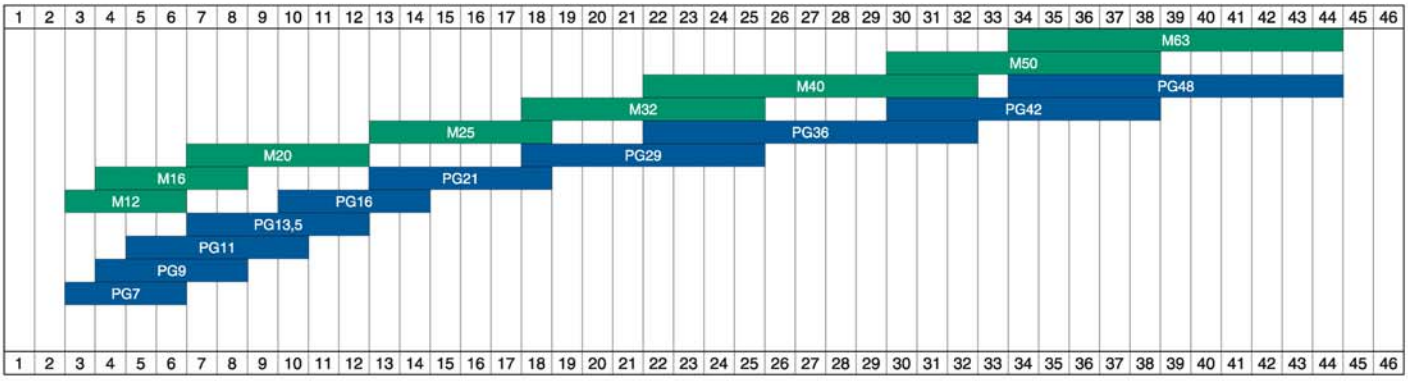

S maticou a membránou		Bez matice s membránou		Matice				Gumové tesnenie		Membrána	
IP66 **LIGHT** RAL 7035		**IP66** **LIGHT** RAL 7035		**LIGHT** RAL 7035		**HEAVY DUTY** RAL 7004					
Katalógové číslo	Balenie	**Katalógové číslo**	Balenie	**Katalógové číslo**	Balenie	**Katalógové číslo**	Balenie	**Katalógové číslo**	Balenie	**Katalógové číslo**	Balenie
805.3340.1	100			**805.3360**	100/1000	**805.3370**	100/1000	**805.3390**	100/1000	**805.3340.9**	100
805.3341.1	100			**805.3361**	100/1000	**805.3371**	100/1000	**805.3391**	100/1000	**805.3341.9**	100
805.3342.1	100			**805.3362**	100/1000	**805.3372**	100/1000	**805.3392**	100/1000	**805.3342.9**	100
805.3343.1	100			**805.3363**	100/1000	**805.3373**	100/1000	**805.3393**	100/1000	**805.3343.9**	100
805.3344.1	100			**805.3364**	100/1000	**805.3374**	100/1000	**805.3394**	100/1000	**805.3344.9**	100
805.3345.1	100			**805.3365**	100/1000	**805.3375**	100/1000	**805.3395**	100/1000	**805.3345.9**	100
805.3346.1	50			**805.3366**	50/500	**805.3376**	50/500	**805.3396**	50/500	**805.3346.9**	50
805.3347.1	30			**805.3367**	50/500	**805.3377**	50/500	**805.3397**	50/500	**805.3347.9**	30
805.3348.1	20			**805.3368**	50/500	**805.3378**	50/500	**805.3398**	50/500	**805.3348.9**	20
805.3349.1	15			**805.3369**	50/500	**805.3379**	50/500	**805.3399**	50/500	**805.3349.9**	15
		805.5412.2	100	**805.5612**	100/1000	**805.5712**	100/1000	**805.5912**	100/1000	**805.5412.9**	100
		805.5416.2	100	**805.5616**	100/1000	**805.5716**	100/1000	**805.5916**	100/1000	**805.5416.9**	100
		805.5420.2	100	**805.5620**	100/1000	**805.5720**	100/1000	**805.5920**	100/1000	**805.5420.9**	100
		805.5425.2	100	**805.5625**	100/1000	**805.5725**	100/1000	**805.5925**	100/1000	**805.5425.9**	100
		805.5432.2	50	**805.5632**	50/500	**805.5732**	50/500	**805.5932**	50/500	**805.5432.9**	50
		805.5440.2	30	**805.5640**	50/500	**805.5740**	50/500	**805.5940**	50/500	**805.5440.9**	30
		805.5450.2	20	**805.5650**	50/500	**805.5750**	50/500	**805.5950**	50/500	**805.5450.9**	20
		805.5463.2	15	**805.5663**	50/500	**805.5763**	50/500	**805.5963**	50/500	**805.5463.9**	15

Referenčné normy: STN EN 60998-1,STN EN 60998-2-1

KRABICOVÉ SPOJKY - T85

Menovité napätie: 450V~
Max. prevádzková teplota: +85 °C
GLOW WIRE: 850° C

Krabicové spojky deliace 10 polové

Menovitý prierez	Výška	Dĺžka		Farba	Balenie	Katalógové číslo
1,5mm²	9,8	96	Priehľadné		50/500	812.372
2,5mm²	12,2	120			50/250	812.374
4mm²	12,2	120			50/250	812.375
6mm²	14,7	145			25/150	812.376
10mm²	17,0	168			25/100	812.378
16mm²	21,3	211			25/75	810.379

Krabicové spojky jednotlivé

Menovitý prierez	Menovitý prúd		Farba	Balenie	Katalógové číslo
1,5mm²	17,5A	Netriedené		100/600	810.372/AS
				100/600	810.372/B
				100/600	810.372/G
				100/600	810.372/M
				100/600	810.372/N
		Priehľadné		100/600	810.372/TR
				100/600	810.372/V
2,5mm²	24A	Netriedené		100/1000	810.374/AS
				100/1000	810.374/B
				100/1000	810.374/G
				100/1000	810.374/M
				100/1000	810.374/N
		Priehľadné		100/1000	810.374/TR
				100/1000	810.374/V

Referenčné normy: STN EN 60998-1, STN EN 60998-2-1

Menovitý prierez	Menovitý prúd		Farba	Balenie	Katalógové číslo
4mm²	32A	Netriedené		100/1000	810.375/AS
				100/1000	810.375/B
				100/1000	810.375/G
				100/1000	810.375/M
				100/1000	810.375/N
		Priehľadné		100/1000	810.375/TR
				100/1000	810.375/V
6mm²	41A	Netriedené		100/1000	810.376/AS
				100/1000	810.376/B
				100/1000	810.376/G
				100/1000	810.376/M
				100/1000	810.376/N
		Priehľadné		100/1000	810.376/TR
				100/1000	810.376/V
10mm²	57A			100/1000	810.378/AS
				100/1000	810.378/B
				100/1000	810.378/G
				100/1000	810.378/M
				100/1000	810.378/N
				100/1000	810.378/TR
				100/1000	810.378/V
16mm²	76A	Netriedené		50/500	810.379/AS
				50/500	810.379/B
				50/500	810.379/G
				50/500	810.379/M
				50/500	810.379/N
		Priehľadné		50/500	810.379/TR
				50/500	810.379/V
25mm²	101A	Priehľadné		10/100	810.425/TR
35mm²	125A	Priehľadné		5/250	810.435/TR

Krabicové spojky T85

Menovitý prierez mm²	Otvor pre upevnenie vodiča Ø mm²	Menovitý prúd A	Typ vodiča	Počet vodičov do svorky o priereze mm² (max. prevadzková teplota 85° C)										
				0,75	1	1,5	2,5	4	6	10	16	25	35	50
1,5	3	17,5	pevný	2÷4	1÷3	1÷2	1							
			ohybný	2÷4	1÷3	1÷2	1							
2,5	4	24	pevný		3÷5	2÷3	1÷2	1						
			ohybný		2÷4	2÷3	1÷2	1						
4	4,6	32	pevný			3÷4	2÷3	1÷2	1					
			ohybný			3÷4	2÷3	1÷2	1					
6	6	41	pevný			3÷5	2÷3	1÷2	1÷2	1				
			ohybný			3÷4	2÷3	1÷2	1÷2	1				
10	8	57	pevný					3÷5	2÷4	1÷2	1			
			ohybný					3÷4	2÷3	1÷2	1			
16	10	76	pevný						3÷5	2÷3	1÷2	1		
			ohybný						3÷4	2÷3	1÷2	1		
25	12	101	pevný							2÷3	2÷3	2	1	
			ohybný						3÷5	2÷3	2÷3	2	1	
35	14	125	pevný								2÷4	1÷3	1÷2	1
			ohybný								2÷4	1÷3	1÷2	1

Referenčné normy: STN EN 60998-1, STN EN 60998-2-1

SVORKOVNICE - T140

Max. prevádzková teplota: +140 °C
GLOW WIRE: 850° C
Farba: prírodná

Deliace svorkovnice 12 polové

Menovitý prierez	Rozmery mm	Výška mm	Priemer svorky	Menovité napätie	Balenie	Katalógové číslo
2,5mm²	95,5x15,5x16	8	2,6	250V~	50/800	815.1361
4mm²	120x16,6x17,4	10	3,5	450V~	50/400	815.1362
6mm²	120x16,6x17,4	10	3,5	450V~	50/400	815.13625
10mm²	138x23,5x20,5	11,5	3,5	450V~	25/300	815.1363
16mm²	174x30x24	14,5	4,3	450V~	25/150	815.1364
25mm²	210x38x36	17,5	4,3	750V~	15/60	815.1365
35mm²	264x46x39	22	5,5	750V~	10/40	815.1366

Referenčné normy: STN EN 60998-1, STN EN 60998-2-1

ROZBOČOVACIE SVORKOVNICE

Menovité napätie: 450V ~
Max. prevádzková teplota: +85 °C
GLOW WIRE: 850° C
Farba: transparentná

Rozbočovacie svorkovnice jednopólové - IP20

Menovitý prierez	Počet pripojení	Prierezu	Rozmery mm	Balenie	Katalógové číslo
6mm²	2	2x6mm²	23x31x24	25/650	817.0602
	3	3x6mm²	31x31x24	25/400	817.0603
	5	5x6mm²	49x31x24	10/270	817.0605
16mm²	2	2x16mm²	33x28x24	10/270	817.1602
	3	3x16mm²	45x28x24	10/270	817.0603
	5	5x16mm²	71x38x24	10/260	817.1605
	6	2x16mm² + 4x6mm²	66x38x24	10/260	817.1606C
35mm²	2	2x35mm²	35x46x30	10/160	817.3502
	3	3x35mm²	49x46x30	10/260	817.3503
	6	2x35mm² + 4x16mm²	83x46x30	10/120	817.3506C

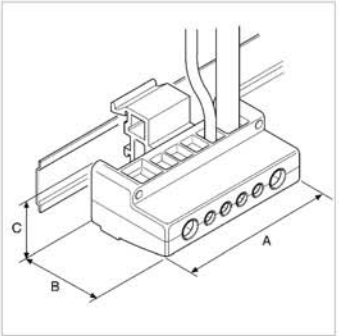

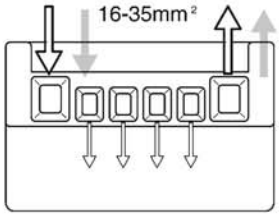

Príslušenstvo pre rozbočovacie svorkovnice

Popis	Balenie	Katalógové číslo
Držiak svorkovníc na DIN lištu	10/500	817.001

Deliace svorkovnice 12 pólové

Menovitý prierez mm²	Otvor pre upevnenie vodiča Ø mm²	Menovitý prúd A	Typ vodiča	Počet vodičov do svorky o priereze mm² **T140** (max. prevadzková teplota 140° C)									
				0,75	**1**	**1,5**	**2,5**	**4**	**6**	**10**	**16**	**25**	**35**
2,5	2,7	24	pevný	1÷3	1÷2	1	1						
			ohybný	1÷2	1÷2	1	1						
4	3	32	pevný	2÷4	1÷3	1÷2	1	1					
			ohybný	1÷2	1÷2	1	1	1					
10	4,4	57	pevný			1÷2	1÷2	1	1	1			
			ohybný			1÷2	1÷2	1	1				
16	5,5	76	pevný				2÷3	1÷2	1	1	1		
			ohybný				2	1÷2	1	1			
25	7,4	101	pevný					2÷4	2÷3	1	1	1	
			ohybný					2÷3	1÷2	1	1		
35	9	125	pevný						2÷4	1÷2	1	1	1
			ohybný						2÷3	1÷2	1	1	

Rozbočovacie svorkovnice jednopólové - IP20

Menovitý prierez mm²	Menovitý prúd A	Typ vodiča	Počet vodičov do svorky o priereze mm² (max. prevadzková teplota 85° C)									
			1	**1,5**	**2,5**	**4**	**6**	**10**	**16**	**25**	**35**	**50**
6	41	pevný		1÷6	1÷4	1÷3	1÷2					
	41	ohybný	1÷7	1÷5	1÷4	1÷3	1÷2					
16	76	pevný					1	1	1			
	76	ohybný					1÷4	1÷2	1			
35	125	pevný							1	1	1	
	125	ohybný							1÷2	1	1	

(Rozmery v mm)

13. PRÍSLUŠENSTVO PRE ELEKTROINŠTALÁCIE

ELEKTROINŠTALAČNÉ RÚRKY
PRÍSLUŠENSTVO K RÚRKAM
VIAZACIE ŠPIRÁLY
ÚLOŽNÉ KANÁLY
KÁBLOVÉ PRÍCHYTKY
VIAZACIE PÁSKY

Elektroinštalačné kanály sú určené pre uloženie väčšieho počtu vodičov a to predovšetkým v priemyselných aplikáciách do 1000 V.

Sú vyrábané v rozmeroch od 25x30mm až 120x80mm v konštantnej dĺžke 2m. Pri každom rozmere je možné vybrať si spomedzi dvoch typov perforácie. Žlaby sú rozmerovo stále v rozmedzí pracovných teplôt -15°C až 60°C, sú odolné proti kyselinám, olejom, nadmerným teplotám a horeniu do 960°C.

Elektroinštalačné rúrky sú určené na izolačnú a mechanickú ochranu elektrických vodičov, uloženie univerzálne nad a pod omietku, na a do horľavých hmôt triedy B až C3, samozhášavé.

Viazacie pásky sú určené pre prichytávanie vodičov, káblov alebo iného elektroinštalačného materiálu. Sú vyrábané v bielej a čiernej farbe, v šírkach (2,4mm - 9mm) a dĺžkach (750mm -780mm). Príslušenstvo je určené na prispôsobenie uchytenia k rôznym povrchom.

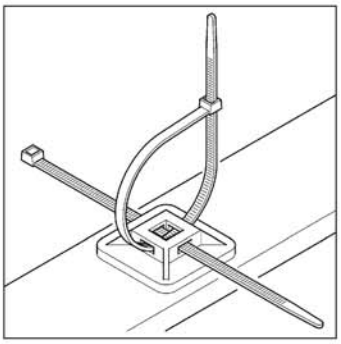

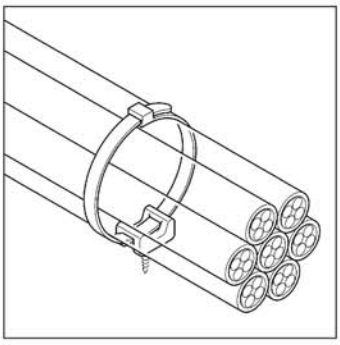

Referenčné normy: STN EN 61386-1, STN EN 61386-23

ELEKTROINŠTALAČNÉ RÚRKY OHYBNÉ VYSOKO ODOLNÉ ŠPIRÁLOVÉ SPIREX

Materiál: PVC samozhášavý
Teplotný rozsah: +5 °C až +60 °C
Pevnosť v tlaku: 320N/5cm
Farba: RAL 7035

Použitie na ochranu káblov a káblových vedení (odolné namáhaniu v ťahu aj tlaku, oderu, starnutiu a poveternostným podmienkam UV- stabilné, vnútro hladké) (s príslušenstvom IP 64)

Elektroinštalačné rúrky SPIREX - GUS 2311

Vnútorný ∅	Vonkajší ∅	Farba	Balenie	Katalógové číslo
8	12,1		30	GUS8G
10	14,7		30	GUS10G
12	16,4		30	GUS12G
14	18,9		30	GUS14G
16	20,7		30	GUS16G
20	25,0		30	GUS20G
22	27,0		30	GUS22G
25	30,6		30	GUS25G
28	33,5		30	GUS28G
32	38,0		30	GUS32G
35	41,0		30	GUS35G
40	46,4		30	GUS40G
50	57,2		30	GUS50G
60	68,0		30	GUS60G

Referenčné normy: STN EN 61386-1, STN EN 61386-23

PRÍSLUŠENSTVO K ELEKTROINŠTALAČNÝM RÚRKAM SPIREX

Stupeň krytia: IP65
Prevádzková teplota: -5 °C do +60 °C
Mechanická odolnosť : IK06 - IK10
Materiál odolný UV žiareniu.
GLOW WIRE: 750° C
Farba: RAL7035

Vývodka na spojenie do krabice (PG závit)

PG závit		SPIREX ∅ (mm)	Farba	Balenie	Katalógové číslo
PG11	→	12		50/1200	864.601
PG13,5	→	12		50/1200	864.603
	→	16		50/800	864.605
PG16	→	16		50/800	864.606
PG21	→	20		50/400	864.607
PG29	→	25		25/300	864.609
PG36	→	32		25/200	864.611

Vývodka na spojenie do krabice (metrický závit)

M závit		SPIREX ∅ (mm)	Farba	Balenie	Katalógové číslo
M16x1,5	→	10		50/1200	864.651
	→	12		50/1200	864.653
M20x1,5	→	16		50/800	864.655
M25x1,5	→	20		50/400	864.657
M32x1,5	→	25		25/300	864.659
M40x1,5	→	32		25/200	864.661
M50x1,5	→	40		15/120	864.663
M63x1,5	→	50		10/80	864.665

Prechodka z pevnej rúrky na SPIREX rúrku

Rúrka pevná ∅ (mm)		SPIREX ∅ (mm)	Farba	Balenie	Katalógové číslo
16	→	12		50/800	864.716
		16		50/600	864.816
20	→	16		50/600	864.720
		20		50/400	864.820
25	→	20		50/400	864.725
		25		25/200	864.825
32	→	25		25/200	864.732
		32		20/160	864.832
40	→	32		20/160	864.740
		40		15/120	864.840
50	→	40		15/120	864.750
		50		10/80	864.850

(Rozmery v mm)

Referenčné normy: STN EN 61386-1, STN EN 61386-22

ELEKTROINŠTALAČNÉ RÚRKY OHYBNÉ - IPCN 3321 (750N)

Materiál: PVC, Farba: čierna
Teplotný rozsah: -5 °C až +60 °C
Pevnosť v tlaku: 750N/5cm
Samozhášavé, použitie vo všetkých stupňoch Horľavosti A - C3

Elektroinštalačné rúrky IPCN 3321 (750N) SUPERLUB®*

Vonkajší ∅	Vnútorný ∅	Farba	Balenie	Katalógové číslo
16	10,7		100	IPCN16F*
20	14,1		100	IPCN20F*
25	18,2		50	IPCN25F*
32	24,2		25	IPCN32F*
40	32,4		25	IPCN40
50	41,2		25	IPCN50
63	50,6		20	IPCN63

Pozn.: Typy s „F" sú dodávané s vodiacim drôtom
* Vnútro stien rúrky mazané pre uľahčenie inštalácie

ICE 3341 (750N)

Materiál: PVC
Farba: RAL7037
Teplotný rozsah: -25 °C až +60 °C
Pevnosť v tlaku: 750N/5cm
Samozhášavé, použitie vo všetkých stupňoch horľavosti A - C3

Elektroinštalačné rúrky ICE 3341 (750N)

Vonkajší ∅	Vnútorný ∅	Farba	Balenie	Katalógové číslo
16	10,7		50	ICE16F
20	14,1		50	ICE20F
25	18,2		50	ICE25F
32	24,2		25	ICE32F
40	32,4		25	ICE40
50	41,2		25	ICE50

Pozn.: Typy s „F" sú dodávané s vodiacim drôtom

IPS 2221 (320N)

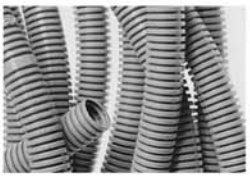

Materiál: PVC
Farba: RAL7035
Teplotný rozsah -5 °C až +60 °C
Pevnosť v tlaku 320N/5cm
Samozhášavé, použitie vo všetkých stupňoch horľavosti A - C3

Elektroinštalačné rúrky IPS 2221 (320N)

Vonkajší ∅	Vnútorný ∅	Farba	Balenie	Katalógové číslo
16	10,7		50	IPS16F
20	14,1		50	IPS20F
25	18,2		50	IPS25F
32	24,2		25	IPS32F
40	32,4		25	IPS40
50	41,2		25	IPS50

Pozn.: Typy s „F" sú dodávané s vodiacim drôtom

Referenčné normy: STN EN 61386-1, STN EN 61386-21

ELEKTROINŠTALAČNÉ RÚRKY PEVNÉ - IRL 3321 (750N)

Materiál: PVC, RAL 7035
Teplotný rozsah: -5 °C až +60 °C
Pevnosť v tlaku: 750N/5cm
Samozhášavé, použitie vo všetkých stupňoch horľavosti A - C3

Elektroinštalačné rúrky IRL 3321 (750 N)

Vonkajší ∅	Vnútorný ∅	Farba	Balenie	Katalógové číslo
16	13,0		75	IRL16 FB
20	17,1		51	IRL20 FB
25	21,7		51	IRL25 FB
32	28,2		30	IRL32 FB
40	36,2		21	IRL40 FB
50	45,7		15	IRL50 FB
63	56,0		9	IRL63 FB

Pozn.: Typy s „FB" prevedenie s hrdlom nahradzujúcim spojku, dĺžka rúrky 3 m.

IRS 2221 (320N)

Materiál: PVC
Farba: RAL 7035
Teplotný rozsah: -5 °C až +60 °C
Pevnosť v tlaku: 320N/5cm
Samozhášavé, použitie vo všetkých stupňoch horľavosti A - C3

Elektroinštalačné rúrky IRS 2221 (320 N)

Vonkajší ∅	Vnútorný ∅	Farba	Balenie	Katalógové číslo
16	13,0		75	IRS16 FB
20	17,1		51	IRS20 FB
25	21,7		51	IRS25 FB
32	28,2		30	IRS32 FB
40	36,2		21	IRS40 FB
50	45,7		15	IRS50 FB

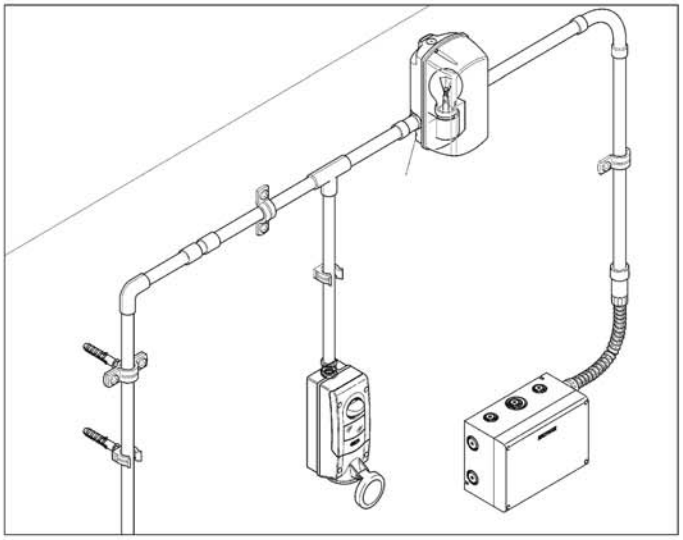

Referenčné normy: STN EN 61386-1, STN EN 61386-21
STN EN 60423

PRÍSLUŠENSTVO K ELEKTROINŠTALAČNÝM RÚRKAM

Stupeň krytia: IP40
Prevádzková teplota: -5 °C do +60 °C
Mechanická odolnosť: IK06 - IK10
Materiál odolný UV žiareniu.
GLOW WIRE: 750° C
Farba: RAL7035

Kontrólne koleno

Pre rúrku ∅ (mm)	Farba	Balenie	Katalógové číslo
16		50/1200	860.1116/G
20		50/600	860.1120/G
25		50/2400	860.1125/G
32		25/200	860.1132/G

Kontrólne T

Pre rúrku ∅ (mm)	Farba	Balenie	Katalógové číslo
16		50/800	860.1216/G
20		50/400	860.1220/G
25		25/300	860.1225/G
32		20/160	860.1232/G

Koleno

Pre rúrku ∅ (mm)	Farba	Balenie	Katalógové číslo
16		50/800	862.916/G
20		50/400	862.920/G
25		25/200	862.925/G
32		25/100	862.932/G
40		15/60	862.940/G
50		10/40	862.950/G

Spojka

Pre rúrku ∅ (mm)	Farba	Balenie	Katalógové číslo
16		100/1200	862.1016/G
20		100/800	862.1020/G
25		50/600	862.1025/G
32		50/300	862.1032/G
40		20/160	862.1040/G
50		20/120	862.1050/G

Spojka transparentná

Pre rúrky ∅ mm	Balenie	Katalógové číslo
16	100/2000	MFL16
20	100/2000	MFL20
25	100/700	MFL25
32	100/400	MFL32
40	300	MFL40
50	150	MFL50

Referenčné normy: STN EN 61386-1, STN EN 61386-21
STN EN 60423

PRÍSLUŠENSTVO K ELEKTROINŠTALAČNÝM RÚRKAM

Stupeň krytia: IP65
Prevádzková teplota: -5 °C do +60 °C
Mechanická odolnosť: IK06 - IK10
Materiál odolný UV žiareniu.
GLOW WIRE: 750° C
Farba: RAL7035

Spojka do krabice

Pre rúrku ∅ (mm)		Otvor ∅ (mm)	Závit	Farba	Balenie	Katalógové číslo
16	→	16-18	M16x1,5		50/800	864.516
20	→	20-22	M20x1,5		50/600	864.520
25	→	25-28	M25x1,5		50/400	864.525
32	→	32-35	M32x1,5		25/300	864.532
40	→	40-44	M40x1,5		25/200	864.540
50	→	50-54	M50x1,5		15/120	864.550

Koleno 90°

Pre rúrku ∅ (mm)	Farba	Balenie	Katalógové číslo
16		50/600	864.216
20		50/400	864.220
25		25/200	864.225
32		25/100	864.232
40		15/60	864.240
50		10/40	864.250

Koleno flexibilné 90°

Pre rúrku ∅ (mm)	Farba	Balenie	Katalógové číslo
16		50	864.2016
20		50	864.2020
25		50	864.2025
32		25	864.2032
40		25	864.2040
50		15	864.2050

Spojka

Pre rúrku ∅ (mm)	Farba	Balenie	Katalógové číslo
16		50/800	864.316
20		50/600	864.320
25		50/400	864.325
32		25/200	864.332
40		20/160	864.340
50		10/80	864.350

Referenčné normy: STN EN 61386-1, STN EN 61386-21
STN EN 60423

PRÍSLUŠENSTVO K ELEKTROINŠTALAČNÝM RÚRKAM

Prevádzková teplota: -15 °C do +60 °C
Materiál: bezhalogenový, odolný UV žiareniu
GLOW WIRE: 750° C
Farba: RAL7035

Príchytka zasúvacia s možnosťou bočného spájania

Pre rúrku ∅ (mm)	Farba	Balenie	Katalógové číslo
16		100/1000	860.1316/G
20		100/1000	860.1320/G
25		100/1000	860.1325/G
32		100/800	860.1332/G
40		50/400	860.1340/G
50		25/250	860.1350/G

Príchytka zasúvacia s hmoždinkou

Pre rúrku ∅ (mm)	Farba	Balenie	Katalógové číslo
16		100/1000	860.2016
20		100/1000	860.2020
25		100/800	860.2025
32		50/500	860.2032

Príchytka zaklapávacia (CLIP)

Pre rúrku ∅ (mm)	Farba	Balenie	Katalógové číslo
16		100/1000	860.1516
20		100/1000	860.1520
25		100/800	860.1525
32		50/500	860.1532
40		50/400	860.1540
50		25/250	860.1550

Príchytka nastaviteľná

Pre rúrku ∅ (mm)	Rozsah ∅ (mm)	Farba	Balenie	Katalógové číslo
16-20	14-22		100/1200	860.01620
25-32	23-35		50/600	860.02532
40-50	38-50		40/320	860.04050

Príchytka sťahovacia

Rozsah ∅ (mm)	Farba	Balenie	Katalógové číslo
13-32		100/1000	860.1616
40-63		100/500	860.1640

Referenčné normy: STN EN 61386-1, STN EN 61386-21
STN EN 60423

PRÍSLUŠENSTVO K ELEKTROINŠTALAČNÝM RÚRKAM

Prevádzková teplota: -15 °C do +60 °C
Materiál: vyrobené z pozinkovaného plechu

Príchytka kovová s M6 závitom na základni

Pre rúrku ∅ (mm)	Balenie	Katalógové číslo
10-11	100/1000	820.610
12-13	100/1000	820.612
14-15	100/1000	820.614
16-17	100/1000	820.616
19-20	100/1000	820.620
21-22	100/1000	820.622
25-26	100/1000	820.625
28-29	100/1000	820.628
31-32	100/1000	820.632
38-40	100/1000	820.640
48-50	50/400	820.650

Príchytka kovová polovičná

Pre rúrku ∅ (mm)	Balenie	Katalógové číslo
10-11	200/1000	820.710
12-13	200/1000	820.712
14-15	200/1000	820.714
16-17	100/1000	820.716
19-20	100/1000	820.720
21-22	100/1000	820.722
25-26	100/1000	820.725

Príchytka

Pre rúrku ∅ (mm)	Balenie	Katalógové číslo
10-11	100/1000	820.810
12-13	100/1000	820.813
16-17	100/1000	820.816
19-20	100/1000	820.819
21-22	100/1000	820.822
25-26	100/1000	820.826
28-29	100/1000	820.828
31-32	100/1000	820.832
38-40	100/1000	820.838
48-50	50/500	820.850

VIAZACIE ŠPIRÁLY

Zväzkovacie špirály káblov - plastové

Vnútorný ∅	Vonkajší ∅	Farba	Balenie	Katalógové číslo
3	5		25/700	865.603
4	6		25/600	865.604
6	8		25/500	865.606
8	10		25/400	865.608
10	12		25/200	865.610
12	14		20/160	865.612
14	16		20/120	865.614

Referenčné normy: STN EN 50085-1, STN EN 50085-2-3

ÚLOŽNÉ KANÁLY - PERFOROVANÉ

Dodávané s víkom
Farba: sivá RAL 7030
Dĺžka kanála 2 m
Prevádzková teplota: -15 °C do +60 °C

8/12/8 (mm)

4/6/4 (mm)

Úložné kanály					
Rozmery (mm)	Výška štrbiny (mm)	Farba	Balenie	Katalógové číslo štand. perforácia	Katalógové číslo zhustená perforácia
25x30	17,5		58	874.2530	874.R2530
25x40	27,5		48	874.2540	874.R2540
25x60	46		34	874.2560	874.R2560
25x80	66		28	874.2580	874.R2580
40x30	17,5		38	874.4030	874.R4030
40x40	27,5		30	874.4040	874.R4040
40x60	46		22	874.4060	874.R4060
40x80	66		36	874.4080	874.R4080
60x40	27,5		40	874.6040	874.R6040
60x60	46		32	874.6060	874.R6060
60x80	66		24	874.6080	874.R6080
80x40	27,5		32	874.8040	874.R8040
80x60	46		24	874.8060	874.R8060
80x80	66		16	874.8080	874.R8080
100x40	27,5		24	874.0040	874.R0040
100x60	46		20	874.0060	874.R0060
100x80	66		16	874.0080	874.R0080
120x40	27,5		20	874.0240	874.R0240
120x60	46		14	874.0260	874.R0260
120x80	66		12	874.0280	874.R0280

KÁBLOVÉ PRÍCHYTKY S KLINCOM

Kruhové				
Priemer kábla Ø mm	Rozmery	Balenie	Katalógové číslo farba	Katalógové číslo farba
3-4	1,8x18	100/5000	830.30/3-4	830.30/3-4G
5	2x21	100/5000	830.30/5	830.30/5G
6	2x21	100/5000	830.30/6	830.30/6G
7	2x21	100/5000	830.30/7	830.30/7G
8	2x21	100/5000	830.30/8	830.30/8G
10	2x27	100/5000	830.30/10	830.30/10G
12	2x27	100/3000		830.30/12G
14	2x27	100/3000		830.30/14G
16	2x35	100/5000		830.30/16G
19	2,5x40	100/3000		830.30/19G
22	2,5x40	100/1000		830.30/22G
26	2,7x50	100/1000		830.30/26G
28	2,7x60	100/1000		830.30/28G
32	2,7x60	100/1000		830.30/32G

Ploché			
Šírka kábla mm	Balenie	Katalógové číslo farba	Katalógové číslo farba
3,5	100/5000	830.30/P3	830.30/P3G
5	100/3000	830.30/P5	830.30/P5G
6	100/5000	830.30/P6	830.30/P6G
8	100/3000	830.30/P8	830.30/P8G
11	100/1000	830.30/P11	830.30/P11G
13	100/1000	830.30/P13	830.30/P13G

Referenčné normy: STN EN 50146

VIAZACIE PÁSKY

Materiál: bez halogénový PA6.6
Teplota použitia: -40 °C až +85 °C
GLOW WIRE: 650° C, UL 94 V2

Viazacie pásky					
Rozmer (mm)	Rozsah zväzku Ø mm	Pevnosť kg	Balenia	Katalógové číslo farba	Katalógové číslo farba
2,4x75	0,75-15	6,12	100/2000	839.42080	839.52080
2,5x95	1-21	8,16	100/2000	839.42100	839.52100
2,5x135	1-32	8,16	100/2000	839.42120	839.52120
2,6x160	1-40	8,16	100/2000	839.42160	839.52160
2,6x200	1-50	8,16	100/2000	839.42200	839.52200
3,6x140	2-35	13,26	100/2000	839.43140	839.53140
3,6x200	2-50	13,26	100/2000	839.43200	839.53200
3,6x290	2-80	13,26	100/2000	839.43300	839.53300
3,6x370	2-103	13,26	100/2000	839.43370	839.53370
4,8x180	2-45	22,44	100/2000	839.44190	839.54190
4,8x200	3-50	22,44	100/2000	839.44200	839.54200
4,8x250	3-68	22,44	100/2000	839.44250	839.54250
4,8x290	3,5-79	22,44	100/2000	839.44300	839.54300
4,8x360	3,5-103	22,44	100/2000	839.44370	839.54370
4,8x430	3,5-115	22,44	100/2000	839.44430	839.54430
7,8x180	3,5-45	55,8	100/2000	839.47200	839.57200
7,8x300	4-80	55,8	100/2000	839.47290	839.57290
7,8x365	8-100	55,8	100/2000	839.47370	839.57370
9x780	32-233	71,4	100/1000	839.47780	839.57780

PRÍSLUŠENSTVO K VIAZACÍM PÁSKAM

Samolepiaca úchytka pre pásky			
Popis	Farba	Balenie	Katalógové číslo
28,5 x 28,5		100/1000	839.39/100

* max. šírka pásky 4,8 mm

Úchytka hmoždinková pre pásky			
Otvor v stene	Farba	Balenie	Katalógové číslo
Ø 7-8 mm, dĺžka 40 mm		100/1000	839.39/101

* max. šírka pásky 9 mm

Úchytka pre pásky do otvoru			
Otvor Ø	Farba	Balenie	Katalógové číslo
Max. 6,4 mm , hrúbka panelu max 3 mm		100/1000	839.39/102

* max. šírka pásky 4,8 mm

Sedlová úchytka pre pásky				
Popis	Rozmer	Farba	Balenie	Katalógové číslo
Otvor pre skrutku M4	15,5 x 22x5		100/1000	839.39/103

* max. šírka pásky 4,8 mm

Uťahovacie kliešte			
Popis	Farba	Balenie	Katalógové číslo
Pre všetky typy pások		1/20	839.39/104

(Rozmery v mm)

14. DOMOVÉ SPÍNAČE IP55

Séria UNIBOX

UNIBOX Séria je určená pre modulárne príslušenstvo spínacích, zásuvkových a istiacich jednotiek. Umožňuje montáž na aj pod omietku, v krytí IP40 a IP55, ktoré je ideálne pre použitie v domácich, komerčných a priemyselných inštaláciách.

TECHNICKÉ ÚDAJE:

- prázdna krabica
- pracovná teplota: -25°C do +60°C
- farba: RAL 7035
- Glow wire 650°C
- IP40 (IP55)
- káblový vstup ∅ 23 mm t. j. PG 16 (pri prevedení na omietku)

Referenčné normy: STN IEC 60670

SÉRIA UNIBOX

Montáž na omietku IP40

Popis	Rozmery	Balenie	Katalógové číslo
1 gang	68x82x52 mm	5/100	136.4121
2 gang	68x82x52 mm	5/100	136.4122
3 gang	98x82x52 mm	3/60	136.4123

Montáž na omietku IP55

Popis	Rozmery	Balenie	Katalógové číslo
1 gang	68x82x66 mm	5/80	136.5121
2 gang	68x82x66 mm	5/80	136.5122
3 gang	98x82x66 mm	3/60	136.5123
2+2 gang	137x82x66 mm	1/24	136.5124
3+3 gang	198x82x66 mm	1/16	136.5126

Montáž pod omietku IP55

Popis	Rozmery	Farba	Balenie	Katalógové číslo
3 gang	120x98x28 mm		3/60	136.5023
3 gang	120x98x28 mm		3/60	136.5023AT

Krabica pod omietku k 136.5023

Popis	Farba	Balenie	Katalógové číslo
3 modules		6/300	875.4303

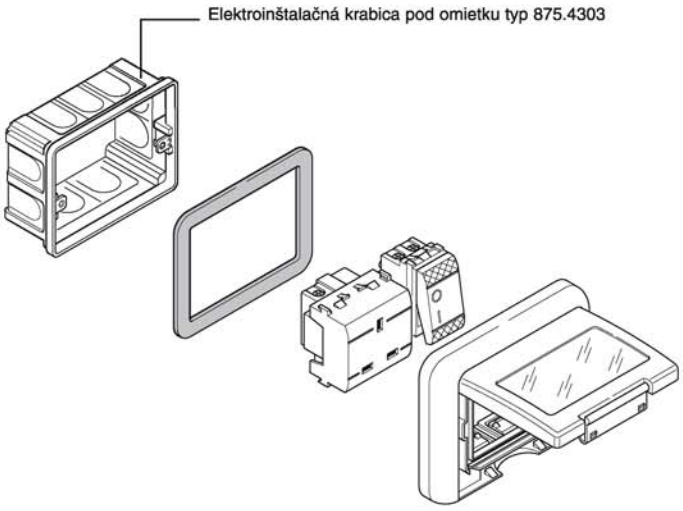

Spínacie jednotky

Popis	Farba	Balenie	Katalógové číslo
RAD.1-1P-10AX-250V~		20/500	102.8301
RAD.1-2P-16AX-250V~		20/500	102.8302
RAD.1-1P-10AX-250V~		20/500	102.8303*
RAD.1-2P-16AX-250V~		20/500	102.8304*
RAD.7-10AX-250V~		20/500	102.8311
RAD.6-10AX-250V~		20/500	102.8321
RAD.6-10AX-250V~		20/500	102.8323*
RAD.1/0-1P-10A-250V~		20/500	102.8331
RAD.1/0-1P-10A-250V~		20/500	102.8333*

* *Pozn.: Neon lampa ako príslušenstvo*

Zásuvková jednotka

Popis	Farba	Balenie	Katalógové číslo
2P+E 16A - 250V~		6/240	101.6411.G

Miniatúrne ističe

Popis	Farba	Balenie	Katalógové číslo
1P+N 16A - 3kA		12	101.6340.G
1P+N 10A - 3kA		12	101.6340.10.G

Príslušenstvo

Popis	Balenie	Katalógové číslo
Stmievač 500W-250V~	20	102.8371.05
Neon lampa 230V~	500	102.8200

Kompletné zostavy

Popis	Balenie	Katalógové číslo
UNIBOX IP55 vypínač rad. 1	1	136.5121-1
UNIBOX IP55 prepínač rad. 6	1	136.5121-6
UNIBOX IP55 prepínač rad. 7	1	136.5121-7
UNIBOX IP55 vypínač rad. 5	1	136.5122-5
UNIBOX IP55 prepínač rad. 6 + rad. 7	1	136.5122-67
UNIBOX IP55 zásuvka 2P+E 16A 250V~	1	136.5122-Z
UNIBOX IP55 zás. 2P+E 16A 250V~ + vyp. rad. 1	1	136.5123-1Z
UNIBOX IP55 zás. 2P+E 16A 250V~ + prep. rad. 6	1	136.5123-6Z
UNIBOX IP55 zás. 2P+E 16A 250V~ + prep. rad. 7	1	136.5123-7Z

15. ZÁSUVKOVÉ ROZVODNICE

ROZVODNICE:

- **bez priestoru pre istenie**
- **s osadenými zásuvkami**
- **s transformátorom SELV (24V)**
- **so zásuvkami 400/63A**
- **prenosné na zavesenie**

Zásuvkové rozvodnice je široká rada typovo skúšaných rozvodníc osadených domovými alebo priemyselnými zásuvkami 16A až 63A. Sú určené pre priemyselné použitie, ale ich vysoká estetická hodnota umožňuje ich využitie aj v iných oblastiach. Sú určené pre zapustenú alebo nástennú montáž, prípadne na zavesenie ako dočasné zariadenia.

Vyrábajú sa pre napätia do 500V a menovitý prúd do 125A. Prevedenia SELV s bezpečnostným transformátorom zabezpečujú zvýšenú ochranu pre použitie v priestoroch, kde je mimo štandardných napätí potrebné aj bezpečné napätie 24V. Maximálna hodnota krytia, ktorú je možné dosiahnuť je IP66. Ich vysoká variabilita umožňuje vzájomné kombinácie a tým ponuku ešte rozširuje.

ZÁSUVKOVÉ ROZVODNICE

Referenčné normy: STN EN 60439-1, STN EN 60439-3

SÉRIA D141 - 2x otvor bez priestoru pre istenie

Menovité napätie: 230/400V, ~50Hz
Stupeň krytia: IP44-IP66 (IP66 zásuvky len priemyselné prevedenie)
Trieda ochrany: II (izoláciou)
Prevádzková teplota: -25 °C do +60 °C
Mechanická odolnosť: IK 08, materiál skrinky odolný UV žiareniu.

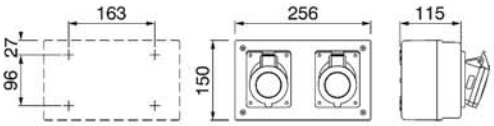

Počet zásuviek IP 44			Počet ističov "MCB"			Katalógové číslo prevedenie	
230V domové	400V priemyselné					5polové	4polové
16A	16A	32A	B16/1	C16/3	C25/3	3P+N+E	3P+E
						Rozvodnice bez možnosti istenia nazapojené	
1	1					D141.1010	D141.1010/4
1		1				D141.1001	D141.1001/4
	2					D141.0020	D141.0020/4
		2				D141.0002	D141.0002/4

Ďalšie typy na požiadanie.

SÉRIA D131 - 3x otvor bez priestoru pre istenie

Menovité napätie: 230/400V, ~50Hz
Stupeň krytia: IP44-IP66 (IP66 zásuvky len priemyselné prevedenie)
Trieda ochrany: II (izoláciou)
Prevádzková teplota: -25 °C do +60 °C
Mechanická odolnosť: IK 08, materiál skrinky odolný UV žiareniu.

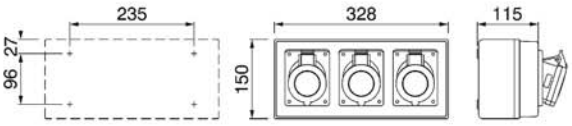

Počet zásuviek IP 44			Počet ističov "MCB"			Katalógové číslo prevedenie	
230V domové	400V priemyselné					5polové	4polové
16A	16A	32A	B16/1	C16/3	C25/3	3P+N+E	3P+E
						Rozvodnice bez možnosti istenia nazapojené	
1	1	1				D131.1011	D131.1011/4
3						D131.3000	
2		1				D131.2001	D131.2001/4
2	1					D131.2010	D131.2010/4
	3					D131.0030	D131.0030/4
		3				D131.0003	D131.0003/4

Ďalšie typy na požiadanie.

ZÁSUVKOVÉ ROZVODNICE

Referenčné normy: STN EN 60439-1, STN EN 60439-3

SÉRIA 634 - 4x otvor bez priestoru pre istenie

Menovité napätie: 230/400V, ~50Hz
Stupeň krytia: IP44-IP66 (IP66 zásuvky len priemyselné prevedenie)
rieda ochrany: II (izoláciou)
Prevádzková teplota: -25 °C do +60 °C
Mechanická odolnosť: IK 08, materiál skrinky odolný UV žiareniu.

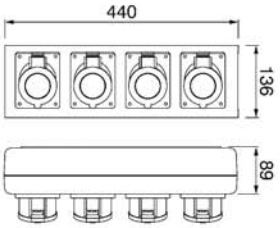

Počet zásuviek IP 44			Počet ističov "MCB"			Katalógové číslo prevedenie	
230V domové	400V priemyselné					5polové	4polové
16A	16A	32A	B16/1	C16/3	C25/3	3P+N+E	3P+E
						Rozvodnice bez možnosti istenia nazapojené	
	4					634.1111	634.1111/4
2	2					634.1122	634.1122/4
4						634.2222	
2	1	1				634.3122	634.3122/4
2		2				634.3322	634.3322/4
		4				634.3333	634.3333/4
1	2	1				634.3112	634.3112/4

Ďalšie typy na požiadanie.

SÉRIA 632 - 1x otvor

Menovité napätie: 230/400V, ~50Hz
Stupeň krytia: IP44-IP66 (IP66 zásuvky len priemyselné prevedenie)
Trieda ochrany: II (izoláciou)
Prevádzková teplota: -25 °C do +60 °C
Pripojenie: max. 10 mm² (bez možnosti slučkovania)
Skratová vypínacia schopnosť prístrojov 6kA
Max.počet prístrojov 4 DIN
Mechanická odolnosť: IK 08, materiál skrinky odolný UV žiareniu

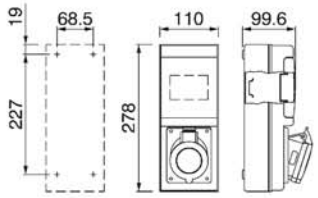

Počet zásuviek IP 44			Počet ističov "MCB"			Počet prúdových chráničov "RCD" 30mA	Menovitý prúd	Katalógové číslo prevedenie	
230V domové	400V priemyselné							5polové	4polové
16A	16A	32A	B16/1	C16/3	C25/3		In	3P+N+E	3P+E
								Rozvodnice bez istenia nazapojené	
1								632.2	
	1							632.1	632.1/4
		1						632.3	632.3/4
								Typové rozvodnice istené	
1			1				16A	632.2-001	
	1			1			16A	632.1-010	632.1-010/4
		1			1		25A	632.3-100	632.3-100/4
								Typové rozvodnice s chráničom	
1			1			1	16A	632.2-001F3	
	1					1	16A	632.1-000F2	

Ďalšie typy na požiadanie.

ZÁSUVKOVÉ ROZVODNICE

Referenčné normy: STN EN 60439-1, STN EN 60439-3

SÉRIA D231 - 2x otvor

Menovité napätie: 230/400V, ~50Hz
Stupeň krytia: IP44-IP66 (IP66 zásuvky len priemyselné prevedenie)
Trieda ochrany: II (izoláciou)
Prevádzková teplota : -25 °C do +60 °C
Káblové vstupy: štandardne 1xPG21 (na požiadanie max. 3xPG21+2xPG29)
Pripojenie: max 16 mm² (s možnosťou slučkovania)
Mechanická odolnosť: IK 07
Max. počet prístrojov 8 DIN
Materiál skrinky odolný UV žiareniu

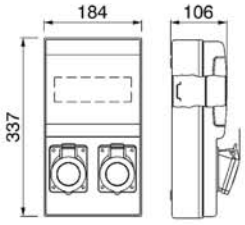

Počet zásuviek IP 44			Počet ističov "MCB"			Počet prúdových chráničov "RCD" 30mA	Menovitý prúd	Katalógové číslo prevedenie	
230V domové	400V priemyselné							5polové 3P+N+E	4polové 3P+E
16A	16A	32A	B16/1	C16/3	C25/3		In		
								Typové rozvodnice istené	
	2			1			16A	D231.0020-1	D231.0020-1/4
	2			2			25A	D231.0020-2	D231.0020-2/4
2			1				16A	D231.2000-1	
2			2				16A	D231.2000-2	
1	1		1	1			25A	D231.1010-1	D231.1010-1/4
								Typové rozvodnice istené s chráničom	
	2			1		1	16A	D231.0020-3	
2			2			1	16A	D231.2000-3	

Ďalšie typy na požiadanie.

SÉRIA D331 - 2x otvor

Menovité napätie: 230/400V, ~50Hz
Stupeň krytia: IP44-IP66 (IP66 zásuvky len priemyselné prevedenie)
Trieda ochrany: II (izoláciou)
Prevádzková teplota : -25 °C do +60 °C
Káblové vstupy: štandardne 1xPG21 (na požiadanie max. 4xPG21+2xPG29)
Pripojenie: max 16 mm² (s možnosťou slučkovania)
Mechanická odolnosť: IK 07
Max. počet prístrojov 12 DIN
Materiál skrinky odolný UV žiareniu

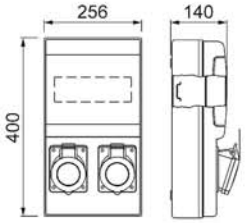

Počet zásuviek IP 44			Počet ističov "MCB"			Počet prúdových chráničov "RCD" 4P 30mA	Menovitý prúd	Katalógové číslo prevedenie	
230V domové	400V priemyselné							5polové 3P+N+E	4polové 3P+E
16A	16A	32A	B16/1	C16/3	C25/3		In		
								Typové rozvodnice istené	
	1	1		1	1		40A	D331.0011-1	D331.0011-1/4
1		1	1		1		40A	D331.1001-1	D331.1001-1/4
1	1		1	1			32A	D331.1010-1	D331.1010-1/4
	2			1			16A	D331.0020-1	D331.0020-1/4
	2			2			32A	D331.0020-2	D331.0020-2/4
		2			1		25A	D331.0002-1	D331.0002-1/4
		2			2		40A	D331.0002-2	D331.0002-2/4
								Typové rozvodnice istené s chráničom	
1	1		1	1		1	32A	D331.1010-2	D331.1010-2/4
	1	1		1	1	1	40A	D331.0011-2	D331.0011-2/4
1		1	1		1	1	40A	D331.1001-4	D331.1001-4/4

Ďalšie typy na požiadanie.

ZÁSUVKOVÉ ROZVODNICE

Referenčné normy: STN EN 60439-1, STN EN 60439-3

SÉRIA 632 - 3x otvor

Menovité napätie: 230/400V, ~50Hz
Stupeň krytia: IP44-IP66 (IP66 zásuvky len priemyselné prevedenie)
Trieda ochrany: II (izoláciou)
Prevádzková teplota: -25 °C do +60 °C
Pripojenie: max 10 mm² (bez možnosti slučkovania)
Skratová vypinacia schopnosť prístrojov 6kA
Max.počet prístrojov 6 DIN
Mechanická odolnosť: IK 08, materiál skrinky odolný UV žiareniu

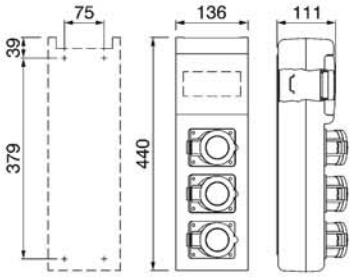

Počet zásuviek IP 44			Počet ističov "MCB"			Počet prúdových chráničov "RCD" 4P 30mA	Menovitý prúd	Katalógové číslo prevedenie	
230V domové	400V priemyselné							5polové	4polové
16A	16A	32A	B16/1	C16/3	C25/3		In	3P+N+E	3P+E
Rozvodnice bez istenia nazapojené									
1	1	1						632.123	632.123/4
2		1						632.223	632.223/4
2	1							632.122	632.122/4
3								632.222	
1	2							632.112	632.112/4
	3							632.111	632.111/4
	2	1						632.113	632.113/4
Typové rozvodnice istené									
1	1	1	1	1			25A	632.123-011	632.123-011/4
2	1		1	1			25A	632.122-011	632.122-011/4
1	2		1	1			25A	632.112-011	632.112-011/4
3			1				16A	632.222-001	
3			3				16A	632.222-003	
Typové rozvodnice istené s chráničom									
1	1	1				1+	16A	632.123-F4	632.123-F4/4
2		1				1+	16A	632.223-F4	632.223-F4/4
1+ Chránič s naprúdovou ochranou "RCBO" 4P 30mA									

Ďalšie typy na požiadanie.

ZÁSUVKOVÉ ROZVODNICE

Referenčné normy: STN EN 60439-1, STN EN 60439-3

SÉRIA 632W - 4x otvor

Menovité napätie: 230/400V, ~50Hz
Stupeň krytia: IP44
Trieda ochrany: II (izoláciou)
Prevádzková teplota: -25 °C do +60 °C
Pripojenie: max 10 mm² (bez možnosti slučkovania)
Skratová vypinacia schopnosť prístrojov 6kA
Max.počet prístrojov 6 DIN
Mechanická odolnosť: IK 08, materiál skrinky odolný UV žiareniu

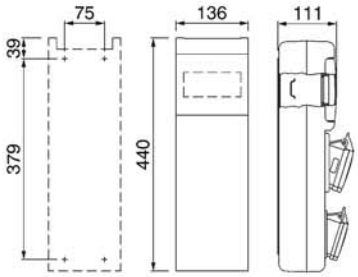

Počet zásuviek IP 44			Počet ističov "MCB"			Počet prúdových chráničov "RCD" 4P 30mA	Menovitý prúd	Katalógové číslo prevedenie	
230V domové	400V priemyselné							5polové	4polové
16A	16A	32A	B16/1	C16/3	C25/3		In	3P+N+E	3P+E
Rozvodnice bez istenia nazapojené									
2	1	1						632.W13	632.W13/4
2	2							632.W11	632.W11/4
3		1						632.W23	632.W23/4
4								632.W22	632.W22/4
3	1							632.W21	632.W21/4
Typové rozvodnice istené									
2	1	1	1	1			25A	632.W13-011	632.W13-011/4
2	2		2	1			25A	632.W11-012	632:W11-012/4
3		1	1		1		25A	632.W23-101	632.W23-101/4
Typové rozvodnice istené s chráničom									
2	1	1				1+	16A	632.W13-F4	632.W13-F4/4
3		1				1+	16A	632.W23-F4	632.W23-F4/4
3	1					1+	16A	632.W21-F4	632.W21-F4/4
1+ Chránič s naprúdovou ochranou "RCBO" 4P 30mA									

Ďalšie typy na požiadanie.

ZÁSUVKOVÉ ROZVODNICE

Referenčné normy: STN EN 60439-1, STN EN 60439-3

SÉRIA 632 - 4x otvor

Menovité napätie: 230/400V, ~50Hz
Stupeň krytia: IP44-IP66 (IP66 zásuvky len priemyselné prevedenie)
Trieda ochrany: II (izoláciou)
Prevádzková teplota: -25° C do +60° C
Pripojenie : max 10 mm² (bez možnosti slučkovania)
Skratová vypinacia schopnosť prístrojov 6kA
Max.počet prístrojov 10 DIN
Mechanická odolnosť: IK 08, materiál skrinky odolný UV žiareniu

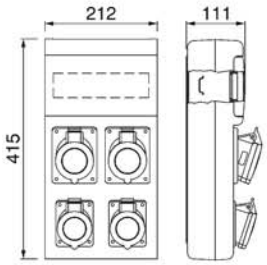

Počet zásuviek IP 44			Počet ističov "MCB"			Počet prúdových chráničov "RCD" 4P 30mA	Menovitý prúd	Katalógové číslo prevedenie	
230V domové	400V priemyselné							5polové	4polové
16A	16A	32A	B16/1	C16/3	C25/3		In	3P+N+E	3P+E
Rozvodnice bez istenia nazapojené									
4								632.2222	
2	2							632.1122	632.1122/4
2	1	1						632.3122	632.3122/4
1	2	1						632.3112	632.3112/4
1	1	2						632.3312	632.3312/4
	2	2						632.3311	632.3311/4
Typové rozvodnice istené									
4			4				25A	632.2222-004	
2	2		2	2			32A	632.1122-022	
2	1	1	1	1	1		25A	632.3122-111	632.3122-111/4
2	1	1	2	1			25A	632.3122-012	632.3122-012/4
1	2	1	1	2	1		32A	632.3112-121	632.3112-121/4
1	1	2	1	1			25A	632.3312-011	632.3312-011/4
Typové rozvodnice istené s chráničom									
4			4			1	25A	632.2222-004F2	
2	1	1	2	1		1	25A	632.3122-012F2	632.3122-012/4F2
2		2	2		1	1	32A	632.3322-102F2	632.3322-102/4F2
2	2		2	1		1	32A	632.1122-012F2	632.1122-012/4F2

Ďalšie typy na požiadanie.

ZÁSUVKOVÉ ROZVODNICE

Referenčné normy: STN EN 60439-1, STN EN 60439-3

SÉRIA 632W - 5x otvor

Menovité napätie: 230/400V, ~50Hz
Stupeň krytia: IP44
Trieda ochrany: II (izoláciou)
Prevádzková teplota: -25° C do +60° C
Pripojenie: max 10 mm² (bez možnosti slučkovania)
Skratová vypinacia schopnosť prístrojov 6kA
Max.počet prístrojov 10 DIN
Mechanická odolnosť: IK 08, materiál skrinky odolný UV žiareniu

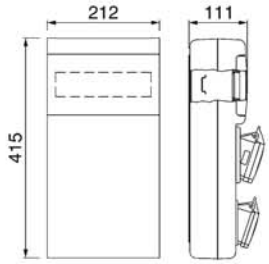

Počet zásuviek IP 44			Počet ističov "MCB"			Počet prúdových chráničov "RCD" 4P 30mA	Menovitý prúd	Katalógové číslo prevedenie	
230V domové	400V priemyselné							5polové 3P+N+E	4polové 3P+E
16A	16A	32A	B16/1	C16/3	C25/3		In		
Rozvodnice bez istenia nazapojené									
5								632.222W	
2	3							632.111W	632.111W/4
3	2							632.112W	632.112W/4
2	2	1						632.311W	632.311W/4
3	1	1						632.312W	632.312W/4
4		1						632.322W	632.322W/4
2	1	2						632.331W	632.331W/4
3		2						632.332W	632.332W/4
Typové rozvodnice istené									
2	3		1	3			32A	632.111W-031	632.111W-031/4
3	1	1	3	1	1		32A	632.312W-113	632.312W-113/4
Typové rozvodnice istené s chráničom									
3		2	3		1	1	32A	632.332W-103F2	632.332W-103/4F2
3	1	2	3	1		1	32A	632.312W-013F2	632.312W-013/4F2

Ďalšie typy na požiadanie.

ZÁSUVKOVÉ ROZVODNICE

Referenčné normy: STN EN 60439-1, STN EN 60439-3

SÉRIA D431 - 3x otvor

Menovité napätie: 230/400V, ~50Hz
Stupeň krytia: IP44-IP66 (IP66 zásuvky len priemyselné prevedenie)
Trieda ochrany: II (izoláciou)
Prevádzková teplota: -25 °C do +60 °C
Káblové vstupy: štandardne 1xPG21 (na požiadavku max. 6x PG21-PG36)
Pripojenie: max 16 mm² (na požiadavku max. 35 mm² s možnosťou slučkovania)
Mechanická odolnosť: IK 07
Max. počet prístrojov 16 DIN
Materiál skrinky odolný UV žiareniu

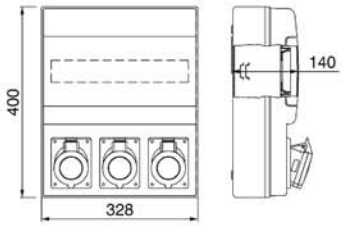

Počet zásuviek IP 44			Počet ističov "MCB"				Počet prúdových chráničov "RCD" 4P 30mA	Menovitý prúd	Katalógové číslo prevedenie	
230V domové	400V priemyselné								5polové	4polové
16A	16A	32A	B16/1	C16/3	C25/3	C32/3		In	3P+N+E	3P+E
Typové rozvodnice istené										
3			3					16A	D431.3000-1	D431.3000-1/4
	3			3				40A	D431.0030-1	D431.0030-1/4
2		1	2		1			40A	D431.2001-1	D431.2001-1/4
	2	1		2	1			63A	D431.0021-1	D431.0021-1/4
	1	2		1	2			63A	D431.0012-1	D431.0012-1/4
1	1	1	1	1	1			40A	D431.1011-1	D431.1011-1/4
2	1		2	1				40A	D431.2010-1	D431.2010-1/4
		3			3			63A	D431.0003-1	D431.0003-1/4
Typové rozvodnice istené s chráničom										
	3			3			1	40A	D431.0030-2	D431.0030-2/4
2		1	2		1		1	40A	D431.2001-2	D431.2001-2/4
	2	1		2	1		1	40A	D431.0021-2	D431.0021-2/4
	1	2		1	2		1	63A	D431.0012-2	D431.0012-2/4
1	1	1	1	1	1		1	40A	D431.1011-2	D431.1011-2/4
2	1		2	1			1	40A	D431.2010-2	D431.2010-2/4
		3			3		1	63A	D431.0003-2	D431.0003-2/4

Ďalšie typy na požiadanie.

ZÁSUVKOVÉ ROZVODNICE

Referenčné normy: STN EN 60439-1, STN EN 60439-3

SÉRIA D561 - 6x otvor

Menovité napätie: 230/400V, ~50Hz
Stupeň krytia: IP44-IP66 (IP66 zásuvky len priemyselné prevedenie)
Trieda ochrany: II (izoláciou)
Prevádzková teplota: -25 °C do +60 °C
Káblové vstupy: štandardne 1xPG21 (na požiadavku max. 6x PG21-PG36)
Pripojenie: max 16 mm² (na požiadavku max. 35 mm² s možnosťou slučkovania)
Mechanická odolnosť: IK 07
Max. počet prístrojov 16 DIN
Materiál skrinky odolný UV žiareniu

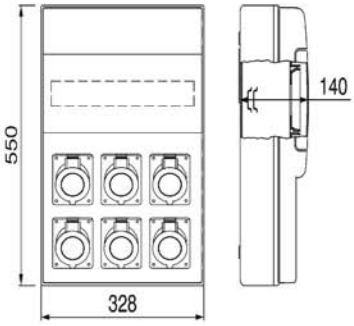

Počet zásuviek IP 44			Počet ističov "MCB"				Počet prúdových chráničov "RCD" 4P 30mA	Menovitý prúd	Katalógové číslo prevedenie	
230V domové	400V priemyselné								5polové 3P+N+E	4polové 3P+E
16A	16A	32A	B16/1	C16/3	C25/3	C32/3		In		
Typové rozvodnice istené										
6			6					40A	D561.6000-1	
2	2	2	2	2		2		80A	D561.2022-1	D561.2022-1/4
2	2	2	2	2	2			63A	D561.2022-2	D561.2022-2/4
3	3		3	3				40A	D561.3030-1	D561.3030-1/4
3		3	3		3			80A	D561.3003-1	D561.3003-1/4
	3	3		2	3			80A	D561.0033-1	D561.0033-1/4
3	2	1	1	1	1			63A	D561.3021-1	D561.3021-1/4
4	1	1	4	1	1			63A	D561.4011-1	D561.4011-1/4
4		2	4		2			80A	D561.4002-4	D561.4002-4/4
Typové rozvodnice istené s chráničom										
6			6				1	40A	D561.6000-2	
2	2	2	2	1		2	1	63A	D561.2022-3	D561.2022-3/4
2	2	2	2	2		1	1	63A	D561.2022-4	D561.2022-4/4
3	3		3	3			1	40A	D561.3030-2	D561.3030-2/4
3		3	3			3	1	40A	D561.3003-2	D561.3003-2/4
	3	3		2	2		1	63A	D561.0033-2	D561.0033-2/4
3	2	1	3	2		1	1	63A	D561.3021-3	D561.3021-3/4
4	1	1	4	1		1	1	40A	D561.4011-3	D561.4011-3/4
4		2	4			2	1	40A	D561.4002-1	D561.4002-1/4

Ďalšie typy na požiadanie.

ZÁSUVKOVÉ ROZVODNICE S BEZPEČNOSTNÝM TOROIDNYM TRANSFORMÁTOROM (SELV)

Referenčné normy: STN EN 60439-1, STN EN 60439-3

SÉRIA SELV BLOCK 4

Menovité napätie: 24/230/400V, ~50Hz
Stupeň krytia: IP44-IP66 (IP66 zásuvky len priemyselné prevedenie)
Bezpečnostný toroidny transformátor 24V~ 150VA (SELV)
Trieda ochrany: II (izoláciou)
Prevádzková teplota: -25 °C do +60 °C
Káblové vstupy: štandardne 1xPG21
Pripojenie: max 10 mm² (bez možnosti slučkovania)
Mechanická odolnosť: IK 08
Max. počet prístrojov 10 DIN
Materiál skrinky odolný UV žiareniu

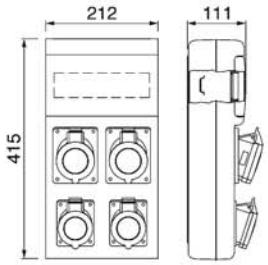

Počet zásuviek IP 44				Počet ističov "MCB"				Počet prúd. chr. "RCD" 4P 30mA	Menovitý prúd	Katalógové číslo prevedenie	
domové	priemyselné									5polové	4polové
230V	24V	400V									
16A	16A	16A	32A	B16/1	C16/3	C25/3	C6/2 SELV		In	3P+N+E	3P+E
Typové rozvodnice istené											
2	1	1		2	1		1		32A	632.1225-012	632.1225-012/4
2	1		1	1		1	1		32A	632.3225-101	632.3225-101/4
2	1	1	1	1	1	1	1		40A	632.315W-111	632.315W-111/4
2	1	1		1	1		1		32A	632.1225-011	632.1225-011/4
3	1			1			1		20A	632.2225-001	
2	2			2			1		20A	632.2255-002	
Typové rozvodnice istené s chráničom											
1	1		1	1		1	1	1	40A	632.3205-101F2	632.3205-101F2/4
2	1	1		1	1		1	1	32A	632.1225-011F2	632.1225-011F2/4

Ďalšie typy na požiadanie.

ZÁSUVKOVÉ ROZVODNICE S BEZPEČNOSTNÝM TOROIDNYM TRANSFORMÁTOROM (SELV)

Referenčné normy: STN EN 60439-1, STN EN 60439-3

SÉRIA SELV D431 - 3x otvor

Menovité napätie: 24/230/400V, ~50Hz
Stupeň krytia: IP44-IP66 (IP66 zásuvky len priemyselné prevedenie)
Bezpečnostný toroidny transformátor 24V~ 150VA (SELV)
Trieda ochrany: II (izoláciou)
Prevádzková teplota: -25 °C do +60 °C
Káblové vstupy: štandardne 1xPG21 (na požiadavku max. 6x PG21-PG36)
Pripojenie: max 16 mm² (na požiadavku max. 35 mm² s možnosťou slučkovania)
Mechanická odolnosť: IK 07
Max. počet prístrojov 16 DIN
Materiál skrinky odolný UV žiareniu

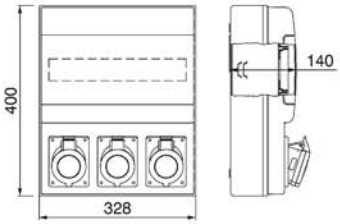

Počet zásuviek IP 44				Počet ističov "MCB"				Počet prúd. chr. "RCD" 4P 30mA	Menovitý prúd	Katalógové číslo prevedenie	
domové	priemyselné									5polové	4polové
230V	24V	400V									
16A	16A	16A	32A	B16/1	C16/3	C25/3	C6/2 SELV		In	3P+N+E	3P+E
Typové rozvodnice istené											
1	1	1		1	1		1		32A	D431.101001-1	D431.101001-1/4
1	1		1	1		1	1		40A	D431.100101-1	D431.100101-1/4
Typové rozvodnice istené s chráničom											
1	1	1		1	1		1	1	40A	D431.101001-2	D431.101001-2/4

Ďalšie typy na požiadanie.

SÉRIA SELV D561 - 6x otvor

Menovité napätie: 24/230/400V, ~50Hz
Stupeň krytia: IP44-IP66 (IP66 zásuvky len priemyselné prevedenie)
Bezpečnostný toroidny transformátor 24V~ 150VA (SELV)
Trieda ochrany: II (izoláciou)
Prevádzková teplota: -25 °C do +60 °C
Káblové vstupy: štandardne 1xPG21 (na požiadavku max. 6x PG21-PG36)
Pripojenie: max 16 mm² (na požiadavku max. 35 mm² s možnosťou slučkovania)
Mechanická odolnosť: IK 07
Max. počet prístrojov 16 DIN
Materiál skrinky odolný UV žiareniu

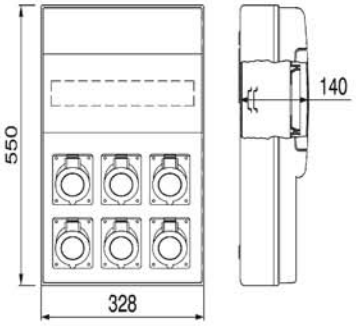

Počet zásuviek IP 44				Počet ističov "MCB"				Počet prúd. chr. "RCD" 4P 30mA	Menovitý prúd	Katalógové číslo prevedenie	
domové	priemyselné									5polové	4polové
230V	24V	400V									
16A	16A	16A	32A	B16/1	C16/3	C25/3	C6/2 SELV		In	3P+N+E	3P+E
Typové rozvodnice istené											
2	1	1	1	2	1	1	1		63A	D561.201101-2	D561.201101-2/4
2	2	1	1	2	1	1*	1		63A	D561.201102-1	D561.201102-1/4
3	1	1	1	3	1	1*	1		80A	D561.301101-1	D561.301101-1/4
Typové rozvodnice istené s chráničom											
2	1	1	1	1	1	1	1	1	40A	D561.201101-1	D561.201101-1/4

* istenie C32/3. Ďalšie typy na požiadanie.

ZÁSUVKOVÉ ROZVODNICE so zásuvkami 400V/63A

Referenčné normy: STN EN 60439-1, STN EN 60439-3

SÉRIA D333 - 1x otvor so zásuvkami 400V/63A

Menovité napätie: 230/400V, ~50Hz
Stupeň krytia: IP66
Trieda ochrany: II (izoláciou)
Prevádzková teplota: -25 °C do +60 °C
Káblové vstupy: štandardne 1xPG21 (na požiadavku max. 4x PG21-2x PG29)
Pripojenie: max 16 mm² (s možnosťou slučkovania)
Mechanická odolnosť: IK 07
Max. počet prístrojov 12 DIN
Materiál skrinky odolný UV žiareniu

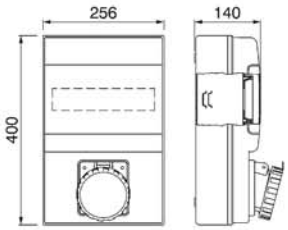

Počet zásuviek IP 66				Počet ističov "MCB"					Počet prúd. chr. "RCD" 4P 30mA	Menovitý prúd	Katalógové číslo prevedenie	
230V domové	400V priemyselné										5polové	4polové
16A	16A	32A	63A	B16/1	C16/3	C25/3	C50/3	C63/3		In	3P+N+E	3P+E
Typové rozvodnice istené												
			1					1		63A	D333.000010-1	D333.000010-1/4
			1				1			50A	D333.000010-2	D333.000010-2/4
Typové rozvodnice istené s chráničom												
			1					1	1	63A	D333.000010-3	D333.000010-3/4

Ďalšie typy na požiadanie.

SÉRIA D541 - 4x otvor so zásuvkami 400V/63A

Menovité napätie: 230/400V, ~50Hz
Stupeň krytia: IP44-IP66 (IP66 zásuvky len priemyselné prevedenie)
Trieda ochrany: II (izoláciou)
Prevádzková teplota: -25 °C do +60 °C
Káblové vstupy: štandardne 1xPG21 (na požiadavku max. 6x PG21-PG36)
Pripojenie: max 16 mm² (na požiadavku max. 35 mm² s možnosťou slučkovania)
Mechanická odolnosť: IK 07
Max. počet prístrojov 16 DIN
Materiál skrinky odolný UV žiareniu

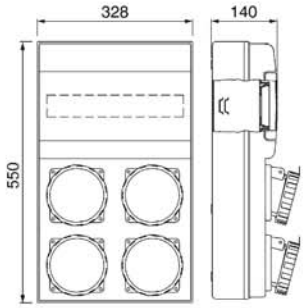

Počet zásuviek IP 44				Počet ističov "MCB"					Počet prúd. chr. "RCD" 4P 30mA	Menovitý prúd	Katalógové číslo prevedenie	
230V domové	400V priemyselné										5polové	4polové
16A	16A	32A	63A	B16/1	C16/3	C25/3	C50/3	C63/3		In	3P+N+E	3P+E
Typové rozvodnice istené												
1	1	1	1	1	1	1	1			63A	D541.101110-2	D541.101110-2/4
1		2	1	1		2	1			63A	D541.100210-2	D541.100210-2/4
2			2	2			2			80A	D541.200020-2	D541.200020-2/4
2		1	1	1		1	1			63A	D541.200110-2	D541.200110-2/4
Typové rozvodnice istené s chráničom												
1	1	1	1	1	1	1	1		1	63A	D541.101110-1	D541.101110-1/4
1		2	1	1		2	1		1	63A	D541.100210-1	D541.100210-1/4
2		1	1	1		1	1		1	63A	D541.200110-1	D541.200110-1/4

Ďalšie typy na požiadanie.

ZÁSUVKOVÉ ROZVODNICE prenosné verzie na zavesenie

Referenčné normy: STN EN 60439-1, STN EN 60439-3

Séria 632A - BLOCK 3 prenosná verzia na zavesenie

Menovité napätie: 230/400V, ~50Hz
Stupeň krytia: IP44-IP66 (IP66 zásuvky len priemyselné prevedenie, typy W len v prevedení IP44)
Trieda ochrany: II (izoláciou)
Prevádzková teplota: -25 °C do +60 °C
Privodny kábel 4 m H07RN-F 5Gx4 mm², s vidlicou 3P+N+E 32A/400V
Mechanická odolnosť: IK 08, materiál skrinky odolný UV žiareniu

Počet zásuviek IP 44			Pr.chránič s naprúdovou ochranou "RCBO"	Menovitý prúd	Katalógové číslo prevedenie	
230V domové	400V priemyselné				5polové	4polové
16A	16A	32A		In	3P+N+E	3P+E
					Typové rozvodnice istené s chráničom	
1	1	1	1+	16A	632A.123-A1	632A.123-A1/4
2		1	1+	16A	632A.223-A1	632A.223-A1/4
2	1	1	1+	16A	632A.W13-A1	632A.W13-A1/4
3		1	1+	16A	632A.W23-A1	632A.W23-A1/4
3	1		1+	16A	632A.W21-A1	632A.W21-A1/4
1+ Pr.chránič s naprúdovou ochranou "RCBO" 16A 3P+N 30mA						

Séria 632A - BLOCK 4 prenosná verzia na zavesenie

Menovité napätie: 230/400V, ~50Hz
Stupeň krytia: IP44-IP66 (IP66 zásuvky len priemyselné prevedenie, typy W len v prevedení IP44)
Trieda ochrany: II (izoláciou)
Prevádzková teplota: -25 °C do +60 °C
Privodny kábel 4 m H07RN-F 5Gx4 mm², s vidlicou 3P+N+E 32A/400V
Mechanická odolnosť: IK 08, materiál skrinky odolný UV žiareniu

Počet zásuviek IP 44			Počet ističov "MCB"			Počet prúd. chr. "RCD" 4P 30mA	Menovitý prúd	Katalógové číslo prevedenie	
230V domové	400V priemyselné							5polové	4polové
16A	16A	32A	B16/1	C16/3	C25/3		In	3P+N+E	3P+E
								Typové rozvodnice istené s chráničom	
2	1	1	1	1		1	32A	632A.3122-011F2	632A.3122-011F2/4
3	1	1	2	1		1	32A	632A.312W-012F2	632A.312W-012F2/4
2	1	2	2	1		1	32A	632A.331W-012F2	632A.331W-012F2/4
2	2	1	2	1		1	32A	632A.311W-012F2	632A.311W-012F2/4
2		2	2		1	1	32A	632A.3322-102F2	632A.3322-102F2/4
3		2	3		1	1	32A	632A.332W-103F2	632A.332W-103F2/4

16. ELEKTROMEROVÉ ROZVÁDZAČE

ELEKTROMEROVÉ ROZVÁDZAČE:

- **RE0, jedno meranie do 40A**
- **RE2 a RE3, jedno meranie do 63A**
- **RE4, dva merania do 63A**
- **RE3, jedno merania do 63A so zásuvkami**

Elektromerové rozvádzače sú vyrábané zo špeciálneho vysoko odolného termoplastu VALOX. Sú vhodné do vonkajšieho prostredia, na montáž na podstavec, stĺp alebo priamo do omietky. REO je ekonomická rada elektromerových rozvádzačov, ktorá obsahuje prevedenia pre osadenie priameho merania spotreby elektrickej energie do menovitého prúdu 40A. RE rozšírená ponuka prevedení rôznych kombinácii elektromerových rozvádzačov, pre priame merania akéhokoľvek odberného miesta do menovitého prúdu 63A. V ponuke sú možné vždy dve prevedenia s dymovými* (priehľadnými) a s plnými dvierkami vo farbe skrine RAL 7035.

V zhode: STN EN 60439-1, STN EN 60439-3, STN EN 60439-5

Široká ponuka elektromerových rozvádzače je kompletne zapojená, s prípravou pre montáž elektromera (prípadne HDO) a ovládacími prvkami. Kryt ističov je pripravený na zaplombovanie. K základnej výbave patrí nulový mostík PEN, vývodky pre káblové vstupy, hlavný istič a prípadným istením pre ovládací prvok HDO a päticami pre osadenie ovládacích relátok.

ELEKTROMEROVÉ ROZVÁDZAČE

Referenčné normy: EN 60439-1, STN EN 60439-3, STN EN 60439-5

SÉRIA RE0, jedno meranie do 40A

Menovité napätie: 230/400V, ~50Hz
Menovitý prúd: do 40A
Stupeň krytia: IP44/IP20
Prevádzková teplota: -25 °C do +60 °C
Káblové vstupy: štandardne 2xPG21(+1xPG13,5 pri príprave na HDO)
Pripojenie: max 10 mm²
Ochrana neživých častí pred nebez. dotyk. napätím: samočinným odpojením od zdroja

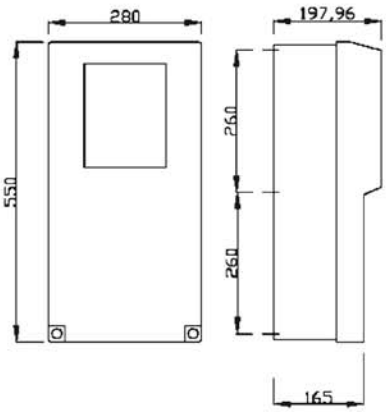

Príprava pre		Istenie	Katalógové číslo		
			podľa oblasti		
elektromer 230/400V	HDO	"MCB" pred meraním	VSE	ZSE	SSE
Bez istenia, vykáblovaná s prípravou pre HDO					
1	1		RE0		
Bez prípravy pre HDO - jednotarif					
1		B16A/3	RE0/16		
1		B20A/3	RE0/20		
1		B25A/3	RE0/25		
1		B32A/3	RE0/32		
1		B40A/3	RE0/40		
S prípravou pre HDO - dvojtarif					
1	1	B16A/3	RE0/16/TV	RE0/16/TZ	RE0/16/2TS
1	1	B20A/3	RE0/20/TV	RE0/20/TZ	RE0/20/2TS
1	1	B25A/3	RE0/25/TV	RE0/25/TZ	RE0/25/2TS
1	1	B32A/3	RE0/32/TV	RE0/32/TZ	RE0/32/2TS
1	1	B40A/3	RE0/40/TV	RE0/40/TZ	RE0/40/2TS

ELEKTROMEROVÉ ROZVÁDZAČE

Referenčné normy: EN 60439-1, STN EN 60439-3, STN EN 60439-5

SÉRIA RE2 a RE3, jedno meranie do 63A

Menovité napätie: 230/400V, ~50Hz
Menovitý prúd: do 63A
Stupeň krytia: IP65/IP20
Prevádzková teplota: -25° C do +60° C
Káblové vstupy: štandardne 2xPG21(+1xPG13,5 pri príprave na HDO)
Pripojenie: max 16 mm²
Zámok dverí: vymeniteľný plastový trojhran
Mechanická odolnosť: IK 10 (IK08 - s dymovými dvierkami*)
Materiál skrinky termoplast (VALOX), odolný UV žiareniu.
Ochrana neživých častí pred nebez. dotyk. napätím: samočinným odpojením od zdroja

Príprava pre		Istenie	Typ skrine (vxšxh)		Katalógové číslo			
					podľa oblasti			
elektromer 230/400V	HDO	"MCB" pred meraním	655.0020 460x370x245	655.0030 460x520x245	VSE	ZSE	SSE príprava pre 1x relé (TÚV)	SSE príprava pre 2x relé (TÚV+Kotol)
Bez prípravy pre HDO - jednotarif								
1		B16A/3	1		RE2/16/N			
1		B20A/3	1		RE2/20/N			
1		B25A/3	1		RE2/25/N			
1		B32A/3	1		RE2/32/N			
1		B40A/3	1		RE2/40/N			
1		B50A/3	1		RE2/50/N			
1		B63A/3	1		RE2/63/N			
S prípravou pre HDO - dvojtarif								
1	1	B16A/3		1	RE3/16/N/TV	RE3/16/N/TZ	RE3/16/N/TS	RE3/16/N/2TS
1	1	B20A/3		1	RE3/20/N/TV	RE3/20/N/TZ	RE3/20/N/TS	RE3/20/N/2TS
1	1	B25A/3		1	RE3/25/N/TV	RE3/25/N/TZ	RE3/25/N/TS	RE3/25/N/2TS
1	1	B32A/3		1	RE3/32/N/TV	RE3/32/N/TZ	RE3/32/N/TS	RE3/32/N/2TS
1	1	B40A/3		1	RE3/40/N/TV	RE3/40/N/TZ	RE3/40/N/TS	RE3/40/N/2TS
1	1	B50A/3		1	RE3/50/N/TV	RE3/50/N/TZ	RE3/50/N/TS	RE3/50/N/2TS
1	1	B63A/3		1	RE3/63/N/TV	RE3/63/N/TZ	RE3/63/N/TS	RE3/63/N/2TS

* Všetky prevedenia je možné dodať aj s priehľadnými dymovými dvierkami.

ELEKTROMEROVÉ ROZVÁDZAČE

Referenčné normy: EN 60439-1, STN EN 60439-3, STN EN 60439-5

SÉRIA RE4, dva merania do 63A

Menovité napätie: 230/400V, ~50Hz
Menovitý prúd: do 63A
Stupeň krytia: IP65/IP20
Prevádzková teplota: -25 °C do +60 °C
Káblové vstupy: štandardne 3x PG21(+2x PG13,5 pri príprave na HDO)
Pripojenie: max 16 mm²
Zámok dverí: vymeniteľný plastový trojhran
Mechanická odolnosť: IK 10 (IK08 - s dymovými dvierkami*)
Materiál skrinky termoplast (VALOX), odolný UV žiareniu.
Ochrana neživých častí pred nebez. dotyk. napätím: samočinným odpojením od zdroja
Rozmery: 460x670x245 mm

Príprava pre		Istenie "MCB" pred meraním		Katalógové číslo podľa oblasti			
elektromer 230/400V	HDO	EM.1	EM.2	VSE	ZSE	SSE príprava pre 1x relé (TÚV)	SSE príprava pre 2x relé (TÚV+Kotol)
Bez prípravy pre HDO - 2x jednotarif							
2		B16A/3	B16A/3	RE4/16/16N			
2		B20A/3	B20A/3	RE4/20/20/N			
2		B25A/3	B25A/3	RE4/25/25/N			
S prípravou pre HDO - 1x dvojtarif + 1x jednotarif							
2	1	B16A/3	B16A/3	RE4/16/16/N/TV	RE4/16/16/N/TZ	RE4/16/16/N/TS	RE4/16/16/N/2TS
2	1	B20A/3	B20A/3	RE4/20/20/N/TV	RE4/20/20/N/TZ	RE4/20/20/N/TS	RE4/20/20/N/2TS
2	1	B25A/3	B25A/3	RE4/25/25/N/TV	RE4/25/25/N/TZ	RE4/25/25/N/TS	RE4/25/25/N/2TS
S prípravou pre HDO - 2x dvojtarif							
2	2	B16A/3	B16A/3	RE4/16/16/N/TTV	RE4/16/16/N/TTZ	-	-
2	2	B20A/3	B20A/3	RE4/20/20/N/TTV	RE4/20/20/N/TTZ	-	-
2	2	B25A/3	B25A/3	RE4/25/25/N/TTV	RE4/25/25/N/TTZ	-	-

* Všetky prevedenia je možné dodať aj s priehľadnými dymovými dvierkami. Ďalšie typy na požiadanie.

SÉRIA RE3, jedno merania do 63A so zásuvkami

Menovité napätie: 230/400V, ~50Hz
Menovitý prúd: do 63A, Stupeň krytia: IP44/IP20
Prevádzková teplota: -25° C do +60° C
Káblové vstupy: štandardne 2xPG21(+1xPG13,5 pri príprave na HDO)
Pripojenie: max 16 mm²
Zámok dverí: vymeniteľný plastový trojhran
Mechanická odolnosť: IK 10 (IK08 - s dymovými dvierkami*)
Materiál skrinky termoplast (VALOX), odolný UV žiareniu.
Ochrana neživých častí pred nebez. dotyk. napätím: samočinným odpojením od zdroja, prúd. chráničom
Rozmery: 460x520x245 mm

Príprava pre		Istenie	Počet zásuviek IP 44			Katalógové číslo podľa oblasti			
elektromer 230/400V	HDO	"MCB" pred meraním	230V domové 16A	400V priemyselné 16A	400V priemyselné 32A	VSE	ZSE	SSE príprava pre 1x relé (TÚV)	SSE príprava pre 2x relé (TÚV+kotol)
Bez prípravy pre HDO - jednotarif									
1		B25A/3	1	1		RE3/25/N1100			
1		B25A/3	1		1	RE3/25/N1001			
1		B25A/3			1	RE3/25/N0001			
S prípravou pre HDO - dvojtarif									
1	1	B25A/3	1	1		RE3/20/N/T1010V	RE3/20/N/T1010Z	RE3/20/N/T1010S	RE3/20/N/2T1010S
1	1	B25A/3	1		1	RE3/25/N/T1001V	RE3/25/N/T1001Z	RE3/25/N/T1001S	RE3/25/N/2T1001S
1	1	B25A/3			1	RE3/32/N/T1001V	RE3/32/N/T1001Z	RE3/32/N/T1001S	RE3/32/N/2T1001S

* Všetky prevedenia je možné dodať aj s priehľadnými dymovými dvierkami. Ďalšie typy na požiadanie.

17. STAVENISKOVÉ ROZVÁDZAČE

Séria MBOX
Séria EST...
Séria DST...

Ľahko manipulovateľné, univerzálne staveniskové rozvádzače určené na montážne účely. Určené pre použitie na malých a stredne veľkých stavbách, tiež vhodný na použitie v ťažkom priemysle, poľnohospodárstve a na všetkých iných miestach vyžadujúcich špeciálnu odolnosť voči nárazom, chemickým a atmosférickým vplyvom.

V zhode: STN EN 60439-1, STN EN 60439-3, STN EN 60439-4

Široká ponuka obsahuje prevedenia s možnosťou merania spotreby elektrickej energie ako aj verzie bez merania.

■ MBOX séria vytvára nový segment určený pre staveniská, je univerzálny, má malé rozmery, vhodný na prenos, jeho prevedenie ho predurčuje hlavne pre použitie na malých staveniskách. Každá firma ho môže používať ako jednoduché a bezpečné riešenie pre miesta, kde je bezpečnosť nevyhnutná.

■ DST séria je určená pre staveniská, kde je potrebná jednoduchá inštalácia a prípadne ďalšia manipulácia pre použitie na malých a stredne veľkých stavbách.

■ EST séria sú prevedenia, kde je mimo predošlých požiadaviek potrebné aj meranie spotreby elektrickej energie.

Séria MBOX

Referenčné normy: STN EN 60439-1, STN EN 60439-3, STN EN 60439-4

PRÁZDNY BOX

MBOX rozvádzače sú vyrobené z nárazuvzdorného a samozhášavého materiálu z technickej živice vhodnej pre vonkajšie inštalácie, farba RAL7035.
Samozhášavosť: podľa IEC 60695-2-1 (Glow-wire test): 650° C
Odolnosť: minerálne tuky a oleje, nafta, alkohol, anorganické roztoky, anorganické riedené kyseliny a alkalické roztoky.
Stredná odolnosť: halogénové uhľovodíky, silné kyslíkové zmesi a benzén predovšetkým pri vysokých teplotách.
Vysoká mechanická odolnosť, vysoká odolnosť nepriaznivým poveternostným podmienkam a UV žiareniu.
Stupeň krytia: IP44 - IP66
Trieda ochrany: II (izoláciou)
Prevádzková teplota : -25 °C do +60 °C

Modul celkové rozmery v mm	Prevedenie		Prevedenie bez predných dvierok			Prevedenie s prednými dvierkami		
	Počet otvorov a typy zásuviek rozmery otvorov v mm		Prázdny BOX bez dvierok	Predný bezpečnostný panel		Prázdny BOX s dvierkami	Predný bezpečnostný panel	
MBOX 2 **16 DIN** 432x365x290	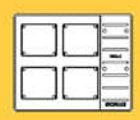	4x otvor (136x125) 16-63A	656.0024-000	s hribovitým tlačidlom	656.0320			
		6x otvor (70x87) 16-32A	656.0026-000					
MBOX 3 **39 DIN** (3x13 DIN) 465x524x382		6x otvor (136x125) 16-63A	657.0037-000	s hrib. tlačidlom	657.0330	657.0036-000	s hrib. tlačidlom	657.0340
				pre spínač 40A*	657.0331		pre spínač 40A*	657.0341
				pre spínač 80A*	657.0332		pre spínač 80A*	657.0342
				pre spínač 100A*	657.0333		pre spínač 100A*	657.0343
		9x otvor (70x87) 16-32A	657.0039-000	s hrib. tlačidlom	657.0330	657.0038-000	s hrib. tlačidlom	657.0340
				pre spínač 40A*	657.0331		pre spínač 40A*	657.0341
				pre spínač 80A*	657.0332		pre spínač 80A*	657.0342
				pre spínač 100A*	657.0333		pre spínač 100A*	657.0343
MBOX 5 **52 DIN** (4x13 DIN) 775x670x400	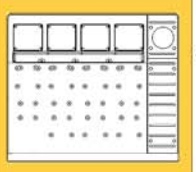	12x otvor ❖ OMNIA 16-63A	658.0051-000	s hrib. tlačidlom	658.0350	658.0050-000	s hrib. tlačidlom	658.0360
				pre spínač 40A*	658.0351		pre spínač 40A*	658.0361
				pre spínač 80A*	658.0352		pre spínač 80A*	658.0362
				pre spínač 100A*	658.0353		pre spínač 100A*	658.0363

Hribovité tlačidlo - predný panel s bezpečnostným tlačidlom podsvieteným pre 230V žiarovku + 2x kontakt
Pre spínač 40A - predný panel s emergency rukoväť pre otočný spínač 40A (590.YA404B)
Pre spínačo 80A - predný panel s emergency rukoväť pre otočny spínač 63A (590.YA634B) alebo 80A (590.YA804B)
Pre spínač 100A - predný panel s emergency rukoväť pre otočny spínač 100A (590.YA1004B)
* Otočné spínače nie sú súčasťou panela
❖ Pri použití prislušenstva 572.0322

Séria MBOX

Referenčné normy: STN EN 60439-1, STN EN 60439-3, STN EN 60439-4

PRÍSLUŠENSTVO

572.0320

572.0321

572.0322

656.0120

Príslušenstvo		Pre MBOX 2	Pre MBOX 3	Pre MBOX 5	Balenie
Držiaky pre montáž na stenu			654.0024		1/10
Držiak kábla		654.0051			1/10
Kov. kľúč so zámkom pre predné dvierka(2 zámky v balení)			654.0071		1/11
Kovový kľúč so zámkom pre dvierka DIN			654.0072		1/10
Stojan prenosný		656.0120	657.0121		1
Prívodka 400V (upevnenie z boku)	63A 3P+N+E		654.906397		1
	125A 3P+N+E		654.912597		1
Modulová krabica 2x OMNIA 136x275mm	plný kryt			572.0320	1
	bez vika			572.0321	1
	s oknom 6DIN			572.0322	1

MBOX 26 - 6x otvor

Menovité napätie: max. 400V
P max: 28 kW
Stupeň krytia: IP44-IP66 (IP66 zásuvky len priemyselné prevedenie)
Trieda ochrany: II (izoláciou)
Prevádzková teplota: -25° C do +60° C
Káblové vstupy: štandardne 1xPG21 (na požiadanie PG13,5-PG29)
Pripojenie: max. 10 mm²
Max. počet prístrojov: 16 DIN
Vysoká mechanická odolnosť, vysoká odolnosť nepriaznivým poveternostným podmienkam a UV žiareniu

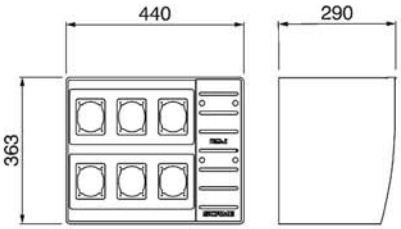

Počet zásuviek IP 44				Počet ističov zásuviek "MCB"					Počet prúd. chr. "RCD" 4P 30mA	Prívodný kabel s vidlicou 400V	Menovitý prúd	Katalógové číslo	
230V dom.	400V priemyselné											5polové prevedenie	4polové
16A	16A	32A	63A	B16/1	C16/3	C25/3	C32/3	C50/3			In	3P+N+E	3P+E
Prevedenie bez istenia nezapojené													
2	2	2										M261.2022	M261.2022/4
4	1	1										M261.4011	M261.4011/4
4		2										M261.4002	M261.4002/4
Prevedenie zapojené													
2	2	2		1	1		1		1	63A	50A	M264-2022-1S	
4		2		4	1				1	32A	32A	M264-4002-1S	

Ďalšie typy na požiadanie.

Séria MBOX

Referenčné normy: STN EN 60439-1, STN EN 60439-3, STN EN 60439-4

MBOX 36 - 6x otvor

Menovité napätie: max. 400V
P max: 55 kW
Stupeň krytia: IP44-IP66 (IP66 zásuvky len priemyselné prevedenie)
Trieda ochrany: II (izoláciou)
Prevádzková teplota: -25 °C do +60 °C
Pripojenie: max. 35 mm²
Max. počet prístrojov: 39 DIN
Vysoká mechanická odolnosť, vysoká odolnosť nepriaznivým poveternostným podmienkam a UV žiareniu

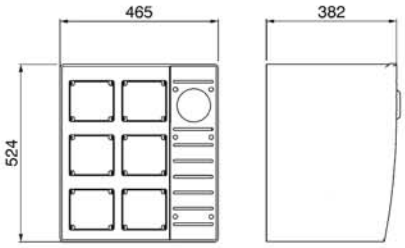

Počet zásuviek IP 44				Počet ističov zásuviek "MCB"					Počet prúd. chr. "RCD" 4P 30mA	Prívodka 400V 3P+N+E	Menovitý prúd	Katalógové číslo	
230V dom.	400V priemyselné											5polové prevedenie	4polové
16A	16A	32A	63A	B16/1	C16/3	C25/3	C32/3	C63/3			In	3P+N+E	3P+E
												Prevedenie bez istenia nezapojené	
2		2	2									M361.200220	M361.200220/4
2	2		2									M361.202020	M361.202020/4
2	1	1	2									M361.201120	M361.201120/4
												Prevedenie zapojené	
2		2	2	2		2		2	3	125A	100A	M364.200220-1S	
2	2		2	2	2			2	3	125A	100A	M364.202020-1S	
2	1	1	2	2	1	1		2	3	125A	100A	M364.201120-1S	

Ďalšie typy a prevedenia s prednými dvierkami na požiadanie.

MBOX 39 - 9x otvor

Menovité napätie: max. 400V
P max: 55 kW
Stupeň krytia: IP44-IP66 (IP66 zásuvky len priemyselné prevedenie)
Trieda ochrany: II (izoláciou)
Prevádzková teplota: -25 °C do +60 °C
Pripojenie: max. 35 mm²
Max. počet prístrojov: 39 DIN
Vysoká mechanická odolnosť, vysoká odolnosť nepriaznivým poveternostným podmienkam a UV žiareniu

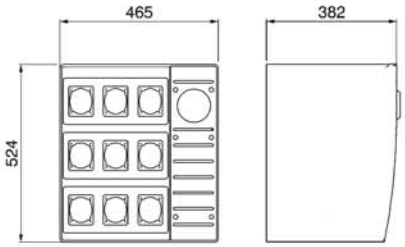

Počet zásuviek IP 44				Počet ističov zásuviek "MCB"					Počet prúd. chr. "RCD" 4P 30mA	Prívodka 400V 3P+N+E	Menovitý prúd	Katalógové číslo	
230V dom.	400V priemyselné											5polové prevedenie	4polové
16A	16A	32A	63A	B16/1	C16/3	C25/3	C32/3	C63/3			In	3P+N+E	3P+E
												Prevedenie bez istenia nezapojené	
5	2	2										M391.5022	M391.5022/4
3	2	4										M391.3024	M391.3024/4
6		3										M391.6003	M391.6003/4
												Prevedenie zapojené	
5	2	2		5	2	2			1	63A	63A	M394.5022-1S	
3	2	4		3	2	2			1	63A	63A	M394.3024-1S	
3	2	4		3	2	4			3	125A	100A	M394.3024-2S	

Ďalšie typy a prevedenia s prednými dvierkami na požiadanie.

Séria EST…

Referenčné normy: STN EN 60439-1, STN EN 60439-3, STN EN 60439-4

STAVENISKOVÉ ROZVÁDZAČE
s prípravou na inštaláciu jedného priameho merania

Menovité napätie: 230/400V, ~50Hz
Menovitý prúd: max. 63A
Stupeň krytia: IP44-IP66 (IP66 zásuvky len priemyselné prevedenie)
Prevádzková teplota : -25 °C do +60 °C
Káblové vstupy: štandardne 1xPG21 (na požiadavku max. PG36)
Pripojenie: max. 16 mm² (na požiadanie max. 35 mm²)
Ochrana pred nebezpečným dotykovým napätím: krytím, izoláciou, prúdovým chráničom, samočinným odpojením od zdroja.
Celkové rozmery vrátane stojana: 1550x660x550 mm

Počet zásuviek IP 44				Počet ističov zásuviek "MCB"						Počet prúd. chr. "RCD" 4P 30mA	Menovitý prúd	Katalógové číslo prevedenie 5polové
230V domové	400V priemyselné											
16A	16A	32A	63A	B16/1	C16/3	C25/3	C32/3	C50/3	C63/3		In	3P+N+E
2	2	2		2	2	2				1	40A	EST4.2022-1E
2	1	1		2	1	1				1	40A	EST4.2011-1E
4	1	1		4	1		1			1	40A	EST4.4011-1E
2	1	2		2	1		1			1	40A	EST4.2012-1E
2	1	1	1	2	1	1		1		1	63A	EST4.201110-1E
2	2	1	1	2	2	1		1		1	63A	EST4.202110-1E

Ďalšie typy na požiadanie.

Séria DST…

Referenčné normy: STN EN 60439-1, STN EN 60439-3, STN EN 60439-4

STAVENISKOVÉ ROZVÁDZAČE

Menovité napätie: 230/400V, ~50Hz
Menovitý prúd: 63A - 630A
Stupeň krytia: IP44-IP66 (IP66 zásuvky len priemyselné prevedenie)
Prevádzková teplota: -25 °C do +60 °C
Káblové vstupy: štandardne 1xPG21 (prípadne po dohode)
Pripojenie: max. 16 mm² (na požiadavku iné s možnosťou slučkovania)
Ochrana pred nebezpečným dotykovým napätím: krytím, izoláciou, prúdovým chráničom, samočinným odpojením od zdroja.

Počet zásuviek IP 44				Počet ističov zásuviek "MCB"						Počet prúd. chr. "RCD"	Menovitý prúd	Katalógové číslo prevedenie 5polové
230V domové	400V priemyselné											
16A	16A	32A	63A	B16/1	C16/3	C25/3	C32/3	C50/3	C63/3	4P 30mA	In	3P+N+E
2	1	2		2	1	2				1	40A	DST4.2012-1
3	2	2		3	2		2			2	63A	DST4.3022-1
3	3	3		3	3	3				1	63A	DST4.3033-1
4	2	2		4	2	2				1	63A	DST4.4022-1
4	3	3		4	3	3				1	63A	DST4.4033.1
6	2	2		3	2		2			2	63A	DST4.6022-1
6	2	4		6	2	4				1	80A	DST4.6024-1
6	2	4		6	2	4				1	63A	DST4.6024-2
2		2	2	2		2			2	1	80A	DST4.200220-1
3	1	3	1	3	1	3			1	1	80A	DST4.301310-1
4	2	2	1	4	2	2		1		1	63A	DST4.402210-2

Ďalšie typy a prevedenia nad 80A na požiadanie.